dokSal

СИСТЕМЫ АЛЮМИНИЕВЫХ ПРОФИЛЕЙ

# DVF-31(2)

Альбом технических решений
фасадной системы с воздушным зазором для облицовки
фиброцементными и асбестоцементными панелями, HPL-панелями,
фасадными панелями из минеральной (каменной) ваты
с видимым и скрытым креплением

Версия 2016.10.27

| Раздел | Стр. |
|---|---|
| Описание | 02. |
| Профили и комплектующие | 03. |
| Регулировка подконструкции | 04. |
| Типовая схема установки утеплителя | 05. |
| Варианты раскладки облицовки | 06. |
| Фиброцементные и асбестоцементные панели (видимое крепление) | |
| Основные сечения с L-кронштейнами | 07. |
| Основные сечения с U-кронштейнами | 08. |
| Основные сечения с H-кронштейнами в плиты перекрытия | 09. |
| Основные сечения с U-кронштейнами в плиты перекрытия | 10. |
| HPL-панели | |
| Основные сечения с L-кронштейнами (видимое крепление) | 11. |
| Основные сечения с L-кронштейнами (скрытое крепление) | 12. |
| Основные сечения с U-кронштейнами в плиты перекрытия (с T-профилем) | 13. |

**Навесной вентилируемый фасад** - это система, состоящая из облицовки, утеплителя и подконструкции, которая монтируется к стене таким образом, чтобы между облицовкой и утеплителем оставался воздушный зазор. Наличие воздушного зазора определяет важнейшие эксплуатационные преимущества навесных фасадов. Облицовка играет защитно-декоративную роль.

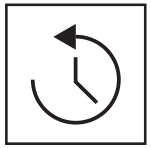

## ДОЛГОВЕЧНОСТЬ

Вентилируемый фасад, благодаря применяемым материалам и элементам подконструкции, не теряет свои качества в течение длительного времени и защищает здание от атмосферных факторов.

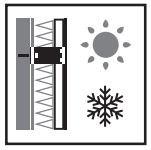

## МОНТАЖ В ЛЮБОЕ ВРЕМЯ ГОДА

Благодаря отсутствию «мокрых» процессов монтаж навесного вентилируемого фасада, в отличие от многослойной штукатурной системы, практически не зависит от погодных условий и может проводиться в любое время года.

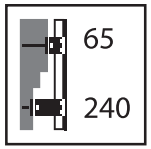


## ВЫРАВНИВАНИЕ ЗНАЧИТЕЛЬНЫХ НЕРОВНОСТЕЙ СТЕНЫ

Навесной фасад позволяет не только скрыть все строительные дефекты стены, но и устранить значительные неровности фасада, столь характерные для российского строительства, что сделать с применением штукатурок часто сложно и дорого, а порой и невозможно технологически.

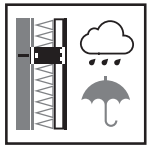

## ЗАЩИТА ОТ ВОЗДЕЙСТВИЯ ВЛАГИ

Навесные вентилируемые фасады являются наилучшим решением для ограждения и защиты внешних стен от воздействия влаги. Облицовка защищает, а воздушный зазор вентилирует.

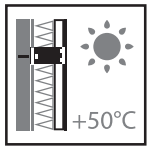


## ЗАЩИТА ЛЕТОМ

Использование системы навесного вентилируемого фасада позволяет значительно улучшить показатели теплозащиты ограждающих конструкций. Снаружи размещается теплоизоляционный слой необходимой толщины, что позволяет надежно защитить здание от нежелательного перегрева летом.

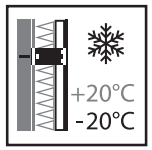


## ЗАЩИТА ЗИМОЙ

Использование системы навесного вентилируемого фасада позволяет значительно улучшить показатели теплоизоляции ограждающих конструкций.Снаружи размещается теплоизоляционный слой необходимой толщины, что позволяет надежно защитить здание от нежелательного переохлаждения зимой.

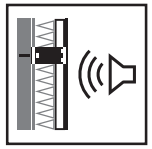

## ЗВУКОИЗОЛЯЦИЯ

Существенно повышаются также звукоизоляционные характеристики стены, поскольку фасадные панели и теплоизоляция обладают звукопоглощающими свойствами в широком диапазоне частот.

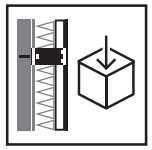

## ЛЕГКОСТЬ КОНСТРУКЦИИ

Удивительная легкость всей фасадной системы позволяет предъявлять минимальные требования к несущей способности ограждающей конструкции, на которую производится крепление навесного фасада.

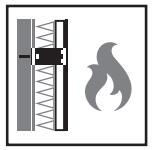

## ПОЖАРОБЕЗОПАСНОСТЬ

Обеспечивается включением в конструкцию трудносгораемых и несгораемых материалов.

## ЛЕГКОСТЬ РЕМОНТА

Конструкция навесного вентилируемого фасада позволяет быстро, без демонтажа всей конструкции проводить ремонт и замену отдельных его частей, что значительно удешевляет и уменьшает объем ремонтных работ. Это особенно актуально при повреждении поверхности фасада.

## КРАСОТА И СОВРЕМЕННЫЙ СТИЛЬ

Одно из главных достоинств современных фасадов - это огромный выбор облицовки из различных материалов и цветов, множество всевозможных форм конструкций. Все это значительно расширяет архитекторам границы их творчества.

## Кронштейны серии **ECONOM**

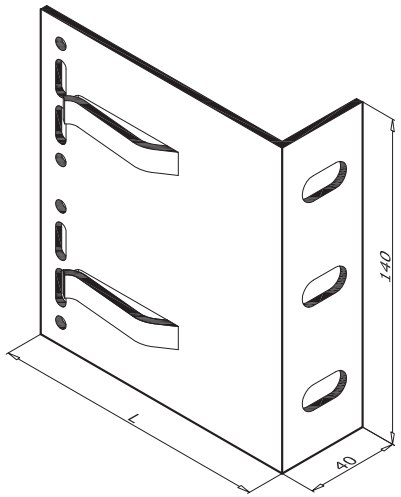


| Артикул | Наименование | L, мм |
|---|---|---|
| KDK-100 | Кронштейн L 40x60 | 60 |
| KDK-101 | Кронштейн L 40x80 | 80 |
| KDK-101.2 | Кронштейн L 40x100 | 100 |
| KDK-102 | Кронштейн L 40x120 | 120 |
| KDK-103 | Кронштейн L 40x150 | 150 |

для подвижного / неподвижного крепления направляющей,
для крепления к стене овальные отверстия 11x22 мм

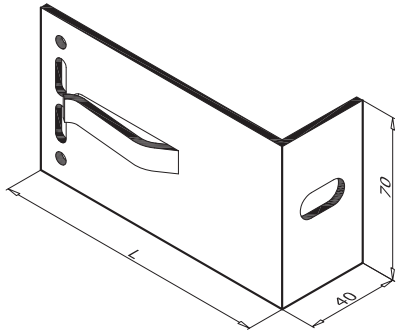


| Артикул | Наименование | L, мм |
|---|---|---|
| KDK-110 | Кронштейн M 40x60 | 60 |
| KDK-111 | Кронштейн M 40x80 | 80 |
| KDK-111.2 | Кронштейн M 40x100 | 100 |
| KDK-112 | Кронштейн M 40x120 | 120 |
| KDK-113 | Кронштейн M 40x150 | 150 |

для подвижного / неподвижного крепления направляющей,
для крепления к стене овальное отверстие 11x22 мм

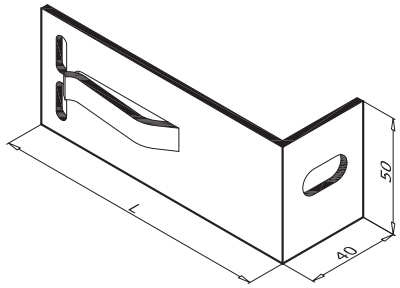


| Артикул | Наименование | L, мм |
|---|---|---|
| KDK-120 | Кронштейн S 40x60 | 60 |
| KDK-121 | Кронштейн S 40x80 | 80 |
| KDK-121.2 | Кронштейн S 40x100 | 100 |
| KDK-122 | Кронштейн S 40x120 | 120 |
| KDK-123 | Кронштейн S 40x150 | 150 |

для подвижного крепления направляющей,
для крепления к стене овальное отверстие 11x22 мм

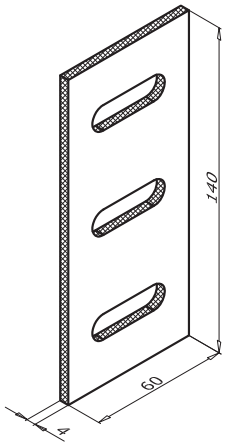


| Артикул | Наименование |
|---|---|
| KDK-012 | Термоизолятор L 60 |

универсальный, для кронштейнов L40, L60, UL

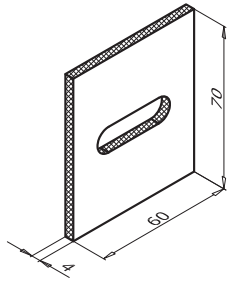


| Артикул | Наименование |
|---|---|
| KDK-013 | Термоизолятор M 60 |

универсальный, для кронштейнов
M40, S40, M60, S60, UM, US

## Кронштейны серии "Light"

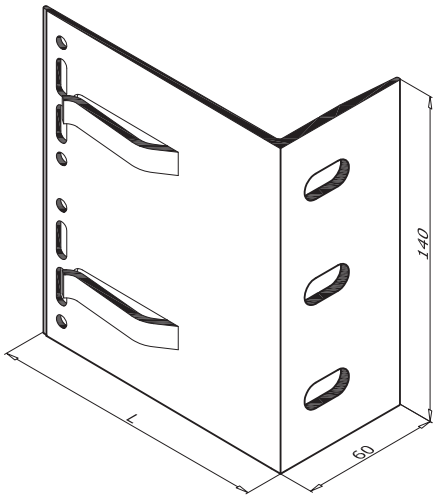


| Артикул | Наименование | L, мм |
|---|---|---|
| KDK-105 | Кронштейн L 60x120 | 120 |
| KDK-106 | Кронштейн L 60x150 | 150 |
| KDK-107 | Кронштейн L 60x170 | 170 |
| KDK-108 | Кронштейн L 60x190 | 190 |
| KDK-109 | Кронштейн L 60x220 | 220 |
| KDK-038 | Кронштейн L 60x240 | 240 |
| KDK-039 | Кронштейн LX 60x275 | 275 |

для подвижного / неподвижного крепления направляющей,
для крепления к стене овальные отверстия 11x22 мм, термоизолятор L60 (KDK-012)

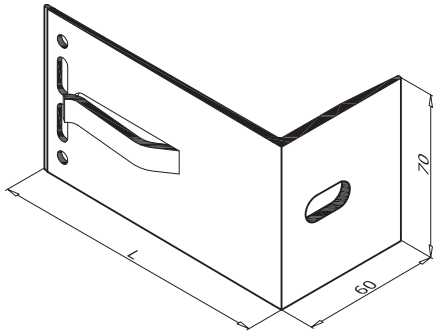


| Артикул | Наименование | L, мм |
|---|---|---|
| KDK-115 | Кронштейн M 60x120 | 120 |
| KDK-116 | Кронштейн M 60x150 | 150 |
| KDK-117 | Кронштейн M 60x170 | 170 |
| KDK-118 | Кронштейн M 60x190 | 190 |
| KDK-119 | Кронштейн M 60x220 | 220 |
| KDK-048 | Кронштейн M 60x240 | 240 |
| KDK-049 | Кронштейн MX 60x275 | 275 |

для подвижного / неподвижного крепления направляющей,
для крепления к стене овальное отверстие 11x22 мм, термоизолятор M60 (KDK-013)

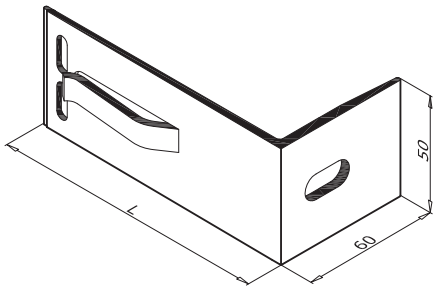


| Артикул | Наименование | L, мм |
|---|---|---|
| KDK-125 | Кронштейн S 60x120 | 120 |
| KDK-126 | Кронштейн S 60x150 | 150 |
| KDK-127 | Кронштейн S 60x170 | 170 |
| KDK-128 | Кронштейн S 60x190 | 190 |
| KDK-129 | Кронштейн S 60x220 | 220 |
| KDK-058 | Кронштейн S 60x240 | 240 |

для подвижного крепления направляющей,
для крепления к стене овальное отверстие 11x22 мм, термоизолятор M60 (KDK-013)

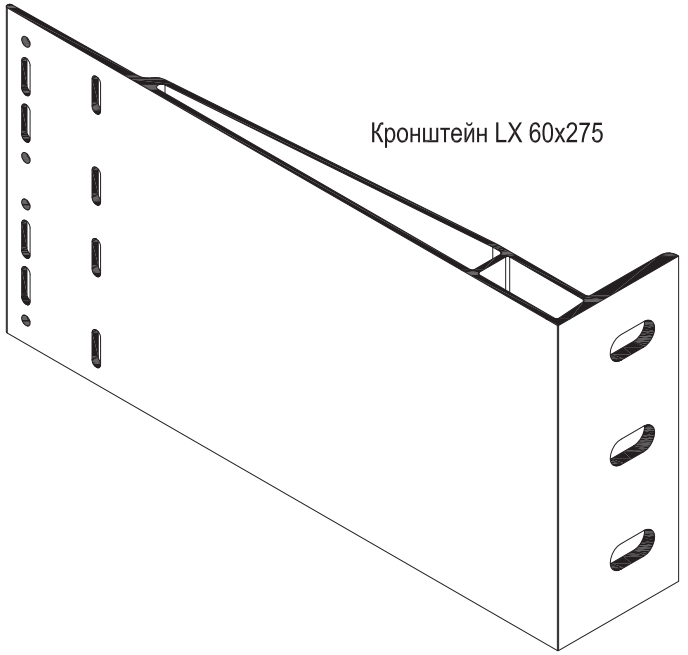

Кронштейн LX 60x275

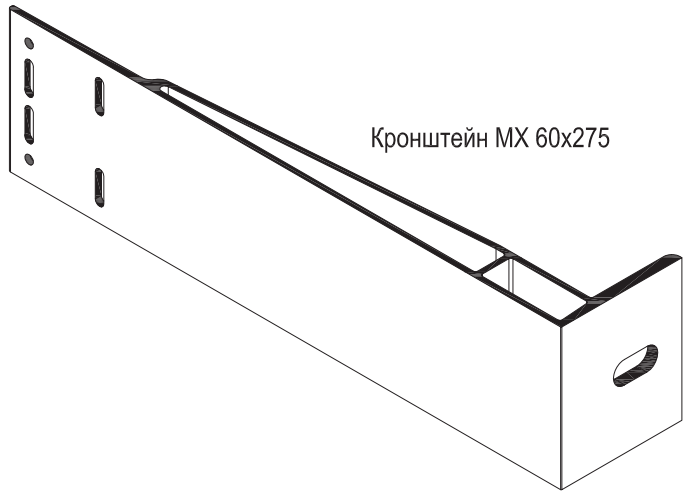

Кронштейн MX 60x275

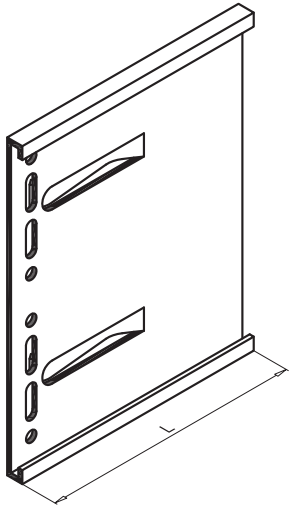

| Артикул | Наименование | L, мм |
|---|---|---|
| KDK-021 | Удлинитель L 110 | 110 |
| KDK-023 | Удлинитель L 400 | 400 |

для увеличения вылета кронштейна L,
удлинитель может быть и других размеров.

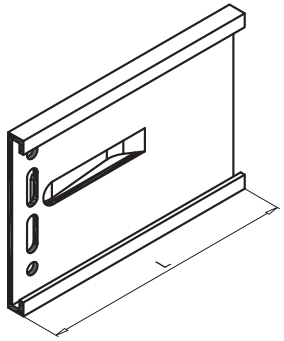

| Артикул | Наименование | L, мм |
|---|---|---|
| KDK-022 | Удлинитель M 110 | 110 |
| KDK-024 | Удлинитель M 400 | 400 |

для увеличения вылета кронштейна M / S,
удлинитель может быть и других размеров.

**Применение**

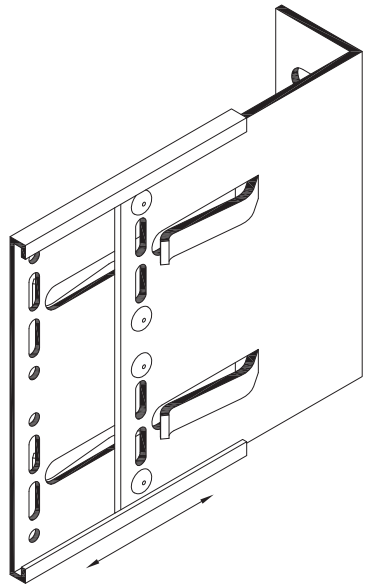

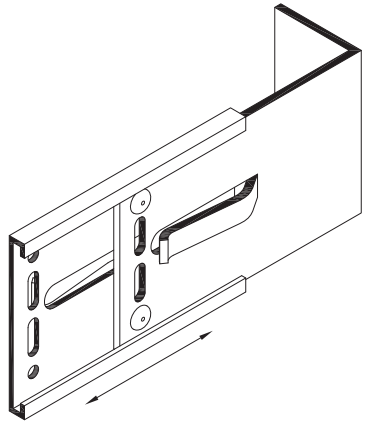

Выставить удлинитель на нужный вылет и зафиксировать заклепками. Удлинители с зацепами делают монтаж более легким и удобным. Нахлёст удлинителя не менее 25 мм.

## Кронштейны серии "Ultra"

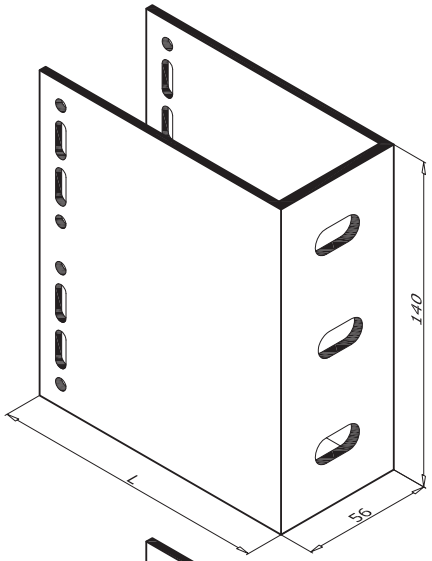


| Артикул | Наименование | L, мм |
|---|---|---|
| KDK-171 | Кронштейн UL 80 | 80 |
| KDK-172 | Кронштейн UL 120 | 120 |
| KDK-173 | Кронштейн UL 150 | 150 |
| KDK-174 | Кронштейн UL 170 | 170 |
| KDK-175 | Кронштейн UL 190 | 190 |
| KDK-176 | Кронштейн UL 220 | 220 |
| KDK-177 | Кронштейн UL 240 | 240 |

для подвижного / неподвижного крепления направляющей,
для крепления к стене овальные отверстия 11x22 мм

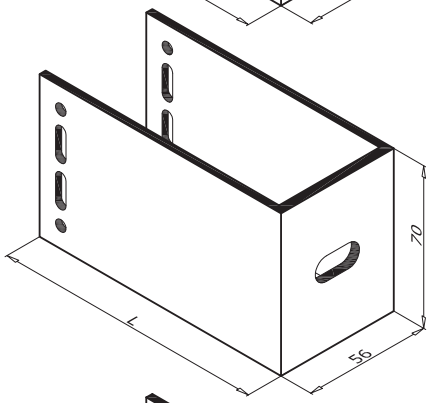


| Артикул | Наименование | L, мм |
|---|---|---|
| KDK-181 | Кронштейн UM 80 | 80 |
| KDK-182 | Кронштейн UM 120 | 120 |
| KDK-183 | Кронштейн UM 150 | 150 |
| KDK-184 | Кронштейн UM 170 | 170 |
| KDK-185 | Кронштейн UM 190 | 190 |
| KDK-186 | Кронштейн UM 220 | 220 |
| KDK-187 | Кронштейн UM 240 | 240 |

для подвижного / неподвижного крепления направляющей,
для крепления к стене овальное отверстие 11x22 мм

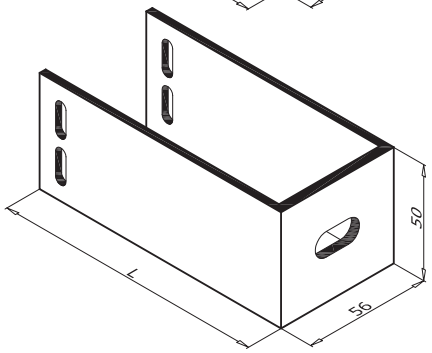


| Артикул | Наименование | L, мм |
|---|---|---|
| KDK-191 | Кронштейн US 80 | 80 |
| KDK-192 | Кронштейн US 120 | 120 |
| KDK-193 | Кронштейн US 150 | 150 |
| KDK-194 | Кронштейн US 170 | 170 |
| KDK-195 | Кронштейн US 190 | 190 |
| KDK-196 | Кронштейн US 220 | 220 |
| KDK-197 | Кронштейн US 240 | 240 |

для подвижного крепления направляющей,
для крепления к стене овальное отверстие 11x22 мм

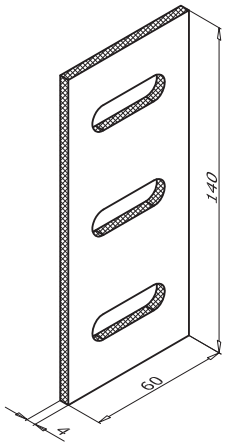


| Артикул | Наименование |
|---|---|
| KDK-012 | Термоизолятор L 60 |

универсальный, для кронштейнов L40, L60, UL

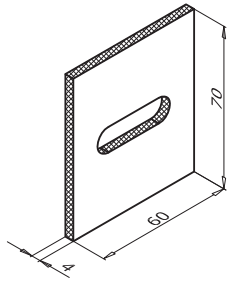


| Артикул | Наименование |
|---|---|
| KDK-013 | Термоизолятор M 60 |

универсальный, для кронштейнов
M40, S40, M60, S60, UM, US

## Кронштейны серии **HIGHT**

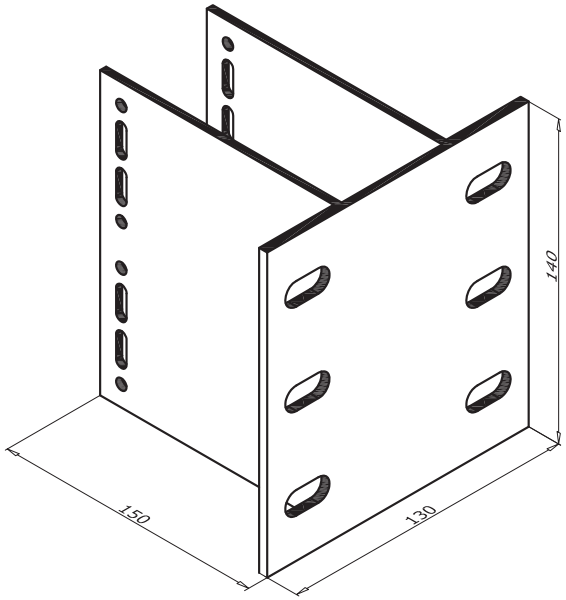


| Артикул | Наименование |
|---|---|
| KDK-203 | Кронштейн HL 150 |
| KDK-206 | Кронштейн HL 220 |

для подвижного / неподвижного крепления направляющей, для крепления к стене овальные отверстия 11х22 мм

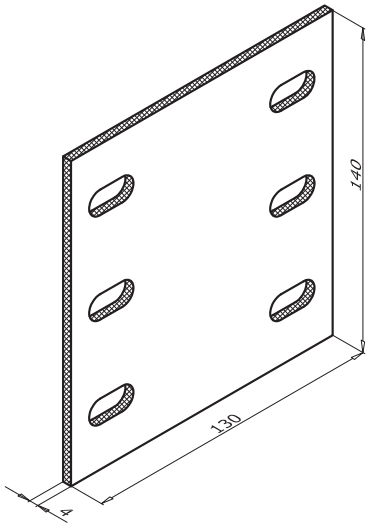


| Артикул | Наименование |
|---|---|
| KDK-200 | Термоизолятор HL |

для кронштейнов HL, симметричный, что исключает ошибки установки на монтаже.

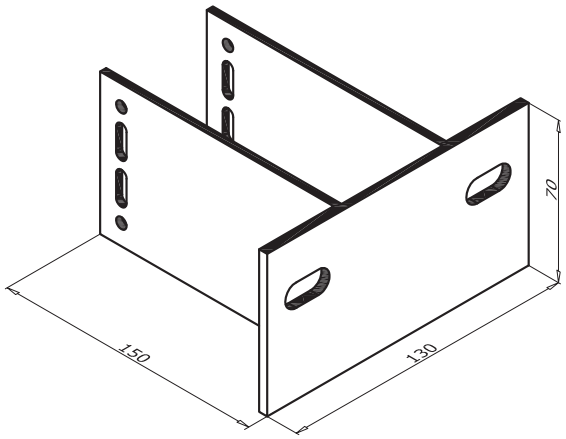


| Артикул | Наименование |
|---|---|
| KDK-213 | Кронштейн HM 150 |
| KDK-216 | Кронштейн HM 220 |

для подвижного / неподвижного крепления направляющей, для крепления к стене овальные отверстия 11х22 мм

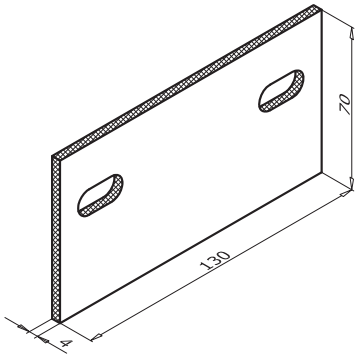


| Артикул | Наименование |
|---|---|
| KDK-210 | Термоизолятор HM |

для кронштейнов HM, симметричный, что исключает ошибки установки на монтаже.

| Артикул | Наименование |
|---|---|
| KDK-025 | Удлинитель UL |

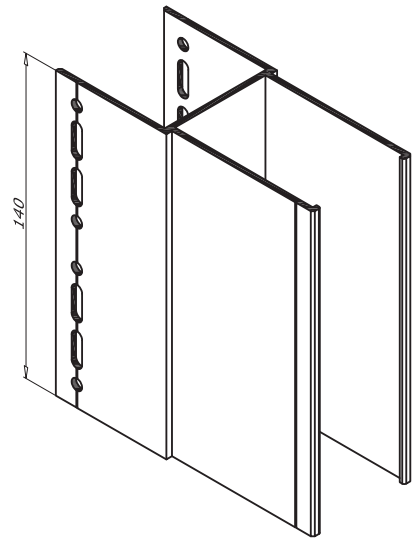


для увеличения вылета кронштейнов UL/HL

| Артикул | Наименование |
|---|---|
| KDK-220 | Закладная HT45 |

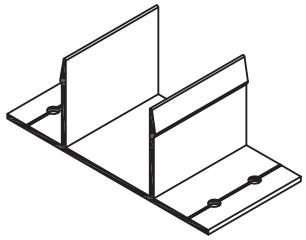

для Т-образного соединения Н-профилей, крепится саморезами 4,2x16 DIN 7504N A2, материал PDV-1055.

| Артикул | Наименование |
|---|---|
| KDK-225 | Закладная HT80 |

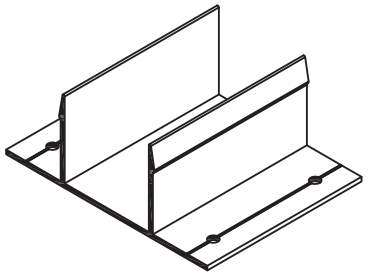

для Т-образного соединения Н-профилей, крепится саморезами 4,2x16 DIN 7504N A2, материал PDV-1055.

| Артикул | Наименование |
|---|---|
| KDK-026 | Удлинитель UM |

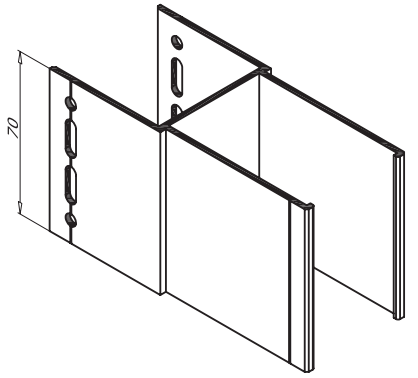


для увеличения вылета кронштейнов UM/US/HM

| Артикул | Наименование |
|---|---|
| KDK-221 | Соединитель H45 |

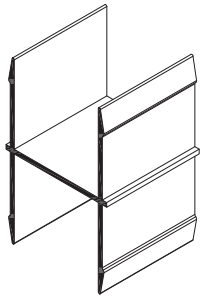

для соединения Н-профилей PDV-1042, материал PDV-1056.

| Артикул | Наименование |
|---|---|
| KDK-224 | Соединитель H80 |

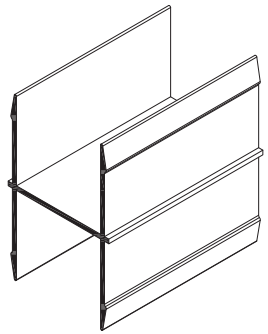

для соединения Н-профилей PDV-1044, материал PDV-1056.

| Артикул | Наименование |
|---|---|
| KDK-318 | Аграф верхний регулируемый |

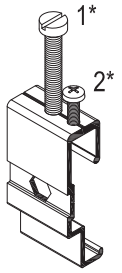


для скрытого крепления керамогранита,
1* Винт M6x30 DIN 84 A2 (KDS-259) поставляется отдельно.
2* Саморез 4,2x16 DIN 7504N A2 (KDS-143) поставляется отдельно.

| Артикул | Наименование |
|---|---|
| KDK-319 | Аграф нижний |

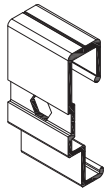

для скрытого крепления HPL-панелей

| Артикул | Наименование |
|---|---|
| KDK-320 | Подкладка для аграфы |

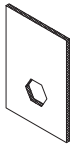

для скрытого крепления HPL-панелей, поставляется по желанию заказчика.

Направляющие для кронштейнов серии "Econom" и "Light"

| Артикул | Наименование |
|---|---|
| PDV-1021 | T-профиль 76x54x1,7 |

| | |
|---|---|
| $J_x$, см$^4$ | 4,9 |
| $W_x$, см$^3$ | 1,2 |

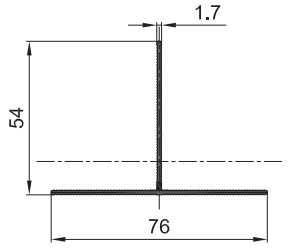


используется с L-кронштейнами

| Артикул | Наименование |
|---|---|
| PDV-1022 | L-профиль 38x54x1,7 |

| | |
|---|---|
| $J_x$, см$^4$ | 3,97 |
| $W_x$, см$^3$ | 1,05 |

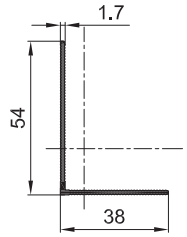


используется с L-кронштейнами

| Артикул | Наименование |
|---|---|
| PDV-1023 | T-профиль 80x60x2,2 |

| | |
|---|---|
| $J_x$, см$^4$ | 8,2 |
| $W_x$, см$^3$ | 1,8 |

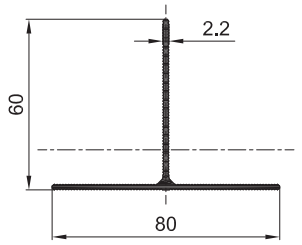


используется с L-кронштейнами

| Артикул | Наименование |
|---|---|
| PDV-1074 | T-профиль 100x54x1,8 |

| | |
|---|---|
| $J_x$, см$^4$ | 5,5 |
| $W_x$, см$^3$ | 1,25 |

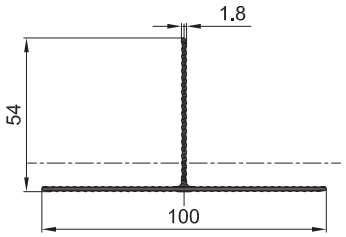


используется с L-кронштейнами

| Артикул | Наименование |
|---|---|
| PDV-1075 | T-профиль 100x54x2,1 |

| | |
|---|---|
| $J_x$, см$^4$ | 6,54 |
| $W_x$, см$^3$ | 1,49 |

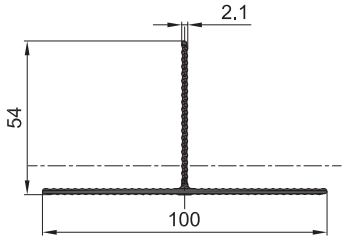


используется с L-кронштейнами

| Артикул | Наименование |
|---|---|
| PDV-1114 | Направляющая |

| | |
|---|---|
| $J_x$, см$^4$ | 0,65 |
| $W_y$, см$^3$ | 0,61 |

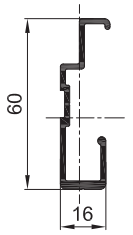


для скрытого крепления HPL-панелей

Выбор направляющей зависит от вида облицовки и прочностного расчета.

## Направляющие для кронштейнов серии "Ultra" и "Hight"

| Артикул | Наименование |
|---|---|
| PDV-1042 | H-профиль 60x50x2,2 |

| | |
|---|---|
| $J_x$, см$^4$ | 17,0 |
| $W_x$, см$^3$ | 6,5 |
| $I_x$, см | 2,0 |
| $J_y$, см$^4$ | 17,2 |
| $W_y$, см$^3$ | 5,7 |
| $I_y$, см | 2,0 |

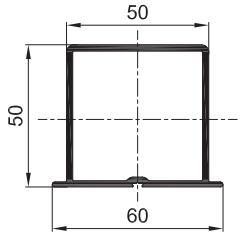


используется с U/H-кронштейнами, универсальный, может применятся как с облицовкой из керамогранита, так и с композитными кассетами.

| Артикул | Наименование |
|---|---|
| PDV-1044 | H-профиль 60x85x2,2 |

| | |
|---|---|
| $J_x$, см$^4$ | 59,8 |
| $W_x$, см$^3$ | 13,6 |
| $I_x$, см | 3,2 |
| $J_y$, см$^4$ | 26,0 |
| $W_y$, см$^3$ | 8,7 |
| $I_y$, см | 2,1 |

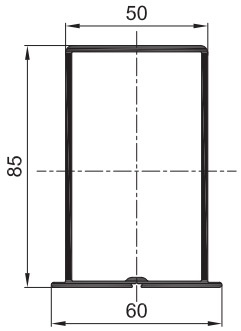


используется с U/H-кронштейнами, применяется для крепления панелей, крепится как к несущим стенам, так и к плитам перекрытия.

| Артикул | Наименование |
|---|---|
| PDV-1044.2 | H-профиль 60x85x1,5 |

| | |
|---|---|
| $J_x$, см$^3$ | 42,7 |
| $W_x$, см$^3$ | 9,6 |
| $I_x$, см | 3,2 |
| $J_y$, см$^3$ | 18,7 |
| $W_y$, см$^3$ | 6,2 |
| $I_y$, см | 2,1 |

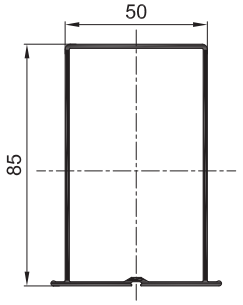


используется с U/H-кронштейнами, крепление в самонесущие стены, так и в плиты перекрытия

| Артикул | Наименование |
|---|---|
| PDV-1048 | H-профиль 60x45x1,6 |

| | |
|---|---|
| $J_x$, см$^4$ | 5,3 |
| $W_x$, см$^3$ | 1,7 |
| $I_x$, см | 1,5 |
| $J_y$, см$^4$ | 11,1 |
| $W_y$, см$^3$ | 3,7 |
| $I_y$, см | 2,2 |

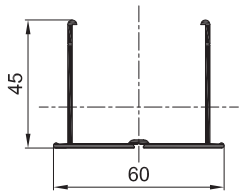


используется с U-кронштейнами, применяется для крепления панелей, крепится к несущим и самонесущим стенам.

| Артикул | Наименование |
|---|---|
| PDV-1076 | H-профиль 100x50x2,2 |

| | |
|---|---|
| $J_x$, см$^4$ | 19,4 |
| $W_x$, см$^3$ | 6,8 |
| $I_x$, см | 2,0 |
| $J_y$, см$^4$ | 28,5 |
| $W_y$, см$^3$ | 5,7 |
| $I_y$, см | 2,4 |

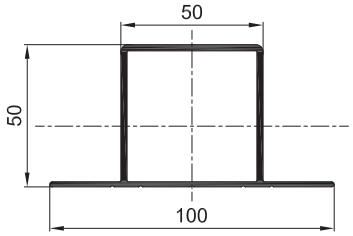


используется с U/H-кронштейнами, крепится как к несущим стенам, так и к плитам перекрытия.

| Артикул | Наименование |
|---|---|
| PDV-1077 | H-профиль 100x85x2,2 |

| | |
|---|---|
| $J_x$, см$^4$ | 67,2 |
| $W_x$, см$^3$ | 14,2 |
| $I_x$, см | 3,2 |
| $J_y$, см$^4$ | 37,3 |
| $W_y$, см$^3$ | 7,5 |
| $I_y$, см | 2,4 |

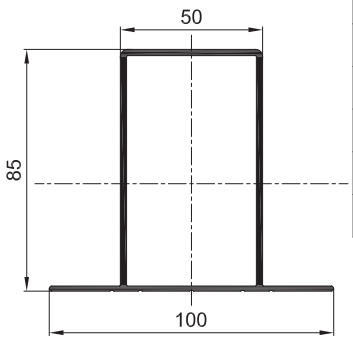


используется с U/H-кронштейнами, крепится как к несущим стенам, так и к плитам перекрытия.

Выбор направляющей зависит от вида облицовки и прочностного расчета.

| Артикул | Наименование |
|---|---|
| PDV-1078 | H-профиль 100x45x1,6 |

| | |
|---|---|
| $J_x$, см$^4$ | 6,22 |
| $W_x$, см$^3$ | 1,86 |

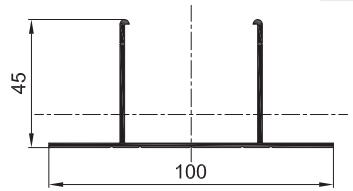


используется с U-кронштейнами,
применяется для крепления панелей, крепится
к несущим и самонесущим стенам.

| Артикул | Наименование |
|---|---|
| PDV-1117 | T-профиль 100x80x2 |

| | |
|---|---|
| $J_x$, см$^4$ | 54,6 |
| $W_x$, см$^3$ | 12,9 |
| $I_x$, см | 3,3 |
| $J_y$, см$^4$ | 17,2 |
| $W_y$, см$^3$ | 3,4 |
| $I_y$, см | 1,9 |

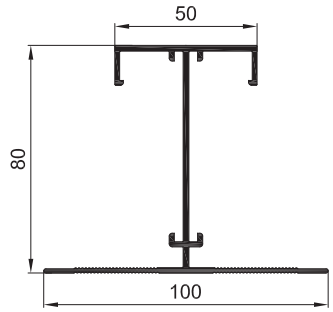


используется с U/H-кронштейнами,
крепление в самонесущие стены,
так и в плиты перекрытия

| Артикул | Наименование |
|---|---|
| PDV-1119 | Соединитель |

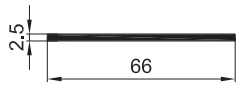


для соединения направляющих PDV-1117

| Артикул | Наименование |
|---|---|
| PDV-1037 | Профиль угловой |

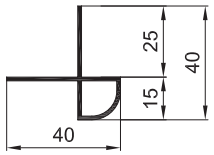


Материал: Алюминиевый профиль

| Артикул | Наименование |
|---|---|
| PDV-1039 | Планка вертикального шва |

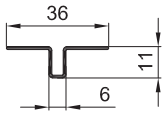


Материал: Алюминиевый профиль

| Артикул | Наименование |
|---|---|
| PDV-1040 | Планка горизонтального шва |

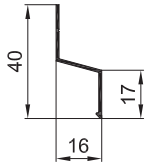


Материал: Алюминиевый профиль

PDP-100 (Омега-30)

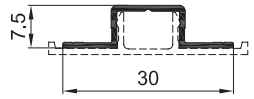


PDP-100 (Крышка)

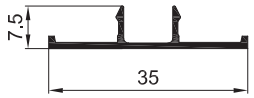


Применение
Омега-30 и Крышки

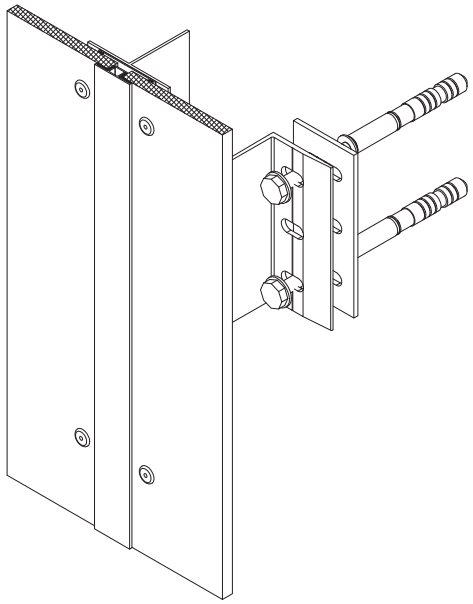

PDP-100 (Омега-30)

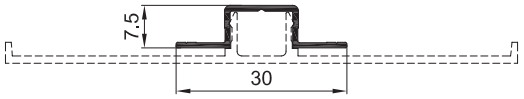


PDV-1085

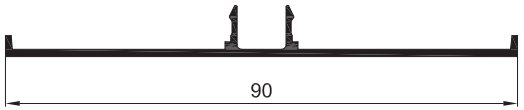


Применение
Омега-30 и PDV-1085

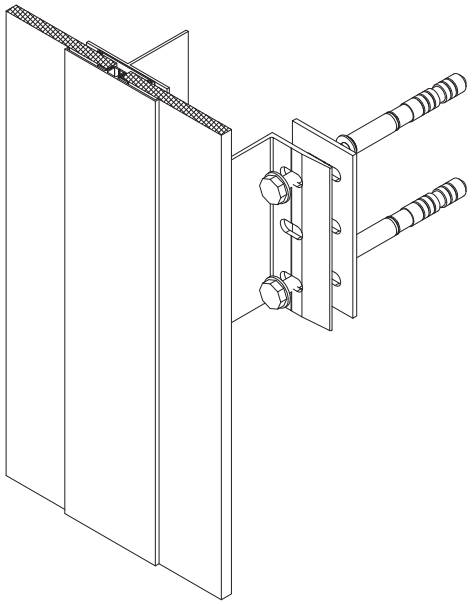

PDP-100 (Омега-30)

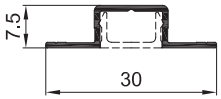


PDP-100 (Заглушка)

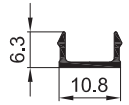


Применение
Омега-30 и Заглушки

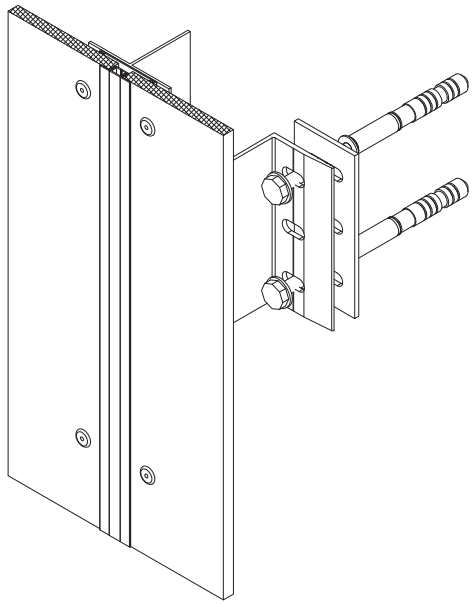

| Рисунок | Артикул | Наименование | Применение |
|---|---|---|---|
| | KDK-030 | Шайба 12/26/2,5 (алюм.) | для крепления кронштейнов с помощью анкеров, применение зависит от вида анкера и прочностных расчетов |
| | KDS-102 | Заклепка 3,2x8 A2/A2 (нерж./нерж.) | крепление отливов и откосов, вспомогательных элементов |
| | KDS-103 | Заклепка 3,2x10 A2/A2 (нерж./нерж.) | |
| | KDS-133 | Заклепка 5,0x12 K11 A1/A2 (алюм./нерж.) | крепление направляющей к кронштейну |
| | KDS-134 | Заклепка 5,0x12 K11 A2/A2 (нерж./нерж.) | |
| | KDS-135 | Заклепка 4,8x18 K14 A1/A2 (алюм./нерж.) | крепление облицовки толщиной 8 мм к направляющей |
| | KDS-136 | Заклепка 4,8x18 K14 A2/A2 (нерж./нерж.) | |
| | KDS-137 | Заклепка 4,8x20 K14 A1/A2 (алюм./нерж.) | крепление облицовки толщиной 10 мм к направляющей |
| | KDS-138 | Заклепка 4,8x20 K14 A2/A2 (нерж./нерж.) | |
| | KDS-143 | Винт 4,2x16 DIN 7504N A2 (нерж.) | для крепления отливов, откосов и вспомогательных элементов |
| | KDS-144 | Втулка Ø6,5x10 (нерж.) | для крепления облицовки толщиной 8 мм |
| | KDS-145 | Втулка Ø6,5x12 (нерж.) | для крепления облицовки толщиной 10 мм |
| | KDS-153 | Саморез 4.2x16 DIN 7981 A2 (нерж.) | для крепления отливов, откосов и вспомогательных элементов |

| Рисунок | Артикул | Наименование | Применение |
|---|---|---|---|
| | KDS-155 | Винт 4,8x25 DIN 7504K A2 (нерж.) | крепление облицовки к направляющей (как вариант) |
| | KDS-156 | Винт 4,8x25 DIN 7504M A2 (нерж.) | крепление облицовки к направляющей (как вариант) |
| | KDS-157 | Шайба 5,3 DIN 9021 A2 (нерж.) | крепление облицовки к направляющей (как вариант) |
| | KDS-257 | Анкер цангового типа 5,5 мм | для крепления аграфы к керамограниту, HPL-панели;<br>болты поставляются отдельно.<br>1). При отсутствии подкладки между аграфой и керамогранитом, то применять Болт с прессшайбой M6x8 (или Болт M6x10 DIN 933 с шайбой 6).<br>2). При наличии подкладки между аграфой и керамогранитом, то применять Болт с прессшайбой M6x10 (или Болт M6x12 DIN 933 с шайбой 6). |
| | | Винт EJOT DELTA PTs 60 (нерж.) | для крепления аграфы к HPL-панели |
| | KDS-259 | Винт M6x30 DIN 84 A2 (нерж.) | для регулировки аграфы |
| | KDS-364 | Болт M6x8 DIN 6921 A2 (нерж.) | крепление аграфы с анкером KDS-257 без подкладки KDK-320 |
| | KDS-365 | Болт M6x10 DIN 6921 A2 (нерж.) | крепление аграфы с анкером KDS-257 с подкладкой KDK-320 |
| | KDS-366 | Болт M6x10 DIN 933 A2 (нерж.) | крепление аграфы с шайбой KDS-368, анкером KDS-257 и без подкладки KDK-320 |
| | KDS-367 | Болт M6x12 DIN 933 A2 (нерж.) | крепление аграфы с шайбой KDS-368, анкером KDS-257 и с подкладкой KDK-320 |
| | KDS-368 | Шайба 6,4 DIN 125 A2 (нерж.) | крепление аграфы с анкером KDS-257 и болтами M6 DIN 933 |

| Рисунок | Артикул | Наименование | Применение |
|---|---|---|---|
| | KDS-196 | Насадка Gesipa PG 17/29 K (art.725 3047) | для создания подвижных соединений (с помощью заклепочной машинки Gesipa AccuBird) |
| | KDS-204 | Машинка заклепочная Gesipa AccuBird (art. 7250037) | для крепления заклепок |
| | KDS-205 | Инструмент центрирующий | для создания подвижных соединений |

| Артикул | Наименование |
|---|---|
| KDR-111 | Уплотнитель широкий 56 мм |
| 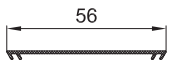  Материал: Резина на основе EPDM | |

| Артикул | Наименование |
|---|---|
| KDR-112 | Уплотнитель узкий 36 мм |
| 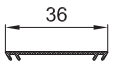  Материал: Резина на основе EPDM | |

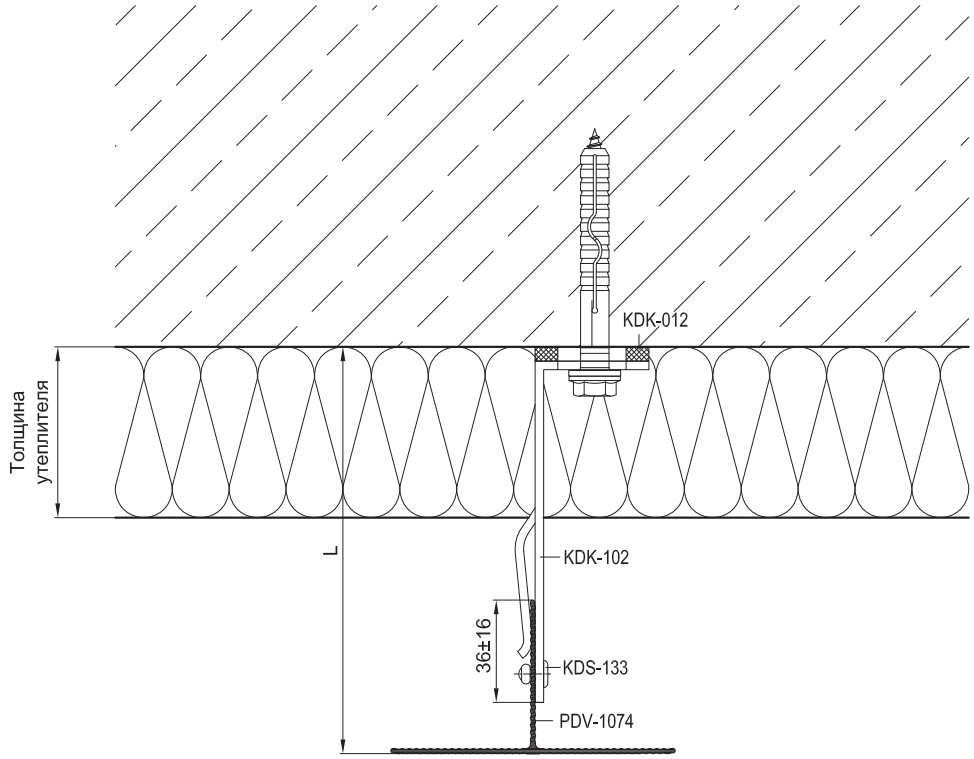


| Артикул | Наименование |
|---|---|
| PDV-1074 | Т-Профиль 100x54x1,8 |
| | |
| KDK-012 | Термоизолятор L 60 |
| KDK-102 | Кронштейн L 40x120 |
| | |
| KDS-133 | Заклепка 5x12 A1/A2 |
| KDS-135 | Заклепка 5x20 K14 A1/A2 |

| Толщина утеплителя, мм | Кронштейн | L, мм | Lmin, мм | Lmax, мм |
|---|---|---|---|---|
| - | Кронштейн 80 | 102 | 86 | 118 |
| 60±10 | Кронштейн 120 | 142 | 126 | 158 |
| 90±10 | Кронштейн 150 | 172 | 156 | 188 |
| 110±10 | Кронштейн 170 | 192 | 176 | 208 |
| 130±10 | Кронштейн 190 | 212 | 196 | 228 |
| 160±10 | Кронштейн 220 | 242 | 226 | 258 |

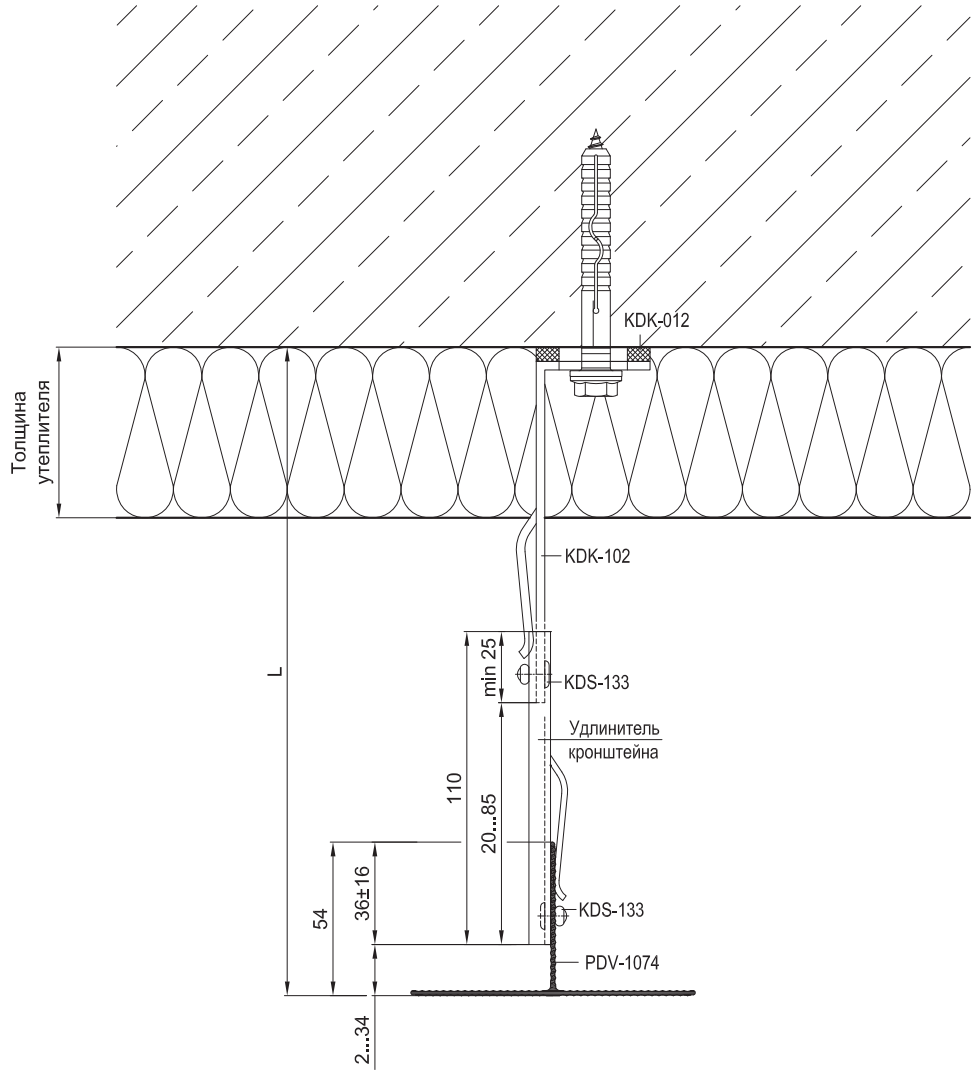


| Артикул | Наименование |
|---|---|
| PDV-1074 | Т-Профиль 100x54x1,8 |
| | |
| KDK-012 | Термоизолятор L 60 |
| KDK-102 | Кронштейн L 40x120 |
| | |
| KDS-133 | Заклепка 5x12 A1/A2 |
| KDS-135 | Заклепка 5x20 K14 A1/A2 |

| Кронштейн | Lmin, мм | Lmax, мм |
|---|---|---|
| Кронштейн 80 | 116 | 203 |
| Кронштейн 120 | 146 | 243 |
| Кронштейн 150 | 176 | 273 |
| Кронштейн 170 | 196 | 293 |
| Кронштейн 190 | 216 | 313 |
| Кронштейн 220 | 246 | 343 |

для кронштейнов серии "Econom" ("Light")

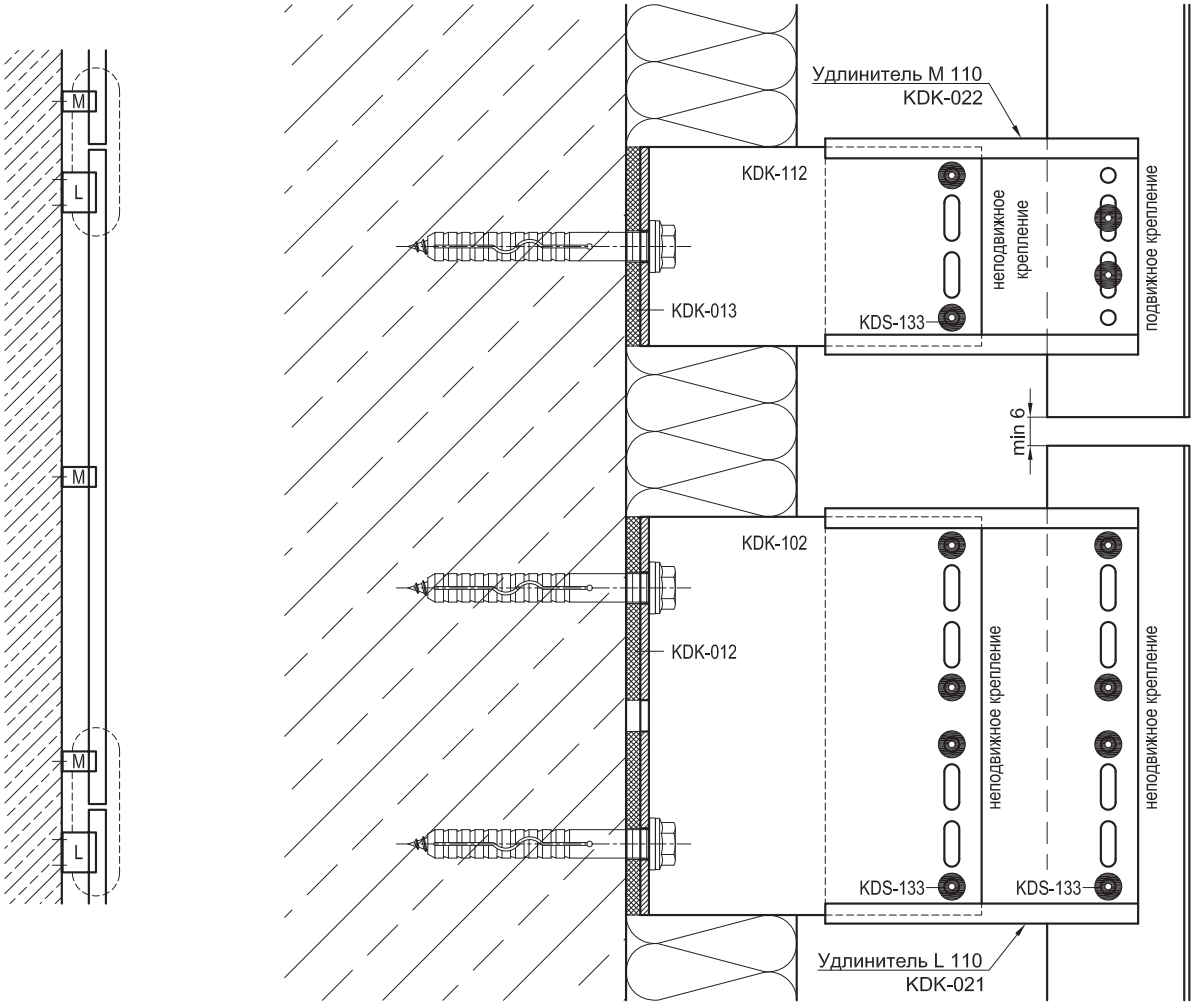

для кронштейнов серии "Econom" ("Light")

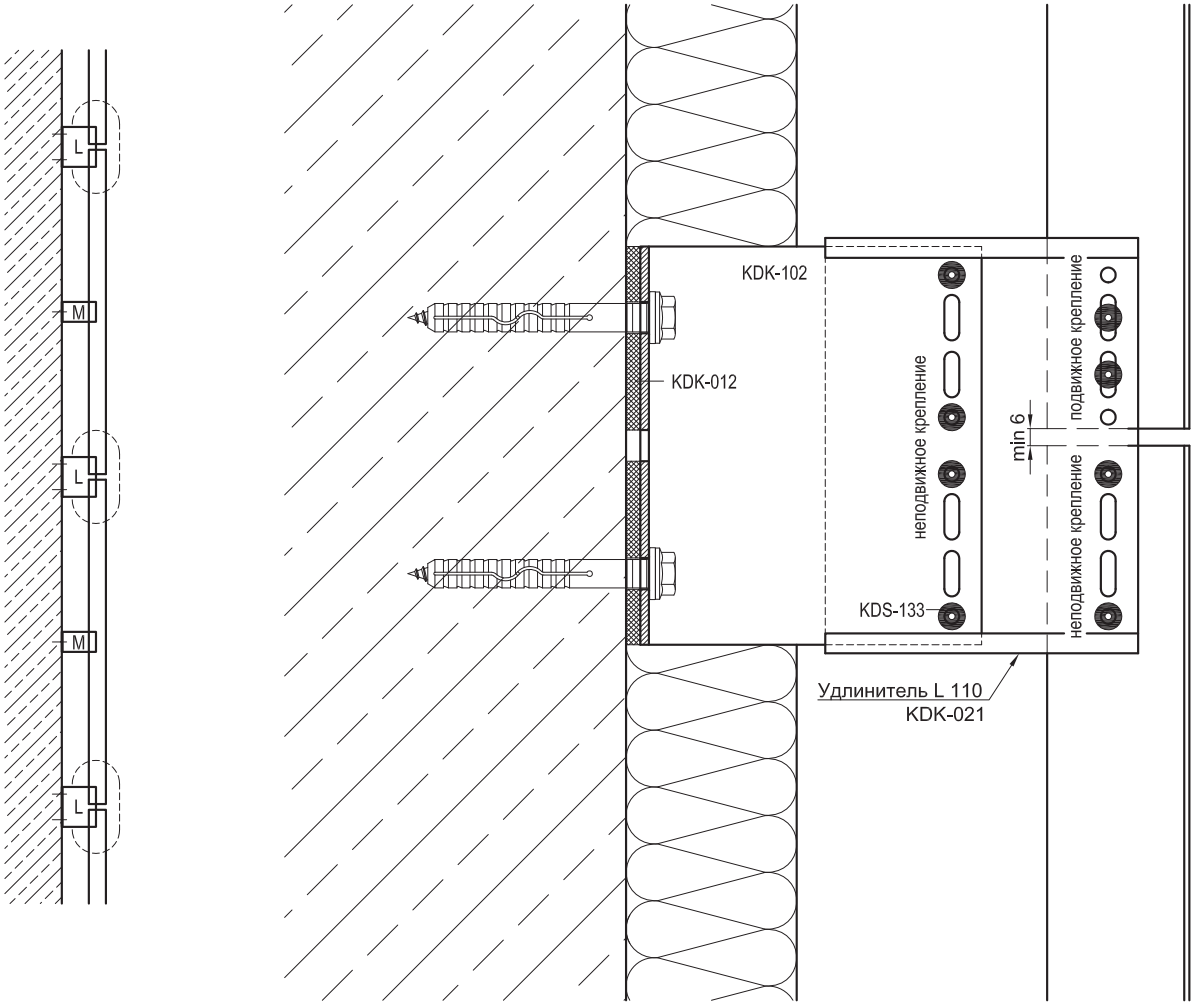

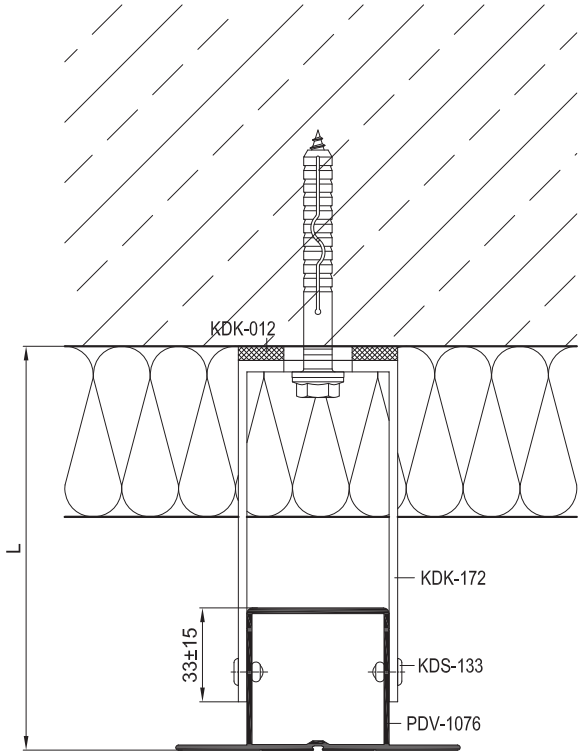


| Артикул | Наименование |
|---|---|
| PDV-1076 | H-Профиль 100x50x2,2 |
| | |
| KDK-012 | Термоизолятор L 60 |
| KDK-172 | Кронштейн UL 120 |
| | |
| KDS-103 | Заклепка 3,2x10 A2/A2 |
| KDS-133 | Заклепка 5x12 A1/A2 |

| Толщина утеплителя, мм | Кронштейн | L, мм | Lmin, мм | Lmax, мм |
|---|---|---|---|---|
| - | Кронштейн 80 | 102 | 87 | 117 |
| 60±10 | Кронштейн 120 | 142 | 127 | 157 |
| 90±10 | Кронштейн 150 | 172 | 157 | 187 |
| 110±10 | Кронштейн 170 | 192 | 177 | 207 |
| 130±10 | Кронштейн 190 | 212 | 197 | 227 |
| 160±10 | Кронштейн 220 | 242 | 227 | 257 |

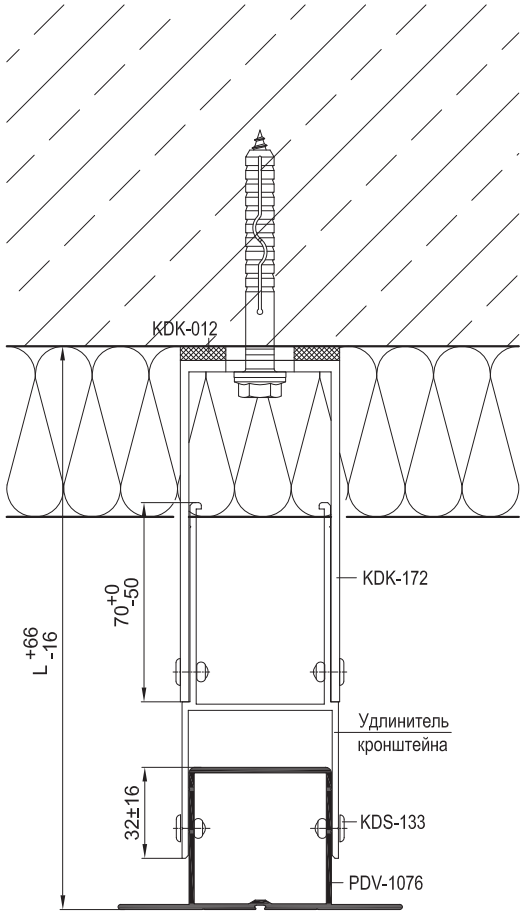


| Артикул | Наименование |
|---|---|
| PDV-1076 | H-Профиль 100x50x2,2 |
| | |
| KDK-012 | Термоизолятор L 60 |
| KDK-172 | Кронштейн UL 120 |
| | |
| KDS-103 | Заклепка 3,2x10 A2/A2 |
| KDS-133 | Заклепка 5x12 A1/A2 |

| Кронштейн | Lmin, мм | Lmax, мм |
|---|---|---|
| Кронштейн 80 | 142 | 224 |
| Кронштейн 120 | 182 | 264 |
| Кронштейн 150 | 212 | 294 |
| Кронштейн 170 | 232 | 314 |
| Кронштейн 190 | 252 | 334 |
| Кронштейн 220 | 282 | 364 |

для кронштейнов серии "Ultra" ("Hight")

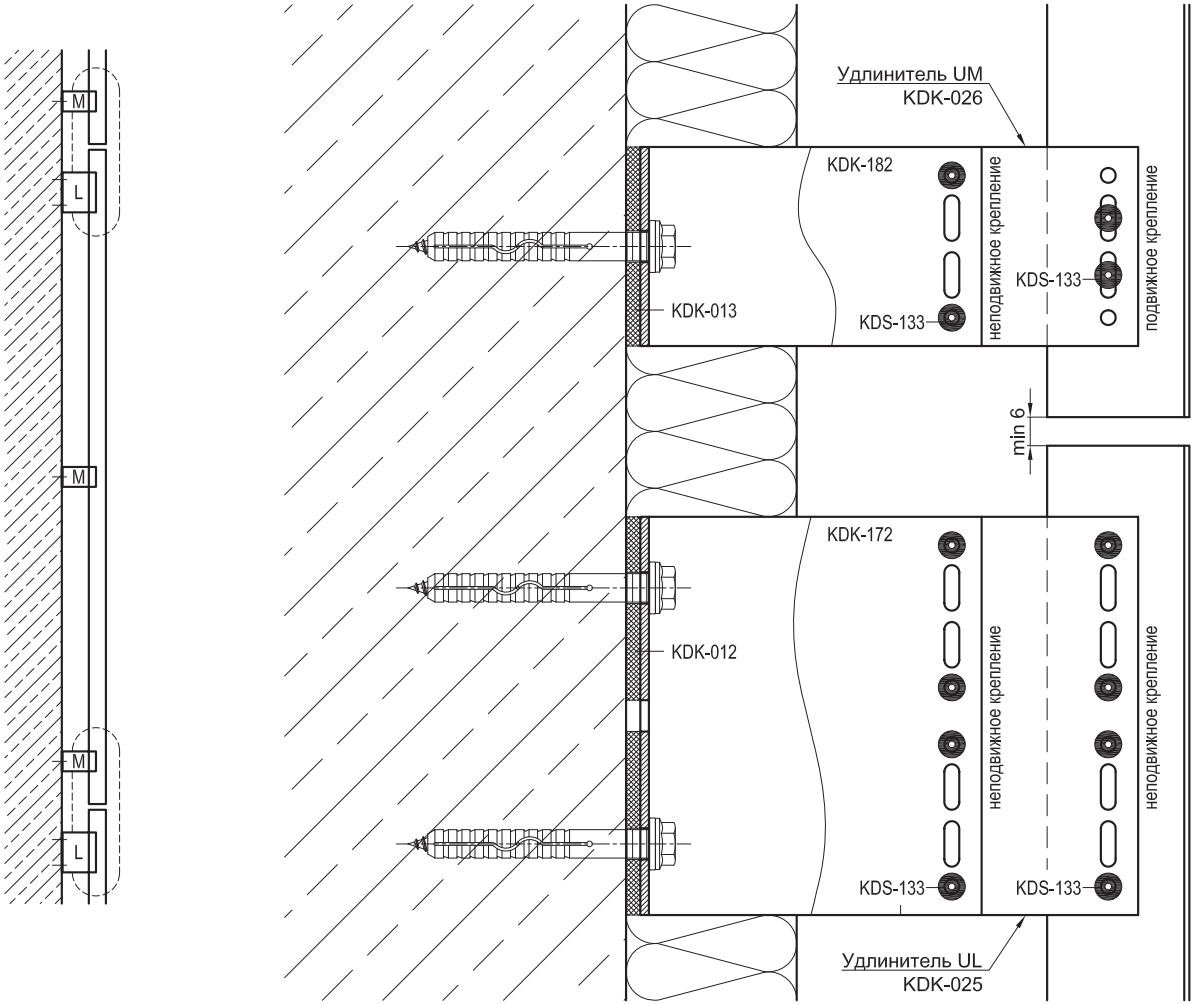

для кронштейнов серии "Ultra" ("Hight")

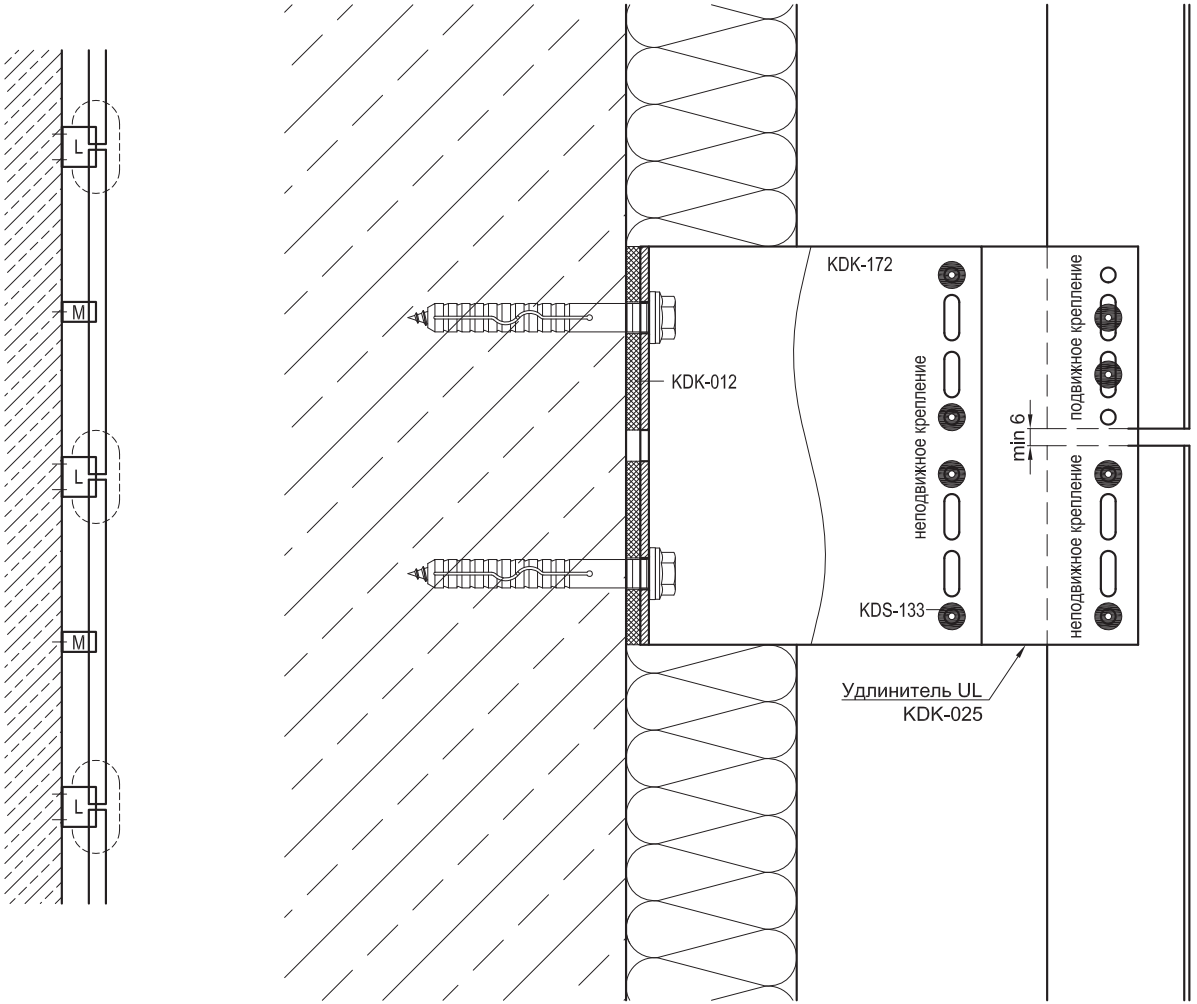

| dokSal | Навесной вентилируемый фасад | DVF-31(2) |
|---|---|---|
| | Типовая схема крепления утеплителя | 05.01 |

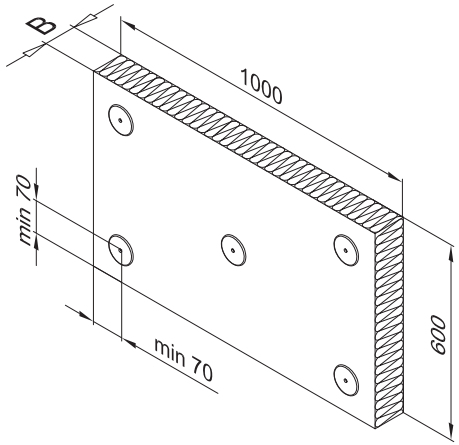


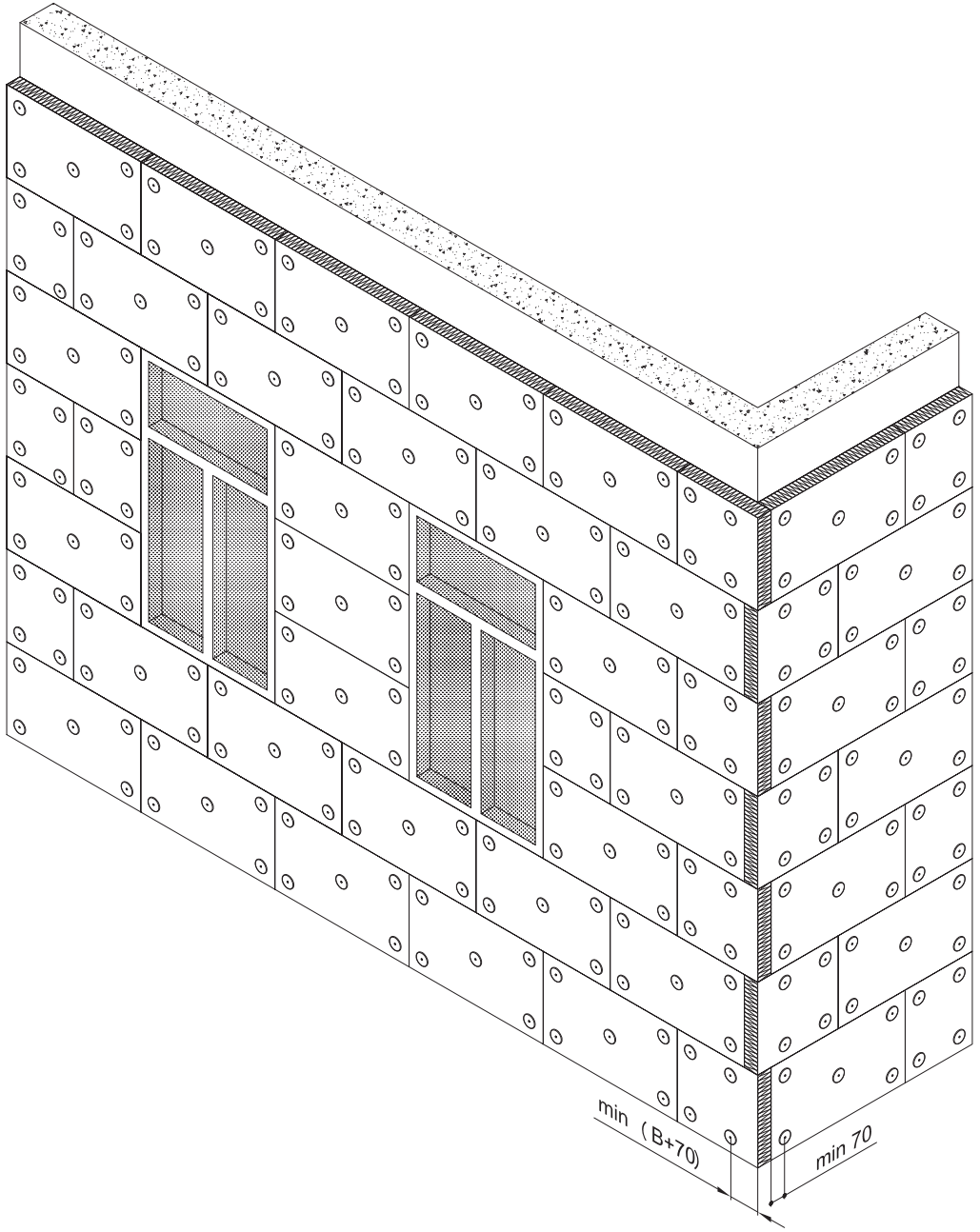

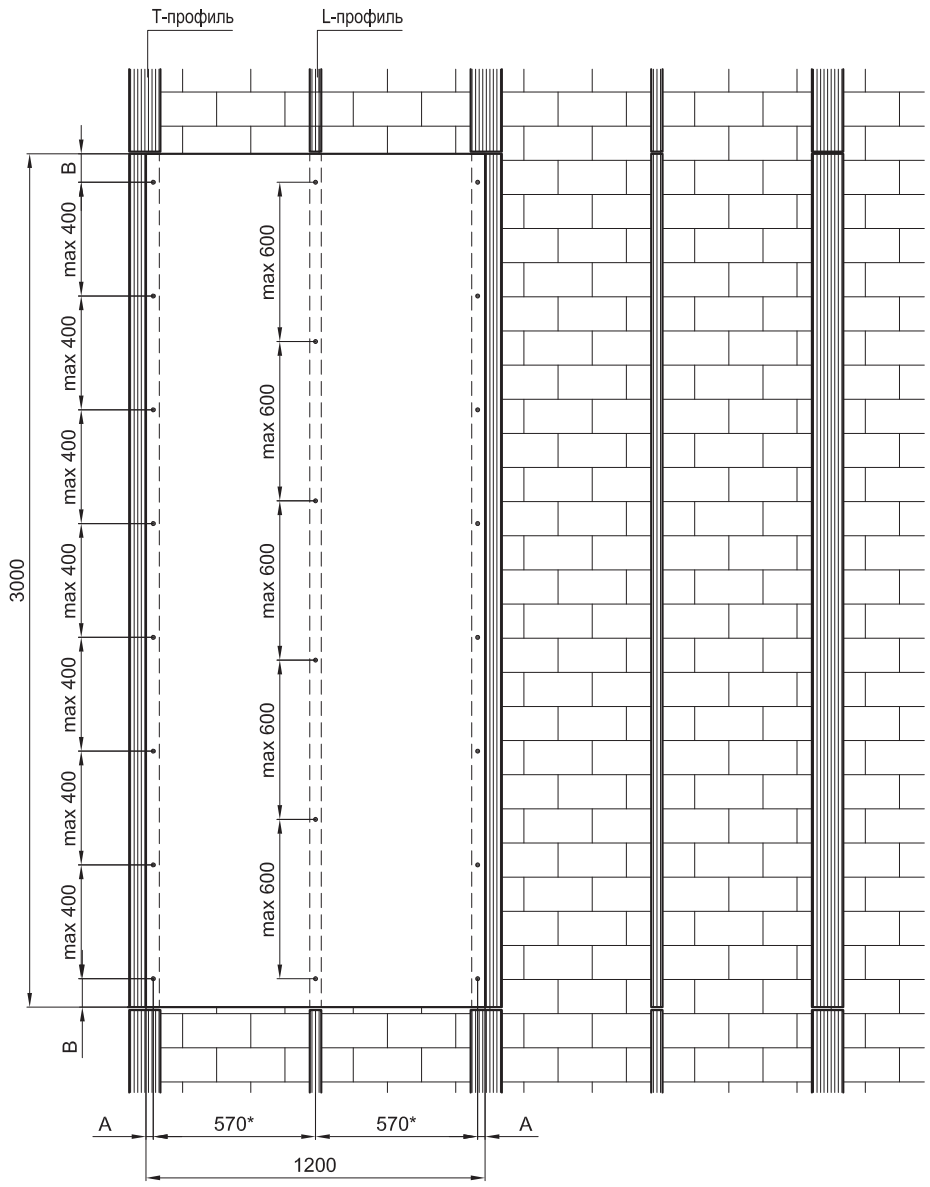


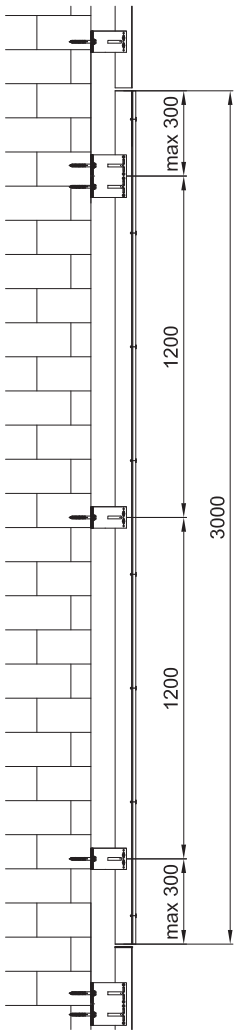


* Шаг вертикальных направляющих не более 625 мм.
A=30...150 мм, B=50...150 мм - для фиброцементных панелей.
A=30...100 мм, B=30...100 мм - для фибробетонных панелей типа "Fiber C".

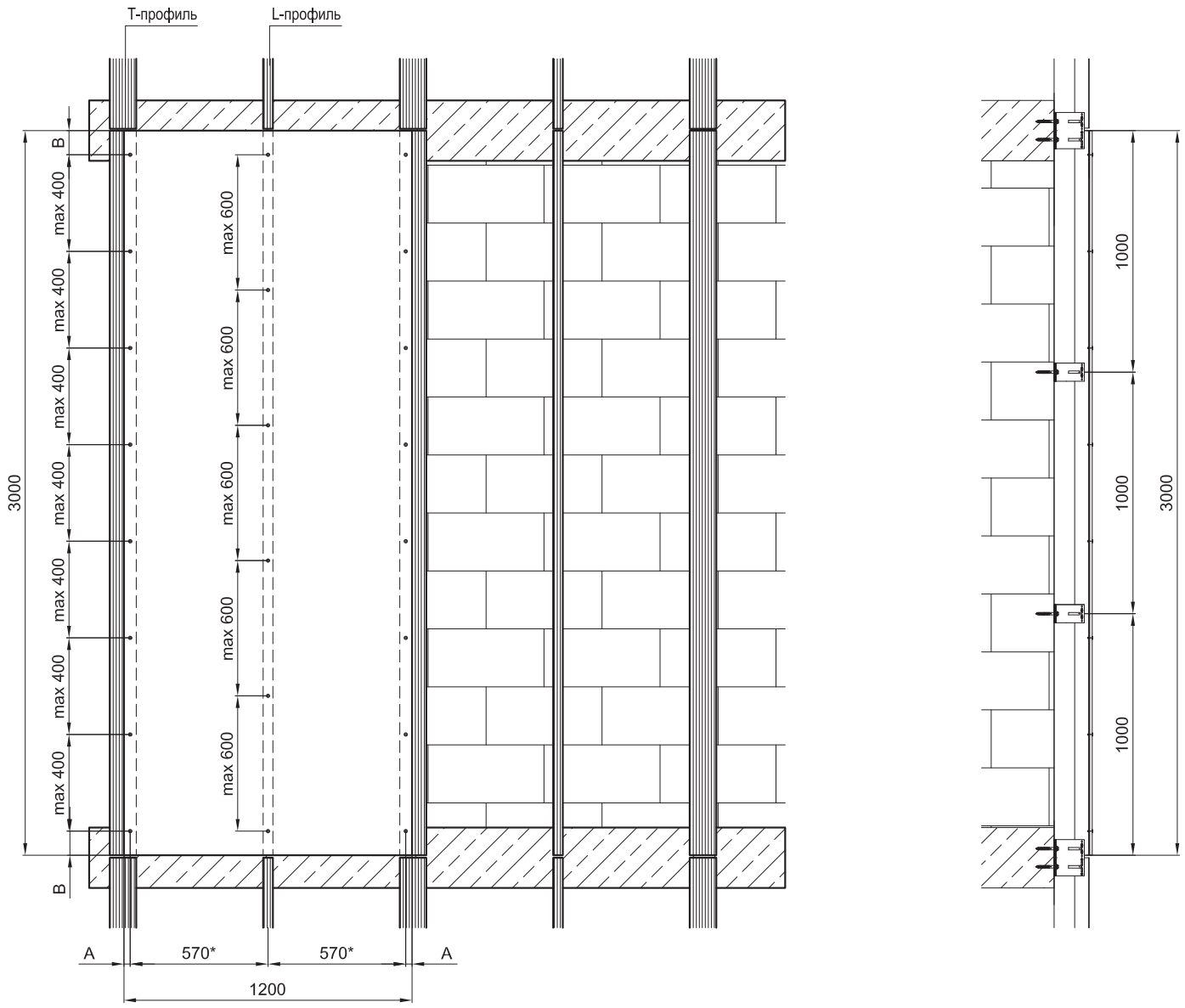


* Шаг вертикальных направляющих не более 625 мм.
A=30...150 мм, B=50...150 мм - для фиброцементных панелей.
A=30...100 мм, B=30...100 мм - для фибробетонных панелей типа "Fiber C".

| | | |
|---|---|---|
| dokSal | **Навесной вентилируемый фасад** | **DVF-31(2)** |
| | Вариант раскладки панелей на однородном участке стены | 06.03 |

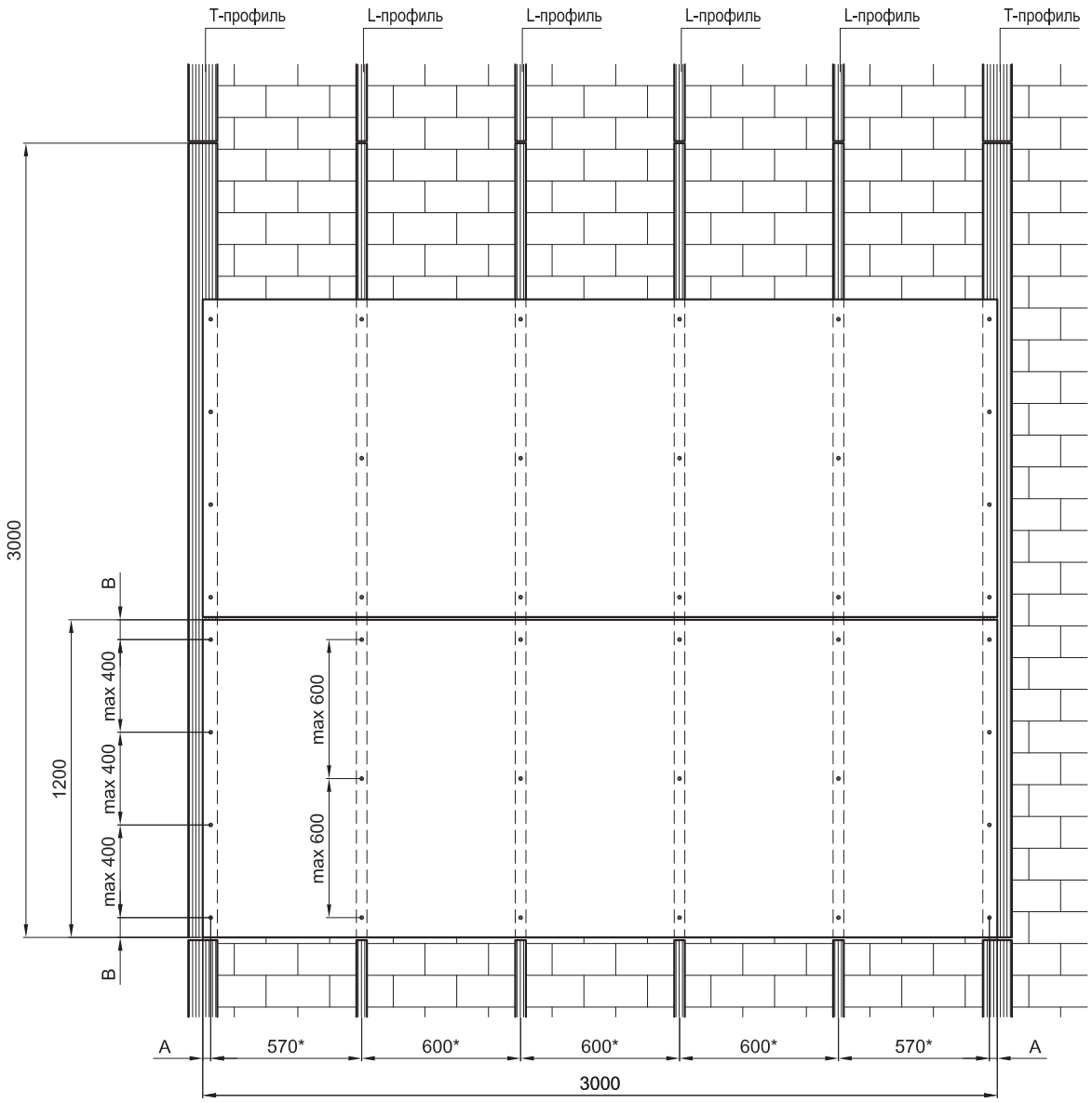


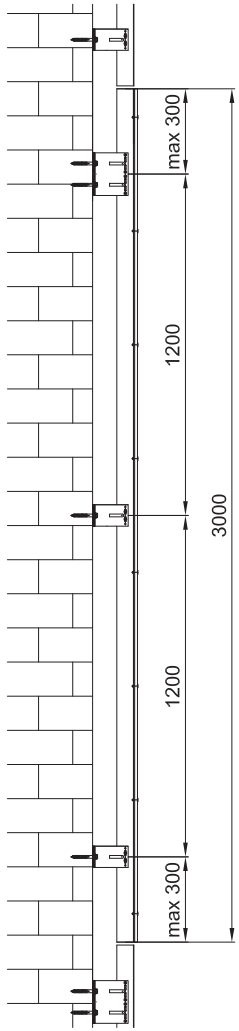


* Шаг вертикальных направляющих не более 625 мм.
A=30...150 мм, B=50...150 мм - для фиброцементных панелей.
A=30...100 мм, B=30...100 мм - для фибробетонных панелей типа "Fiber C".

| dokSal | Навесной вентилируемый фасад | DVF-31(2) |
|---|---|---|
| | Вариант раскладки панелей на стене каркасного здания | 06.04 |

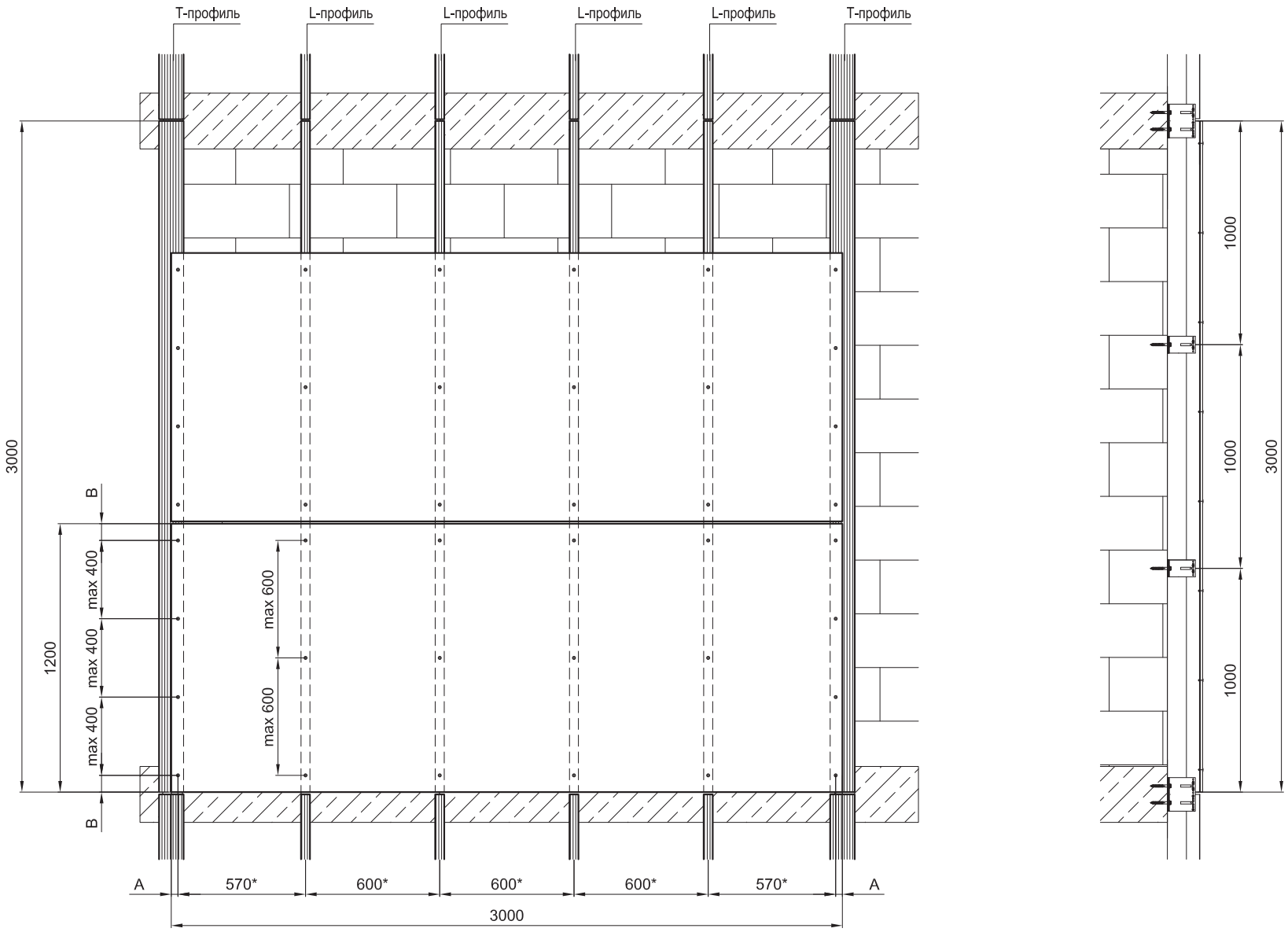


* Шаг вертикальных направляющих не более 625 мм.
A=30...150 мм, B=50...150 мм - для фиброцементных панелей.
A=30...100 мм, B=30...100 мм - для фибробетонных панелей типа "Fiber C".

**Вариант 1**

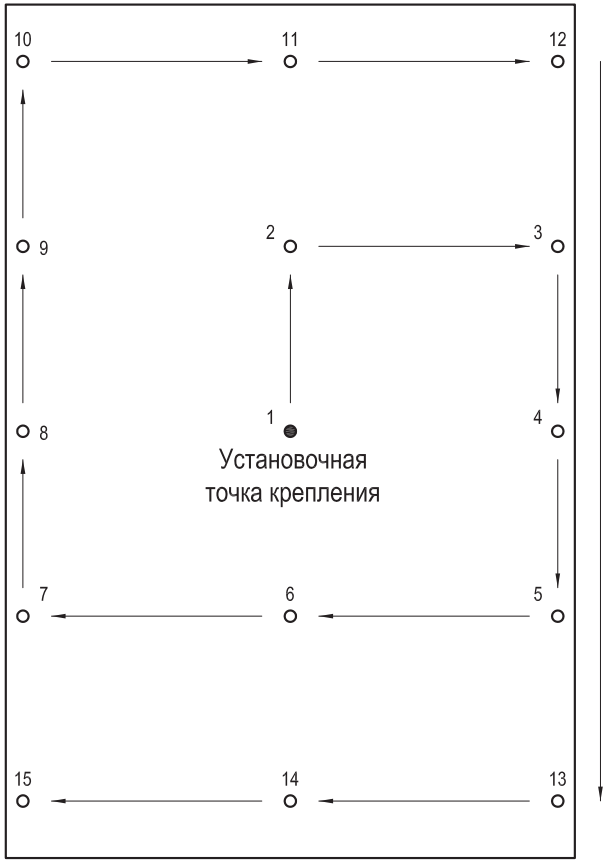


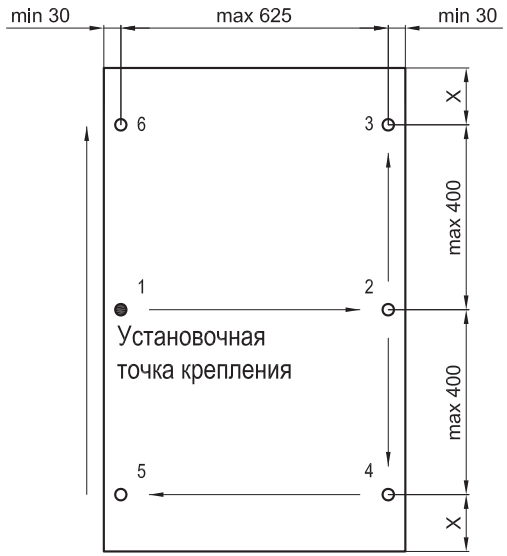


| Длина плиты, мм | X, мм |
|---|---|
| < 1000 | 50 |
| 1000...1500 | 100 |
| > 1500 | 150 |

**Установочная точка крепления**

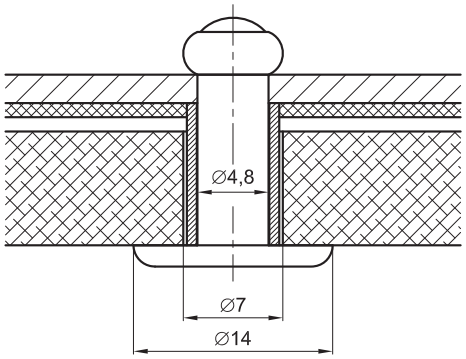


**Другие точки крепления**

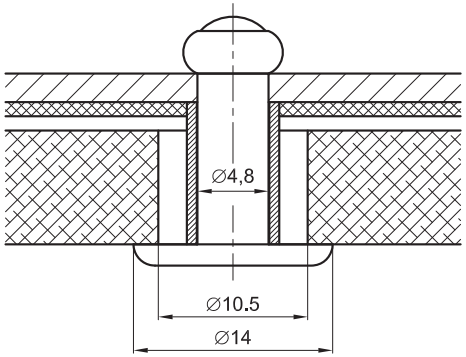


| Плита | Макс. размер, мм |
|---|---|
| Минерит ХД | 1525 |
| Минерит Пастель | |
| Минерит ПК | 3050 |

| Плита | Стандартные размеры, мм |
|---|---|
| Минерит ХД | 8x1200x3050 (14.4 кг/кв.м)<br>10x1200x3050 (18.0 кг/кв.м) |
| Минерит Пастель | |
| Минерит ПК | |

Машинка заклепочная Gesipa AccuBird (art. 7250037)

Центрирующий инструмент для отверстий 10,5 мм (сверло Ø5 мм)

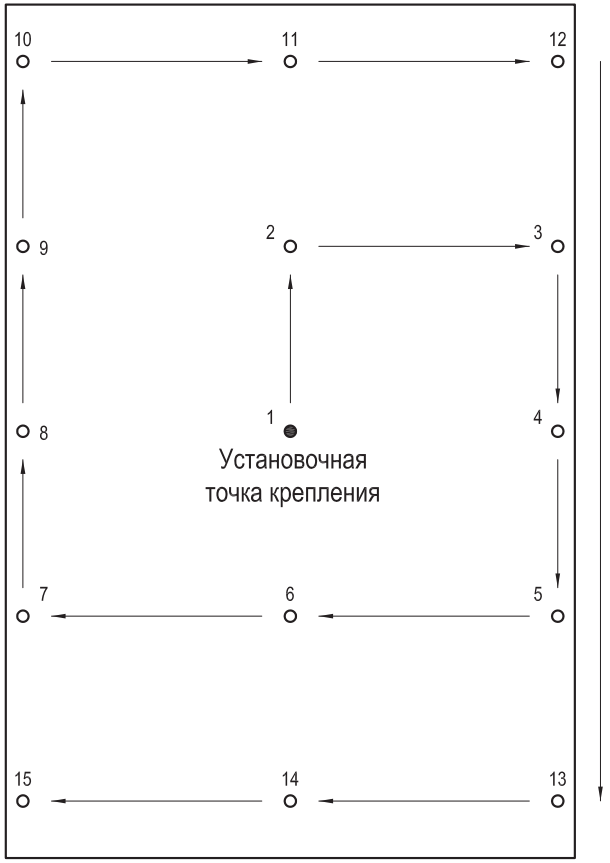


**Вариант 2**

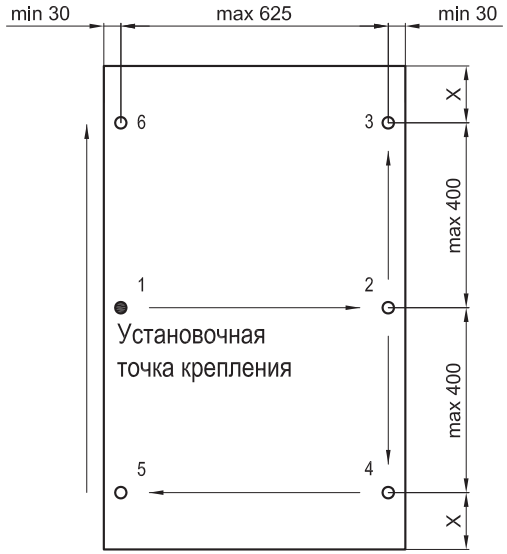


| Длина плиты, мм | X, мм |
|---|---|
| < 1000 | 50 |
| 1000...1500 | 100 |
| > 1500 | 150 |

**Установочная точка крепления**

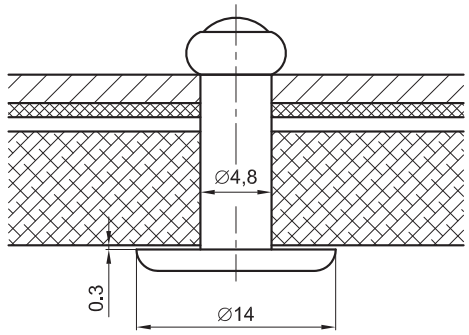


**Другие точки крепления**

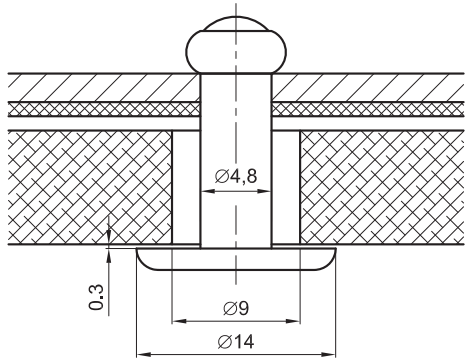


| Плита | Макс. размер, мм |
|---|---|
| Минерит ХД | 1525 |
| Минерит Пастель | |
| Минерит ПК | 3050 |

| Плита | Стандартные размеры, мм |
|---|---|
| Минерит ХД | 8x1200x3050 (14.4 кг/кв.м)<br>10x1200x3050 (18.0 кг/кв.м) |
| Минерит Пастель | |
| Минерит ПК | |

Машинка заклепочная Gesipa AccuBird (art. 7250037)

Насадка Gesipa PG 17/29K (art. 7253047)

Центрирующий инструмент для отверстий 10,5 мм (сверло Ø5 мм)

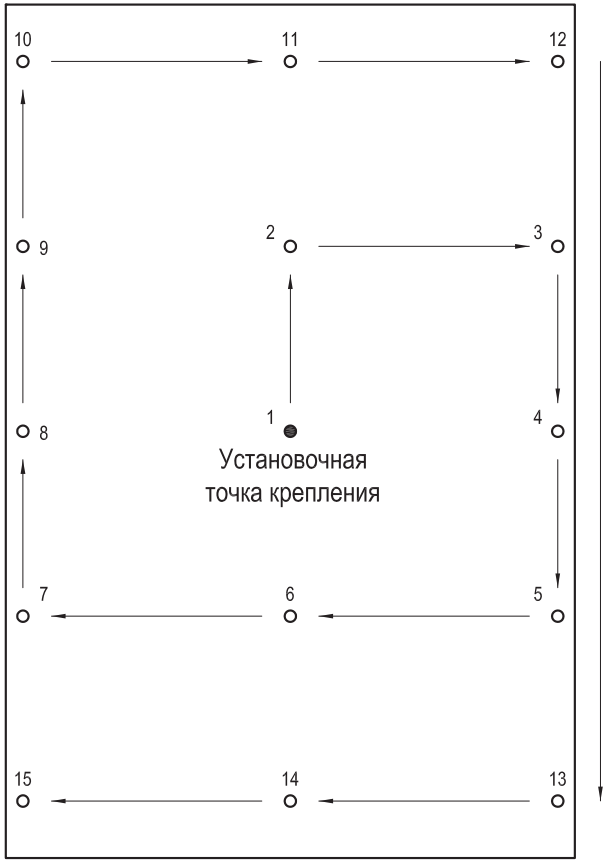


**Вариант 3**

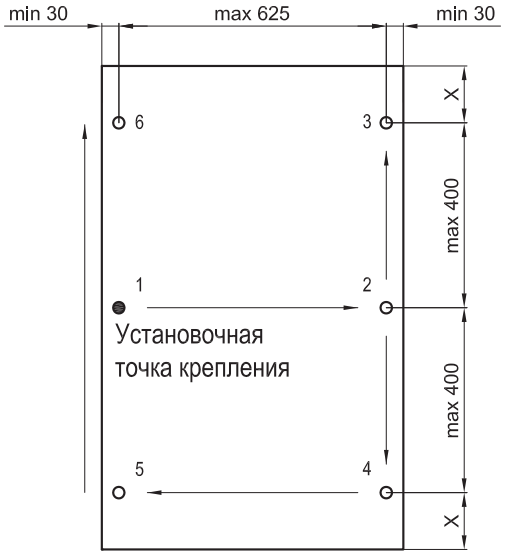


| Длина плиты, мм | X, мм |
|---|---|
| < 1000 | 50 |
| 1000...1500 | 100 |
| > 1500 | 150 |

**Установочная точка крепления**

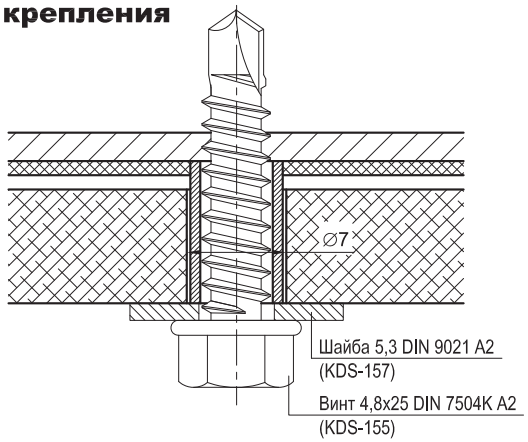


**Другие точки крепления**

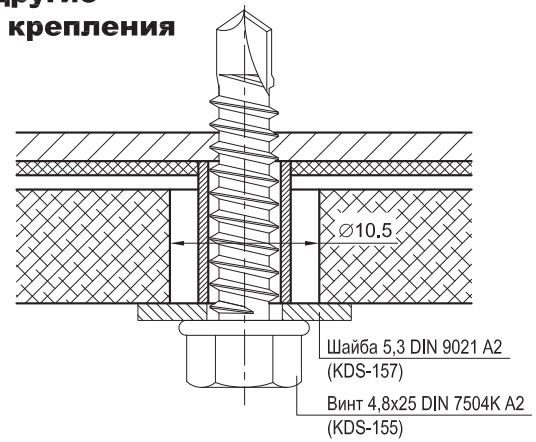


Центрирующий инструмент для отверстий 8 мм (сверло Ø3,8 мм)

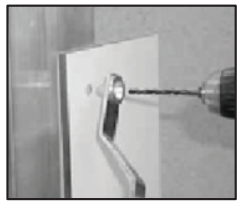

| Плита | Макс. размер, мм |
|---|---|
| Минерит ХД | 1525 |
| Минерит Пастель | |
| Минерит ПК | 3050 |

| Плита | Стандартные размеры, мм |
|---|---|
| Минерит ХД | 8x1200x3050 (14.4 кг/кв.м)<br>10x1200x3050 (18.0 кг/кв.м) |
| Минерит Пастель | |
| Минерит ПК | |

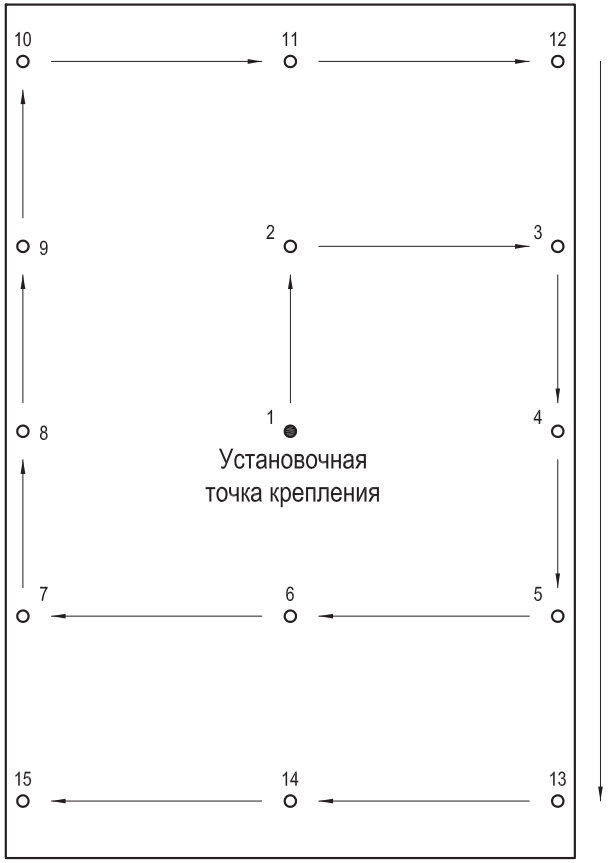


**Вариант 4**

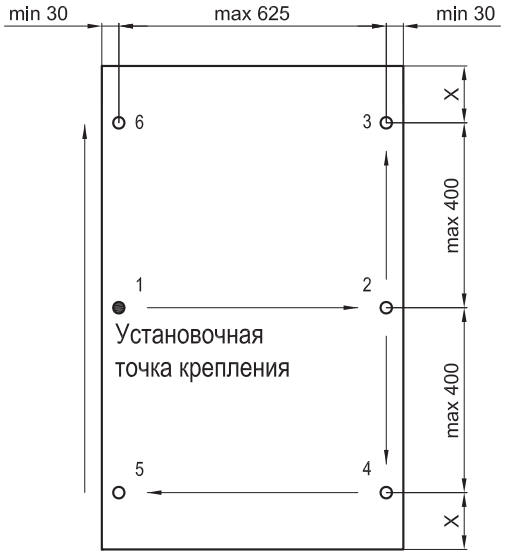


| Длина плиты, мм | X, мм |
|---|---|
| < 1000 | 50 |
| 1000...1500 | 100 |
| > 1500 | 150 |

**Установочная точка крепления**

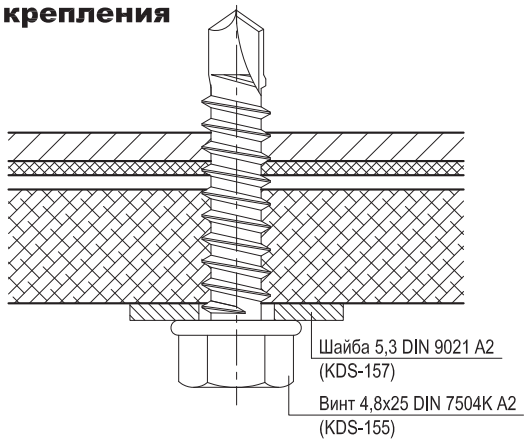


**Другие точки крепления**

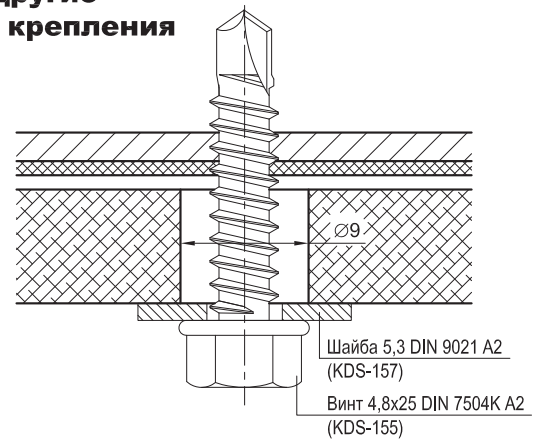


| Плита | Макс. размер, мм |
|---|---|
| Минерит ХД | 1525 |
| Минерит Пастель | |
| Минерит ПК | 3050 |

| Плита | Стандартные размеры, мм |
|---|---|
| Минерит ХД | 8x1200x3050 (14.4 кг/кв.м)<br>10x1200x3050 (18.0 кг/кв.м) |
| Минерит Пастель | |
| Минерит ПК | |

Центрирующий инструмент
для отверстий 8 мм
(сверло Ø3,8 мм)

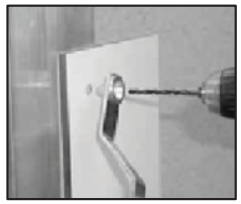

Последовательность крепления горизонтально расположенных плит

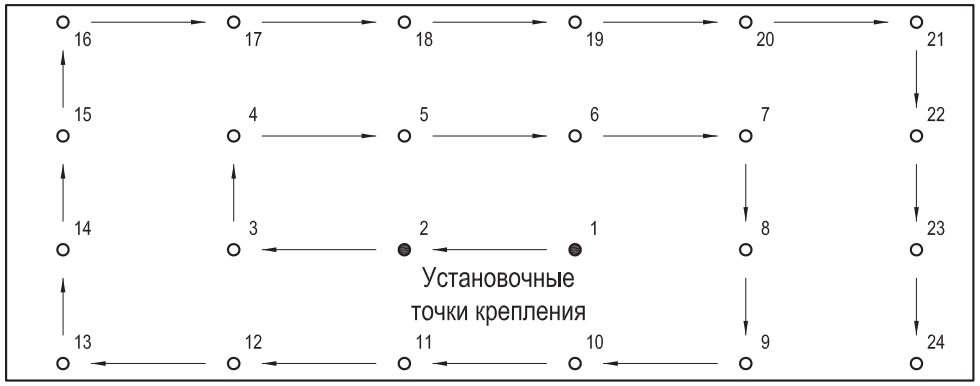


**Последовательность монтажа**

1. Просверлить отверстие в плите в установочной точке крепления.
2. Просверлить отверстия в плите для других точек крепления.
3. Поставить плиту на место, закрепить сначала в установочной точке крепления, затем в других.
4. Крепить заклепки с помощью заклепочной машинки и насадки (зависит от варианта крепления).
5. Сверлить отверстия в направляющей с помощью центрирующего инструмента, после ставить заклепку.
6. Обязательно ставить уплотнитель с планкой вертикального шва в вертикальные швы между плитами.
7. Следить за размерами межплиточных швов.

Однопролетная схема

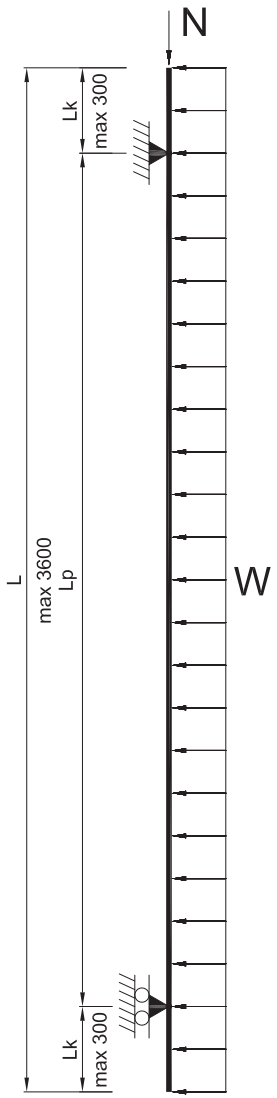


Двухпролетная схема

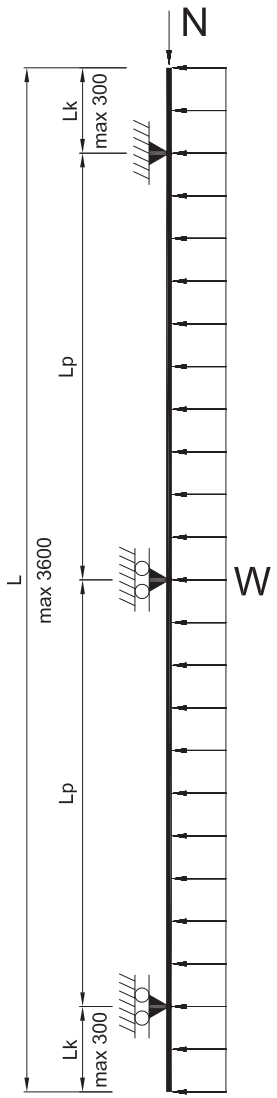


Трехпролетная схема

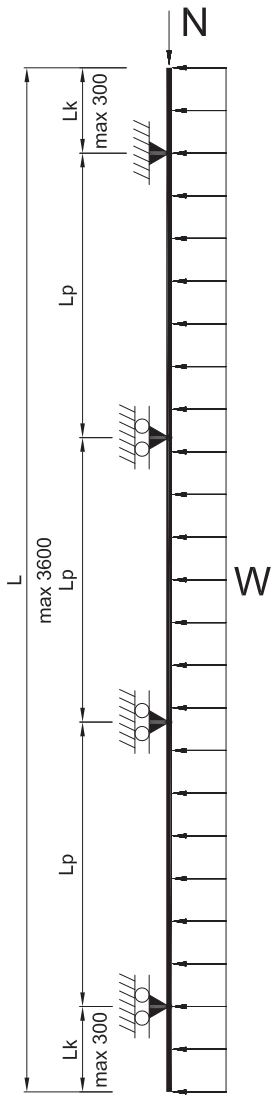


Четырехпролетная схема

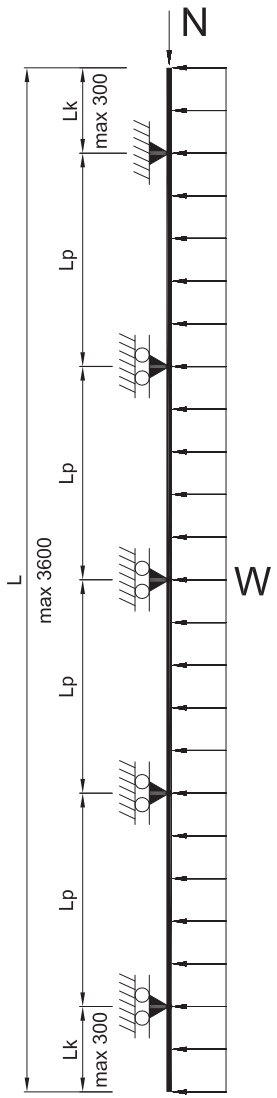


L - длина направляющей

Lp - длина пролета между кронштейнами

Lk - длина консоли направляющей

N - вертикальная нагрузка от веса конструкции и облицовочного материала

W - горизонтальная нагрузка от ветрового давления

Облицовка - фиброцементные и асбестоцементные панели

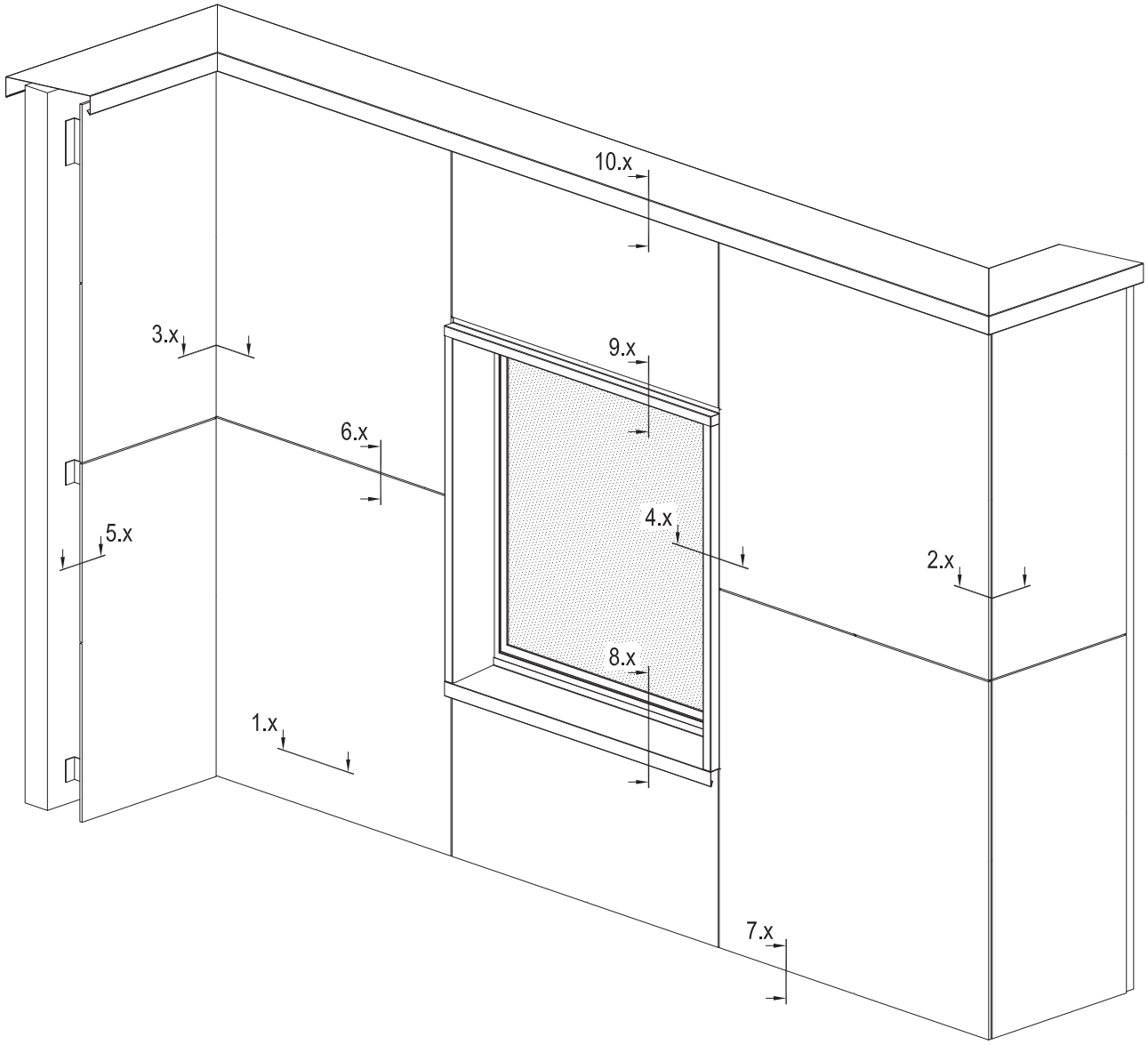

| | | |
|---|---|---|
| dokSal | **Навесной вентилируемый фасад** | **DVF-31(2)** |
| | Горизонтальное сечение 1.1 | 07.02.01 |

Облицовка - фиброцементные и асбестоцементные панели

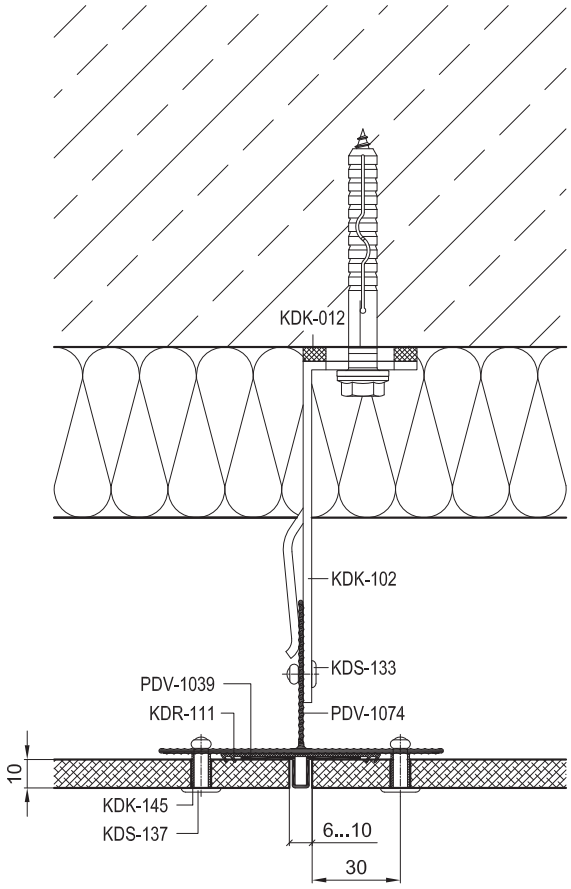


Допускается вариант конструкции без применения планки вертикального шва PDV-1039. В этом случае зазор между плитами облицовки должен быть не менее 4 мм.

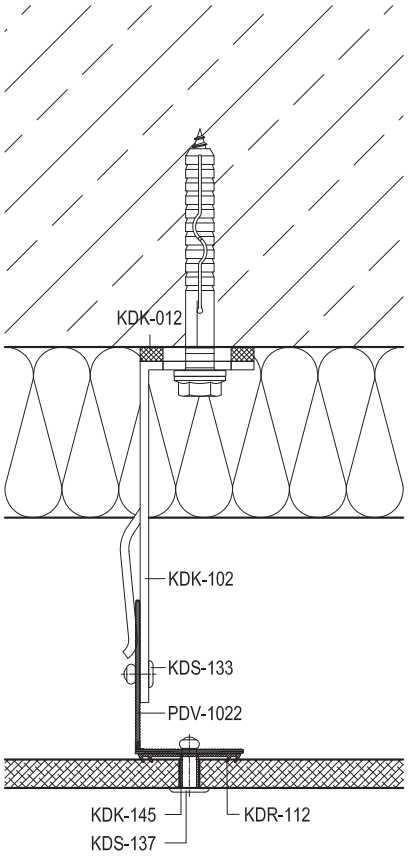


Для крепления облицовки применяется профиль PDV-1022, а в местах их стыковки профиль PDV-1074.

| Артикул | Наименование |
|---|---|
| PDV-1022 | L-Профиль 38x54x1,7 |
| PDV-1036 | Профиль вспомогательный |
| PDV-1037 | Планка внешнего угла |
| PDV-1038 | Уголок 25x25 |
| PDV-1039 | Планка вертикального шва |
| PDV-1040 | Планка горизонтального шва |
| PDV-1074 | T-Профиль 100x54x1,8 * |
| | |
| KDK-012 | Термоизолятор L 60 |
| KDK-013 | Термоизолятор M 60 |
| KDK-102 | Кронштейн L 40x120 |
| KDK-112 | Кронштейн M 40x120 |
| KDK-137 | Заклепка 5,0x20 K14 A1/A2 |
| KDK-145 | Втулка Ø6,5x12 (нерж.) ** |
| | |
| KDR-111 | Уплотнитель широкий 56 мм |
| KDR-112 | Уплотнитель узкий 36 мм |
| | |
| KDS-103 | Заклепка 3,2x10 A2/A2 |
| KDS-133 | Заклепка 5x12 A1/A2 |
| KDS-134 | Заклепка 5x12 A2/A2 |
| KDS-137 | Заклепка 4,8x20 K14 A1/A2 ** |
| KDS-138 | Заклепка 4,8x20 K14 A2/A2 ** |
| KDS-143 | Саморез 4,2x16 DIN 7504N A2 |

* Определяется прочностными расчетами

** Определяются толщиной облицовки

Облицовка - фиброцементные и асбестоцементные панели

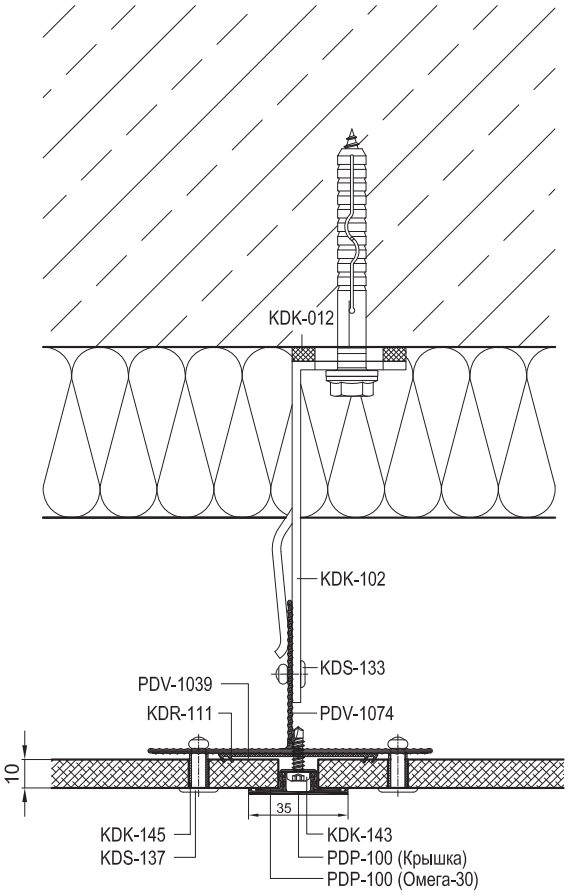


PDP-100 (Омега-30) как вариант можно нарезать по 80 мм и с шагом 400 мм крепить двумя саморезами.

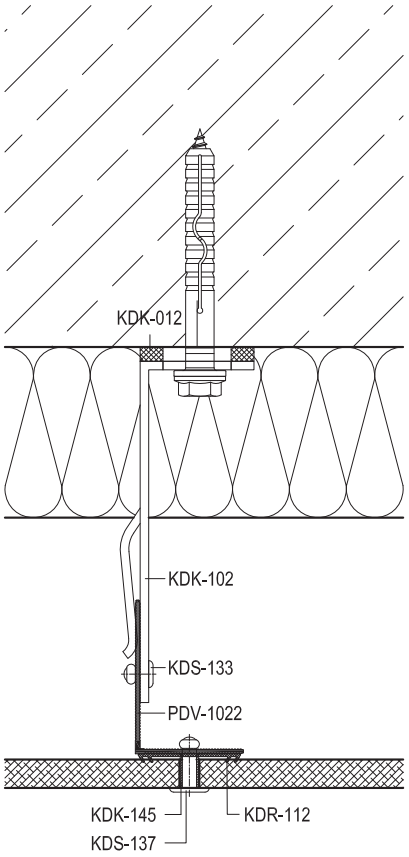


Для крепления облицовки применяется профиль PDV-1022, а в местах их стыковки профиль PDV-1074.

| Артикул | Наименование |
|---|---|
| PDV-1022 | L-Профиль 38x54x1,7 |
| PDV-1036 | Профиль вспомогательный |
| PDV-1037 | Планка внешнего угла |
| PDV-1038 | Уголок 25x25 |
| PDV-1039 | Планка вертикального шва |
| PDV-1040 | Планка горизонтального шва |
| PDV-1074 | T-Профиль 100x54x1,8 * |
| | |
| KDK-012 | Термоизолятор L 60 |
| KDK-013 | Термоизолятор M 60 |
| KDK-102 | Кронштейн L 40x120 |
| KDK-112 | Кронштейн M 40x120 |
| KDK-137 | Заклепка 5,0x20 K14 A1/A2 |
| KDK-145 | Втулка Ø6,5x12 (нерж.) ** |
| | |
| KDR-111 | Уплотнитель широкий 56 мм |
| KDR-112 | Уплотнитель узкий 36 мм |
| | |
| KDS-103 | Заклепка 3,2x10 A2/A2 |
| KDS-133 | Заклепка 5x12 A1/A2 |
| KDS-134 | Заклепка 5x12 A2/A2 |
| KDS-137 | Заклепка 4,8x20 K14 A1/A2 ** |
| KDS-138 | Заклепка 4,8x20 K14 A2/A2 ** |
| KDS-143 | Саморез 4,2x16 DIN 7504N A2 |

* Определяется прочностными расчетами

** Определяются толщиной облицовки

## Облицовка - фиброцементные и асбестоцементные панели

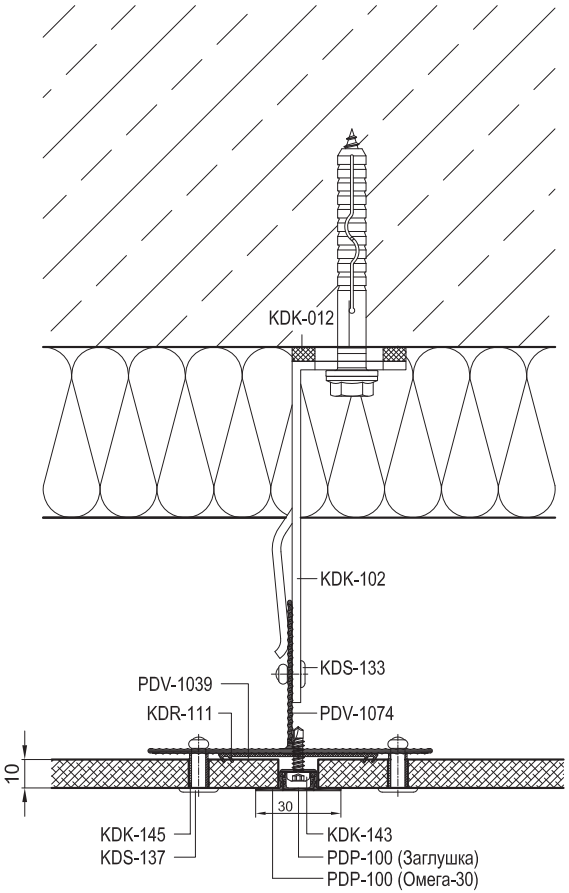


PDP-100 (Омега-30) как вариант можно нарезать по 80 мм и с шагом 400 мм крепить двумя саморезами.

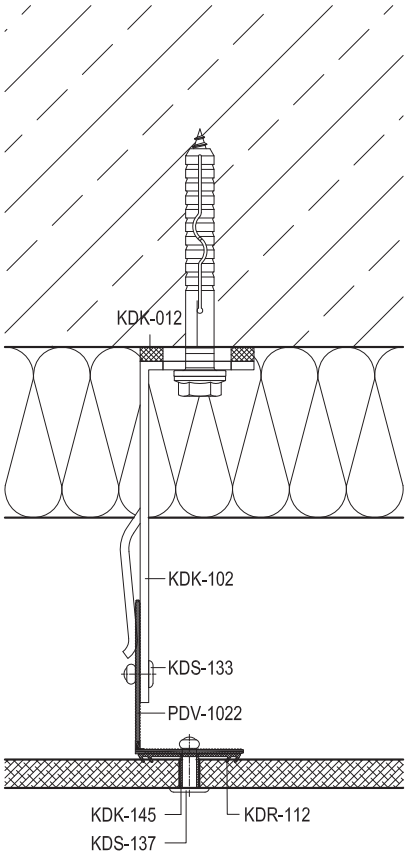


Для крепления облицовки применяется профиль PDV-1022, а в местах их стыковки профиль PDV-1074.

| Артикул | Наименование |
|---|---|
| PDV-1022 | L-Профиль 38x54x1,7 |
| PDV-1036 | Профиль вспомогательный |
| PDV-1037 | Планка внешнего угла |
| PDV-1038 | Уголок 25x25 |
| PDV-1039 | Планка вертикального шва |
| PDV-1040 | Планка горизонтального шва |
| PDV-1074 | T-Профиль 100x54x1,8 * |
| | |
| KDK-012 | Термоизолятор L 60 |
| KDK-013 | Термоизолятор M 60 |
| KDK-102 | Кронштейн L 40x120 |
| KDK-112 | Кронштейн M 40x120 |
| KDK-137 | Заклепка 5,0x20 K14 A1/A2 |
| KDK-145 | Втулка Ø6,5x12 (нерж.) ** |
| | |
| KDR-111 | Уплотнитель широкий 56 мм |
| KDR-112 | Уплотнитель узкий 36 мм |
| | |
| KDS-103 | Заклепка 3,2x10 A2/A2 |
| KDS-133 | Заклепка 5x12 A1/A2 |
| KDS-134 | Заклепка 5x12 A2/A2 |
| KDS-137 | Заклепка 4,8x20 K14 A1/A2 ** |
| KDS-138 | Заклепка 4,8x20 K14 A2/A2 ** |
| KDS-143 | Саморез 4,2x16 DIN 7504N A2 |

* Определяется прочностными расчетами

** Определяются толщиной облицовки

Облицовка - фиброцементные и асбестоцементные панели

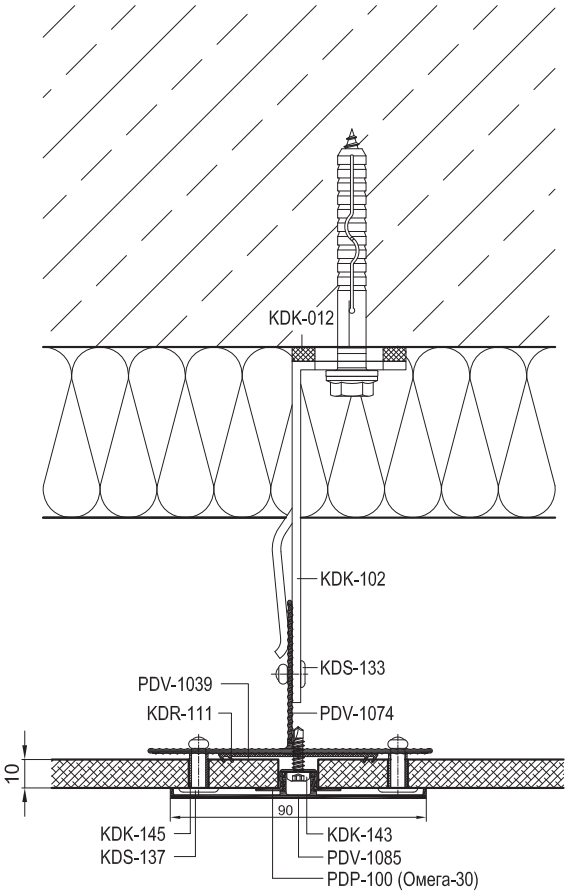


PDP-100 (Омега-30) как вариант можно нарезать по 80 мм и с шагом 400 мм крепить двумя саморезами.

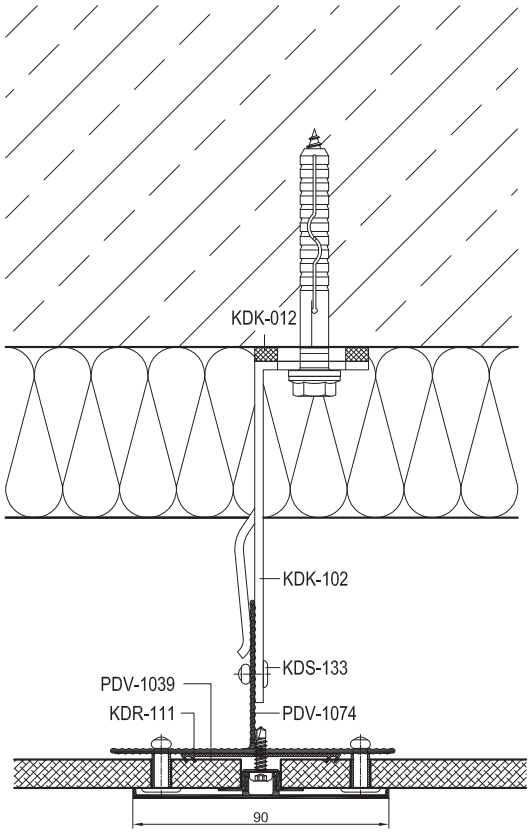


В данном варианте, для крепления облицовки применяются только профили PDV-1074, а в местах стыковки олицовки декоративные планки, закрывающие заклепки.

| Артикул | Наименование |
|---|---|
| PDV-1022 | L-Профиль 38x54x1,7 |
| PDV-1036 | Профиль вспомогательный |
| PDV-1037 | Планка внешнего угла |
| PDV-1038 | Уголок 25x25 |
| PDV-1039 | Планка вертикального шва |
| PDV-1040 | Планка горизонтального шва |
| PDV-1074 | T-Профиль 100x54x1,8 * |
| | |
| KDK-012 | Термоизолятор L 60 |
| KDK-013 | Термоизолятор M 60 |
| KDK-102 | Кронштейн L 40x120 |
| KDK-112 | Кронштейн M 40x120 |
| KDK-137 | Заклепка 5,0x20 K14 A1/A2 |
| KDK-145 | Втулка Ø6,5x12 (нерж.) ** |
| | |
| KDR-111 | Уплотнитель широкий 56 мм |
| KDR-112 | Уплотнитель узкий 36 мм |
| | |
| KDS-103 | Заклепка 3,2x10 A2/A2 |
| KDS-133 | Заклепка 5x12 A1/A2 |
| KDS-134 | Заклепка 5x12 A2/A2 |
| KDS-137 | Заклепка 4,8x20 K14 A1/A2 ** |
| KDS-138 | Заклепка 4,8x20 K14 A2/A2 ** |
| KDS-143 | Саморез 4,2x16 DIN 7504N A2 |

* Определяется прочностными расчетами

** Определяются толщиной облицовки

| dokSal | Навесной вентилируемый фасад | DVF-31(2) |
|---|---|---|
| | Внешний угол 2.1 | 07.03 |

Облицовка - фиброцементные и асбестоцементные панели

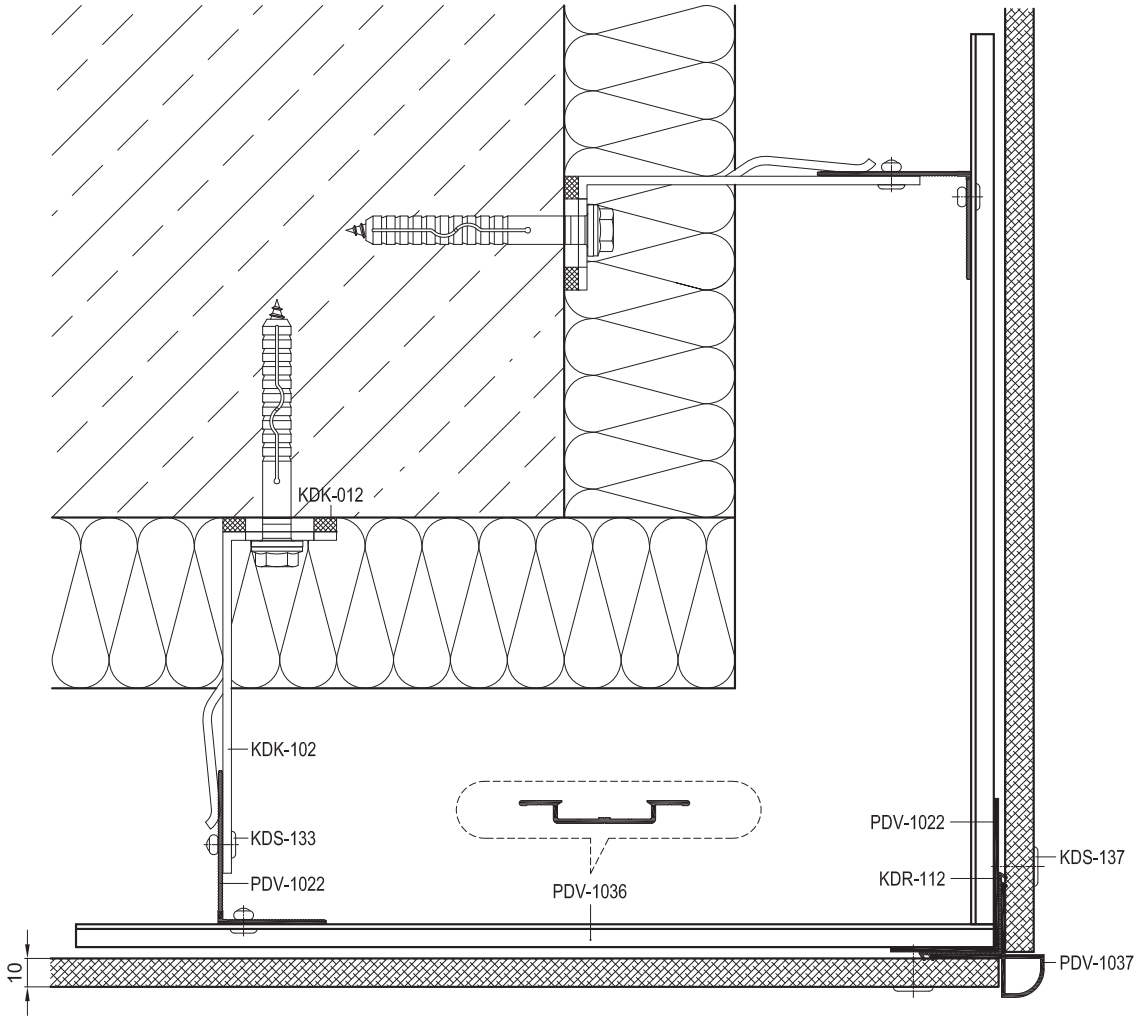


| Артикул | Наименование |
|---|---|
| PDV-1022 | L-Профиль 38x54x1,7 |
| PDV-1036 | Профиль вспомогательный |
| PDV-1037 | Планка внешнего угла |
| PDV-1038 | Уголок 25x25 |
| PDV-1039 | Планка вертикального шва |
| PDV-1040 | Планка горизонтального шва |
| PDV-1074 | T-Профиль 100x54x1,8 * |
| | |
| KDK-012 | Термоизолятор L 60 |
| KDK-013 | Термоизолятор M 60 |
| KDK-102 | Кронштейн L 40x120 |
| KDK-112 | Кронштейн M 40x120 |
| KDK-137 | Заклепка 5,0x20 K14 A1/A2 |
| KDK-145 | Втулка Ø6,5x12 (нерж.) ** |
| | |
| KDR-111 | Уплотнитель широкий 56 мм |
| KDR-112 | Уплотнитель узкий 36 мм |
| | |
| KDS-103 | Заклепка 3,2x10 A2/A2 |
| KDS-133 | Заклепка 5x12 A1/A2 |
| KDS-134 | Заклепка 5x12 A2/A2 |
| KDS-137 | Заклепка 4,8x20 K14 A1/A2 ** |
| KDS-138 | Заклепка 4,8x20 K14 A2/A2 ** |
| KDS-143 | Саморез 4,2x16 DIN 7504N A2 |

* Определяется прочностными расчетами

** Определяются толщиной облицовки

| dokSal | Навесной вентилируемый фасад | DVF-31(2) |
|---|---|---|
| | Внутренний угол 3.1 | 07.04 |

Облицовка - фиброцементные и асбестоцементные панели

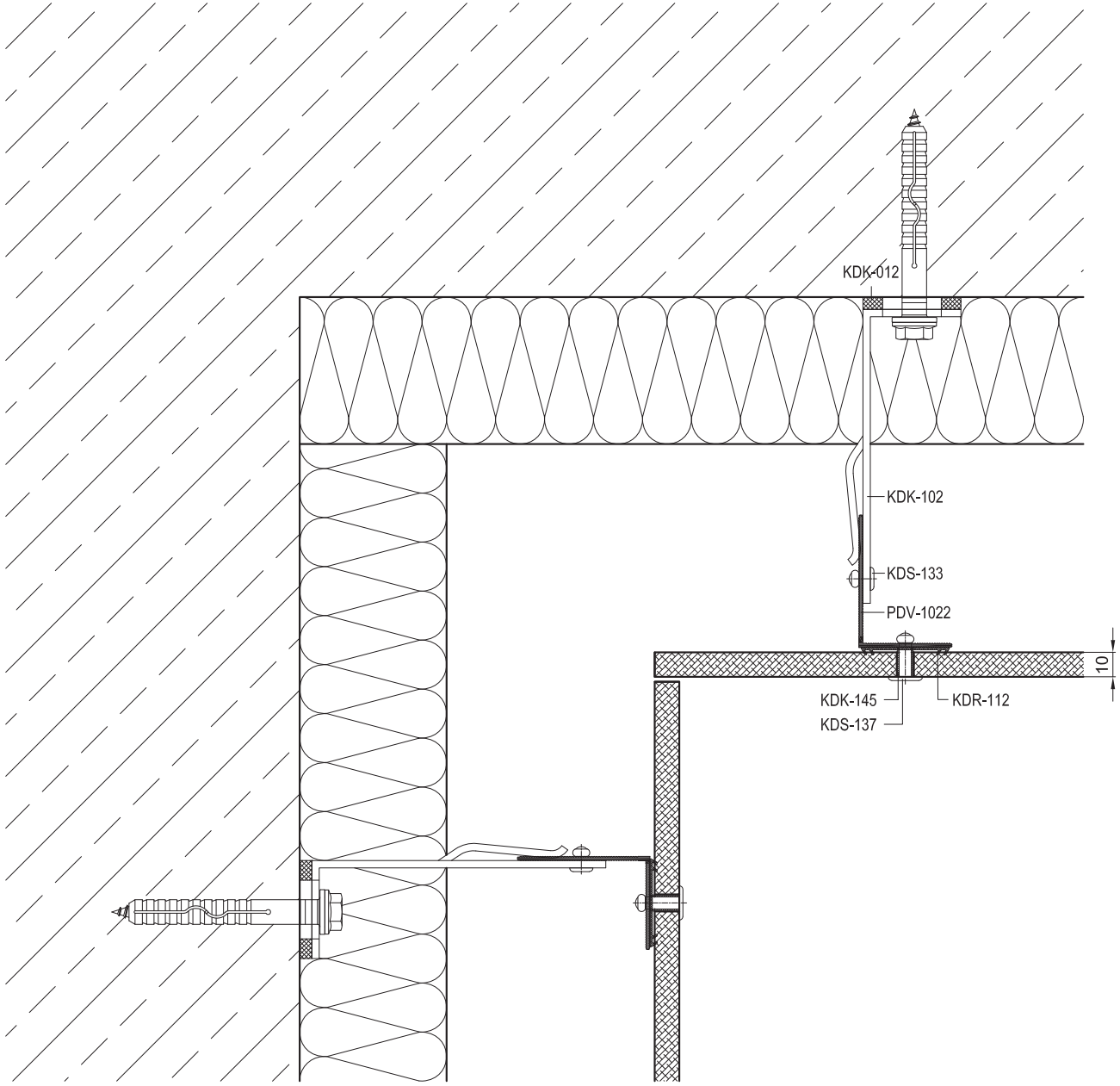


| Артикул | Наименование |
|---|---|
| PDV-1022 | L-Профиль 38x54x1,7 |
| PDV-1036 | Профиль вспомогательный |
| PDV-1037 | Планка внешнего угла |
| PDV-1038 | Уголок 25x25 |
| PDV-1039 | Планка вертикального шва |
| PDV-1040 | Планка горизонтального шва |
| PDV-1074 | T-Профиль 100x54x1,8 * |
| | |
| KDK-012 | Термоизолятор L 60 |
| KDK-013 | Термоизолятор M 60 |
| KDK-102 | Кронштейн L 40x120 |
| KDK-112 | Кронштейн M 40x120 |
| KDK-137 | Заклепка 5,0x20 K14 A1/A2 |
| KDK-145 | Втулка Ø6,5x12 (нерж.) ** |
| | |
| KDR-111 | Уплотнитель широкий 56 мм |
| KDR-112 | Уплотнитель узкий 36 мм |
| | |
| KDS-103 | Заклепка 3,2x10 A2/A2 |
| KDS-133 | Заклепка 5x12 A1/A2 |
| KDS-134 | Заклепка 5x12 A2/A2 |
| KDS-137 | Заклепка 4,8x20 K14 A1/A2 ** |
| KDS-138 | Заклепка 4,8x20 K14 A2/A2 ** |
| KDS-143 | Саморез 4,2x16 DIN 7504N A2 |

* Определяется прочностными расчетами

** Определяются толщиной облицовки

| dokSal | Навесной вентилируемый фасад | DVF-31(2) |
|---|---|---|
| | Оконное примыкание 4.1 | 07.05.01 |

## Облицовка - фиброцементные и асбестоцементные панели

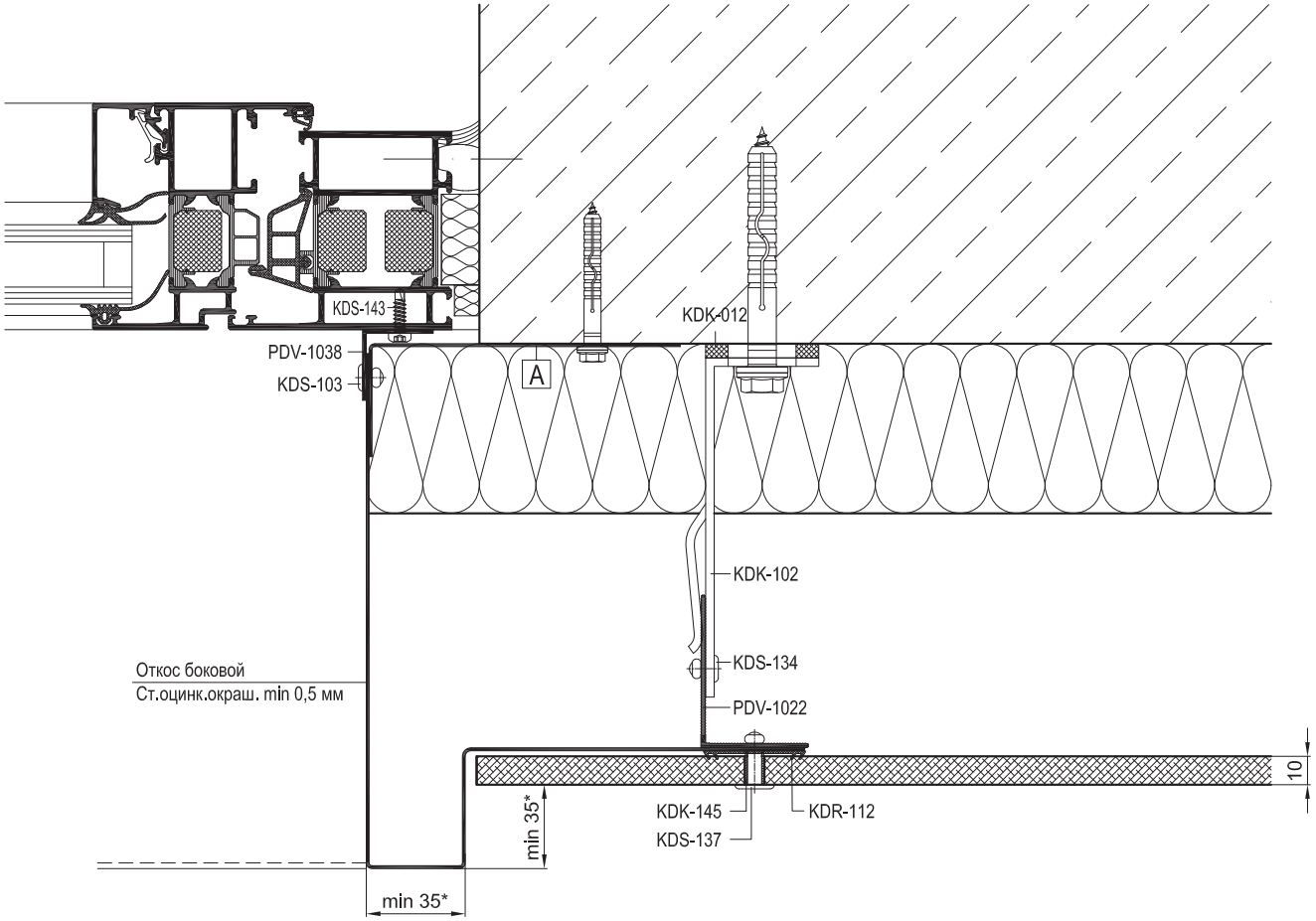


| Артикул | Наименование |
|---|---|
| PDV-1022 | L-Профиль 38x54x1,7 |
| PDV-1036 | Профиль вспомогательный |
| PDV-1037 | Планка внешнего угла |
| PDV-1038 | Уголок 25x25 |
| PDV-1039 | Планка вертикального шва |
| PDV-1040 | Планка горизонтального шва |
| PDV-1074 | T-Профиль 100x54x1,8 * |
| | |
| KDK-012 | Термоизолятор L 60 |
| KDK-013 | Термоизолятор M 60 |
| KDK-102 | Кронштейн L 40x120 |
| KDK-112 | Кронштейн M 40x120 |
| KDK-137 | Заклепка 5,0x20 K14 A1/A2 |
| KDK-145 | Втулка Ø6,5x12 (нерж.) ** |
| | |
| KDR-111 | Уплотнитель широкий 56 мм |
| KDR-112 | Уплотнитель узкий 36 мм |
| | |
| KDS-103 | Заклепка 3,2x10 A2/A2 |
| KDS-133 | Заклепка 5x12 A1/A2 |
| KDS-134 | Заклепка 5x12 A2/A2 |
| KDS-137 | Заклепка 4,8x20 K14 A1/A2 ** |
| KDS-138 | Заклепка 4,8x20 K14 A2/A2 ** |
| KDS-143 | Саморез 4,2x16 DIN 7504N A2 |

* Определяется прочностными расчетами

** Определяются толщиной облицовки

* Размеры указаны для большинства видов облицовок . Высота поперечного сечения выступов-бортов верхнего и боковых откосов, а также величина бортов относительно основной плоскости облицовки зависит от материала облицовки и указаны в экспертном заключении по пожаробезопасности .

| | |
|---|---|
| A | Уголок (ст.оцинк.окраш. min 0,5 мм) |
| | L = высота проема, шаг крепления max 600 мм |

| | | |
|---|---|---|
| dokSal | **Навесной вентилируемый фасад** | **DVF-31(2)** |
| | Оконное примыкание 4.2 | 07.05.02 |

Облицовка - фиброцементные и асбестоцементные панели

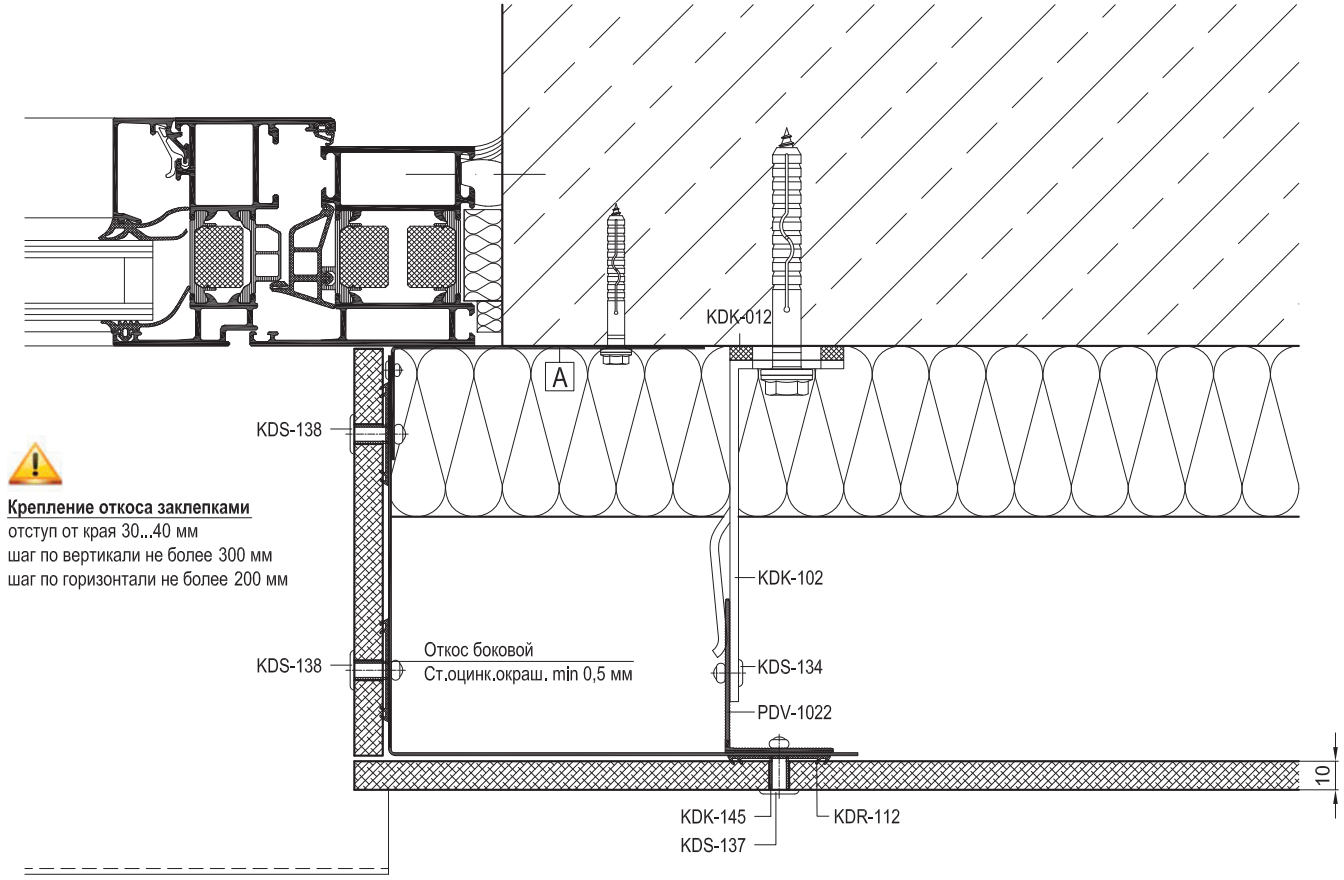


| Артикул | Наименование |
|---|---|
| PDV-1022 | L-Профиль 38x54x1,7 |
| PDV-1036 | Профиль вспомогательный |
| PDV-1037 | Планка внешнего угла |
| PDV-1038 | Уголок 25x25 |
| PDV-1039 | Планка вертикального шва |
| PDV-1040 | Планка горизонтального шва |
| PDV-1074 | T-Профиль 100x54x1,8 * |
| | |
| KDK-012 | Термоизолятор L 60 |
| KDK-013 | Термоизолятор M 60 |
| KDK-102 | Кронштейн L 40x120 |
| KDK-112 | Кронштейн M 40x120 |
| KDK-137 | Заклепка 5,0x20 K14 A1/A2 |
| KDK-145 | Втулка Ø6,5x12 (нерж.) ** |
| | |
| KDR-111 | Уплотнитель широкий 56 мм |
| KDR-112 | Уплотнитель узкий 36 мм |
| | |
| KDS-103 | Заклепка 3,2x10 A2/A2 |
| KDS-133 | Заклепка 5x12 A1/A2 |
| KDS-134 | Заклепка 5x12 A2/A2 |
| KDS-137 | Заклепка 4,8x20 K14 A1/A2 ** |
| KDS-138 | Заклепка 4,8x20 K14 A2/A2 ** |
| KDS-143 | Саморез 4,2x16 DIN 7504N A2 |

* Определяется прочностными расчетами

** Определяются толщиной облицовки

| | |
|---|---|
| A | Уголок (ст.оцинк.окраш. min 0,5 мм) |
| | L = высота проема, шаг крепления max 600 мм |

Облицовка - фиброцементные и асбестоцементные панели

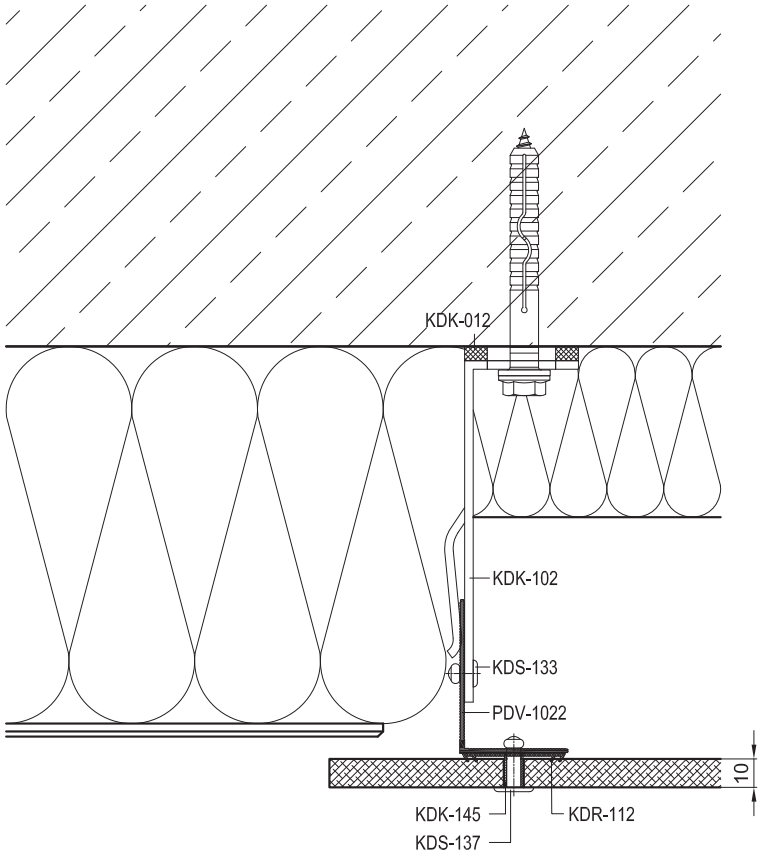


| Артикул | Наименование |
|---|---|
| PDV-1022 | L-Профиль 38x54x1,7 |
| PDV-1036 | Профиль вспомогательный |
| PDV-1037 | Планка внешнего угла |
| PDV-1038 | Уголок 25x25 |
| PDV-1039 | Планка вертикального шва |
| PDV-1040 | Планка горизонтального шва |
| PDV-1074 | T-Профиль 100x54x1,8 * |
| | |
| KDK-012 | Термоизолятор L 60 |
| KDK-013 | Термоизолятор M 60 |
| KDK-102 | Кронштейн L 40x120 |
| KDK-112 | Кронштейн M 40x120 |
| KDK-137 | Заклепка 5,0x20 K14 A1/A2 |
| KDK-145 | Втулка Ø6,5x12 (нерж.) ** |
| | |
| KDR-111 | Уплотнитель широкий 56 мм |
| KDR-112 | Уплотнитель узкий 36 мм |
| | |
| KDS-103 | Заклепка 3,2x10 A2/A2 |
| KDS-133 | Заклепка 5x12 A1/A2 |
| KDS-134 | Заклепка 5x12 A2/A2 |
| KDS-137 | Заклепка 4,8x20 K14 A1/A2 ** |
| KDS-138 | Заклепка 4,8x20 K14 A2/A2 ** |
| KDS-143 | Саморез 4,2x16 DIN 7504N A2 |

* Определяется прочностными расчетами

** Определяются толщиной облицовки

Облицовка - фиброцементные и асбестоцементные панели

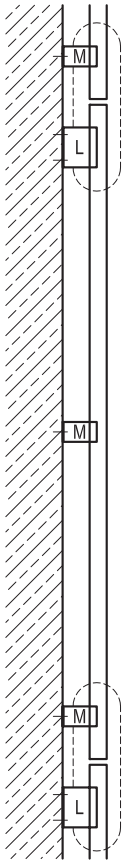


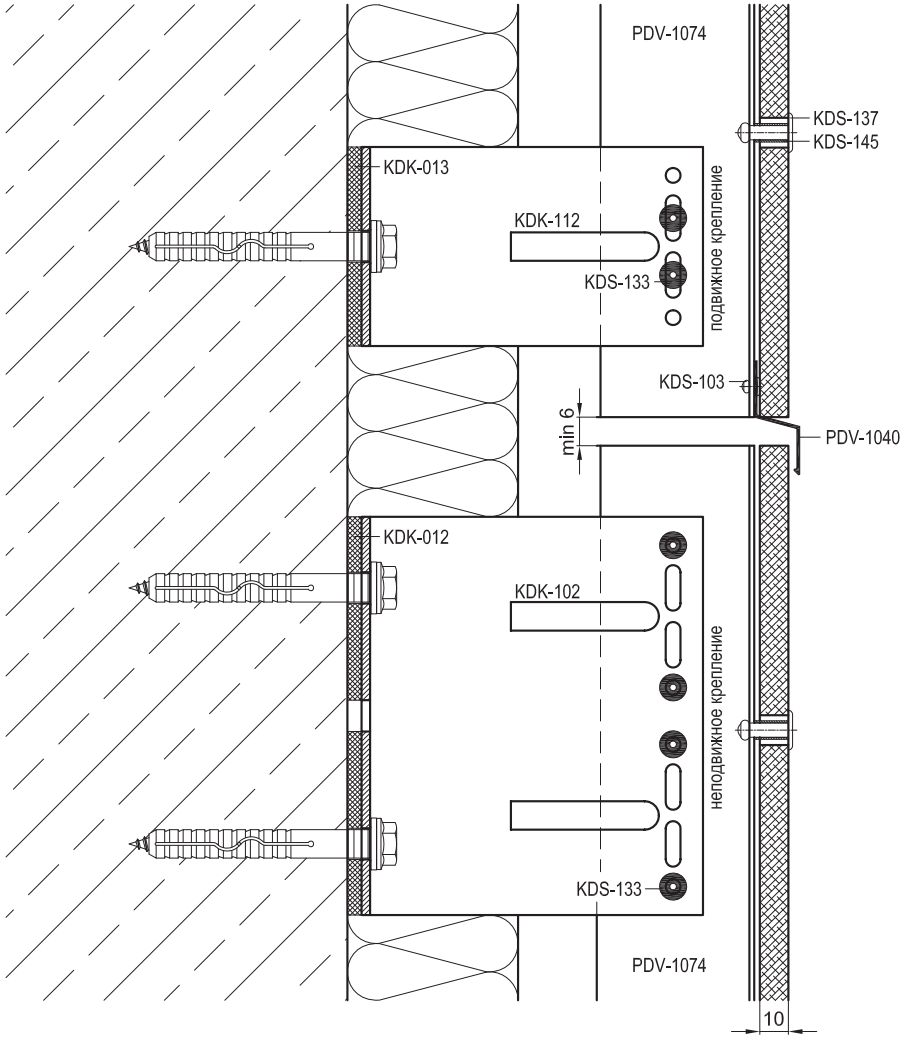


| Артикул | Наименование |
|---|---|
| PDV-1022 | L-Профиль 38x54x1,7 |
| PDV-1036 | Профиль вспомогательный |
| PDV-1037 | Планка внешнего угла |
| PDV-1038 | Уголок 25x25 |
| PDV-1039 | Планка вертикального шва |
| PDV-1040 | Планка горизонтального шва |
| PDV-1074 | T-Профиль 100x54x1,8 * |
| | |
| KDK-012 | Термоизолятор L 60 |
| KDK-013 | Термоизолятор M 60 |
| KDK-102 | Кронштейн L 40x120 |
| KDK-112 | Кронштейн M 40x120 |
| KDK-137 | Заклепка 5,0x20 K14 A1/A2 |
| KDK-145 | Втулка Ø6,5x12 (нерж.) ** |
| | |
| KDR-111 | Уплотнитель широкий 56 мм |
| KDR-112 | Уплотнитель узкий 36 мм |
| | |
| KDS-103 | Заклепка 3,2x10 A2/A2 |
| KDS-133 | Заклепка 5x12 A1/A2 |
| KDS-134 | Заклепка 5x12 A2/A2 |
| KDS-137 | Заклепка 4,8x20 K14 A1/A2 ** |
| KDS-138 | Заклепка 4,8x20 K14 A2/A2 ** |
| KDS-143 | Саморез 4,2x16 DIN 7504N A2 |

* Определяется прочностными расчетами

** Определяются толщиной облицовки

| dokSal | Навесной вентилируемый фасад | DVF-31(2) |
|---|---|---|
| | Вертикальное сечение 6.2 | 07.07.02 |

Облицовка - фиброцементные и асбестоцементные панели

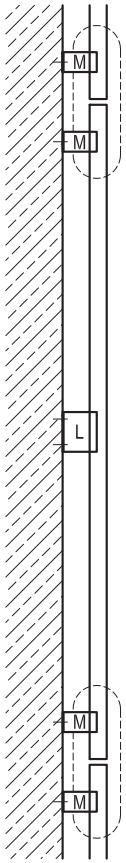


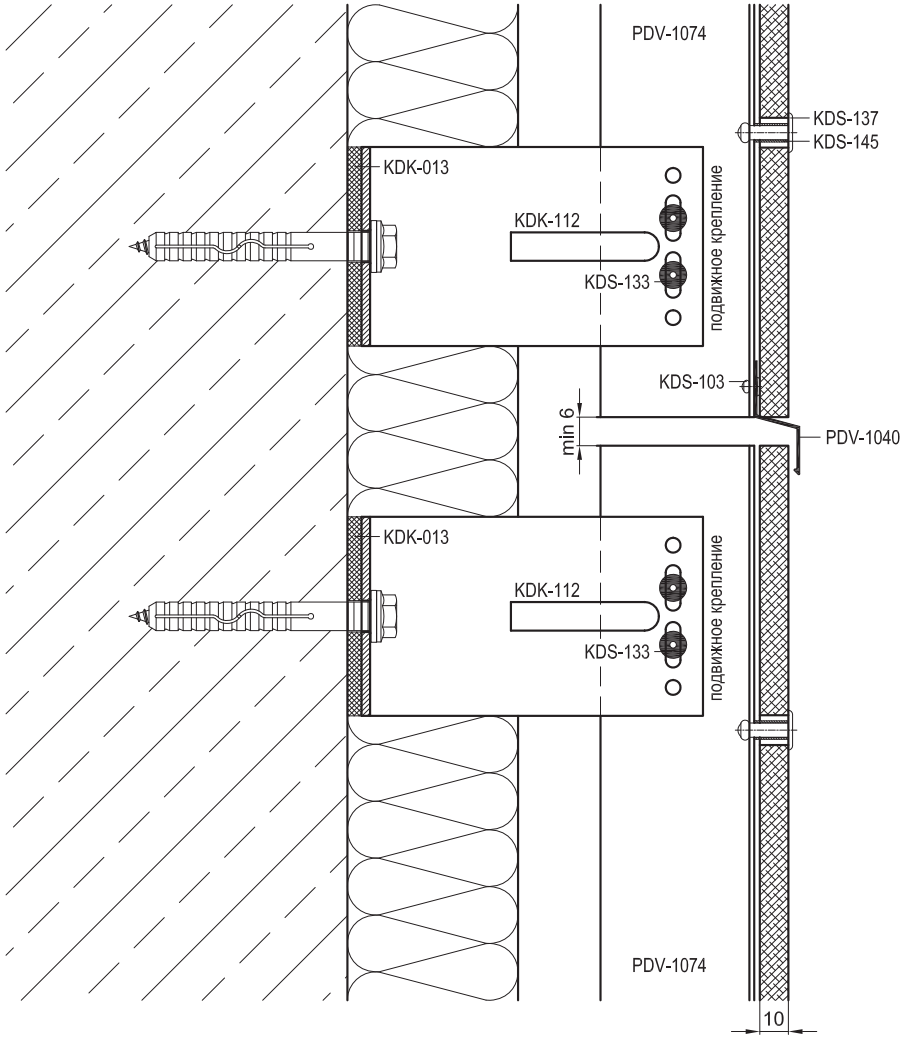


| Артикул | Наименование |
|---|---|
| PDV-1022 | L-Профиль 38x54x1,7 |
| PDV-1036 | Профиль вспомогательный |
| PDV-1037 | Планка внешнего угла |
| PDV-1038 | Уголок 25x25 |
| PDV-1039 | Планка вертикального шва |
| PDV-1040 | Планка горизонтального шва |
| PDV-1074 | T-Профиль 100x54x1,8 * |
| | |
| KDK-012 | Термоизолятор L 60 |
| KDK-013 | Термоизолятор M 60 |
| KDK-102 | Кронштейн L 40x120 |
| KDK-112 | Кронштейн M 40x120 |
| KDK-137 | Заклепка 5,0x20 K14 A1/A2 |
| KDK-145 | Втулка Ø6,5x12 (нерж.) ** |
| | |
| KDR-111 | Уплотнитель широкий 56 мм |
| KDR-112 | Уплотнитель узкий 36 мм |
| | |
| KDS-103 | Заклепка 3,2x10 A2/A2 |
| KDS-133 | Заклепка 5x12 A1/A2 |
| KDS-134 | Заклепка 5x12 A2/A2 |
| KDS-137 | Заклепка 4,8x20 K14 A1/A2 ** |
| KDS-138 | Заклепка 4,8x20 K14 A2/A2 ** |
| KDS-143 | Саморез 4,2x16 DIN 7504N A2 |

* Определяется прочностными расчетами

** Определяются толщиной облицовки

| dokSal | Навесной вентилируемый фасад | DVF-31(2) |
|---|---|---|
| | Вертикальное сечение 6.3 | 07.07.03 |

Облицовка - фиброцементные и асбестоцементные панели

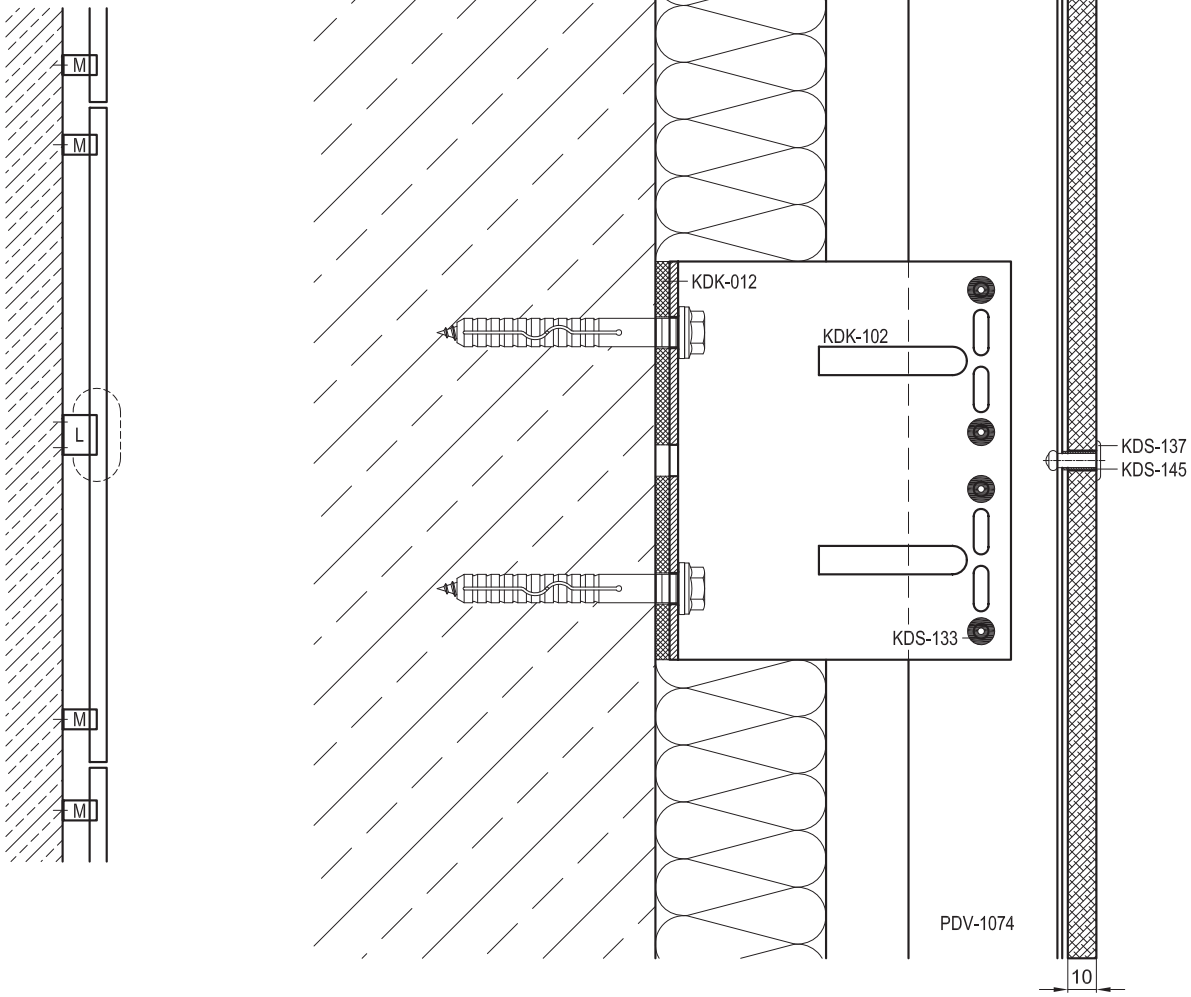


| Артикул | Наименование |
|---|---|
| PDV-1022 | L-Профиль 38x54x1,7 |
| PDV-1036 | Профиль вспомогательный |
| PDV-1037 | Планка внешнего угла |
| PDV-1038 | Уголок 25x25 |
| PDV-1039 | Планка вертикального шва |
| PDV-1040 | Планка горизонтального шва |
| PDV-1074 | T-Профиль 100x54x1,8 * |
| | |
| KDK-012 | Термоизолятор L 60 |
| KDK-013 | Термоизолятор M 60 |
| KDK-102 | Кронштейн L 40x120 |
| KDK-112 | Кронштейн M 40x120 |
| KDK-137 | Заклепка 5,0x20 K14 A1/A2 |
| KDK-145 | Втулка Ø6,5x12 (нерж.) ** |
| | |
| KDR-111 | Уплотнитель широкий 56 мм |
| KDR-112 | Уплотнитель узкий 36 мм |
| | |
| KDS-103 | Заклепка 3,2x10 A2/A2 |
| KDS-133 | Заклепка 5x12 A1/A2 |
| KDS-134 | Заклепка 5x12 A2/A2 |
| KDS-137 | Заклепка 4,8x20 K14 A1/A2 ** |
| KDS-138 | Заклепка 4,8x20 K14 A2/A2 ** |
| KDS-143 | Саморез 4,2x16 DIN 7504N A2 |

* Определяется прочностными расчетами

** Определяются толщиной облицовки

| dokSal | Навесной вентилируемый фасад | DVF-31(2) |
|---|---|---|
| | Вертикальное сечение 6.4 | 07.07.04 |

Облицовка - фиброцементные и асбестоцементные панели

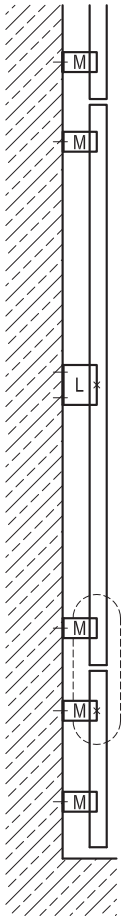


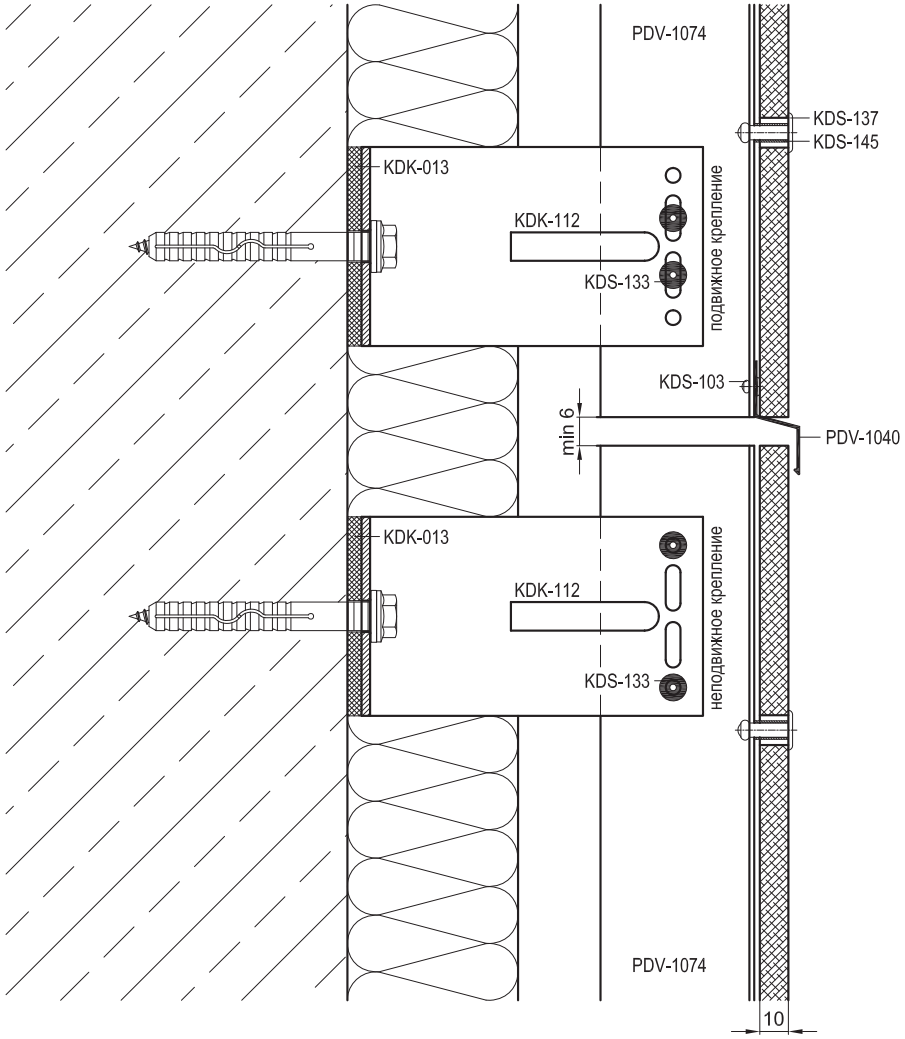


| Артикул | Наименование |
|---|---|
| PDV-1022 | L-Профиль 38x54x1,7 |
| PDV-1036 | Профиль вспомогательный |
| PDV-1037 | Планка внешнего угла |
| PDV-1038 | Уголок 25x25 |
| PDV-1039 | Планка вертикального шва |
| PDV-1040 | Планка горизонтального шва |
| PDV-1074 | T-Профиль 100x54x1,8 * |
| | |
| KDK-012 | Термоизолятор L 60 |
| KDK-013 | Термоизолятор M 60 |
| KDK-102 | Кронштейн L 40x120 |
| KDK-112 | Кронштейн M 40x120 |
| KDK-137 | Заклепка 5,0x20 K14 A1/A2 |
| KDK-145 | Втулка Ø6,5x12 (нерж.) ** |
| | |
| KDR-111 | Уплотнитель широкий 56 мм |
| KDR-112 | Уплотнитель узкий 36 мм |
| | |
| KDS-103 | Заклепка 3,2x10 A2/A2 |
| KDS-133 | Заклепка 5x12 A1/A2 |
| KDS-134 | Заклепка 5x12 A2/A2 |
| KDS-137 | Заклепка 4,8x20 K14 A1/A2 ** |
| KDS-138 | Заклепка 4,8x20 K14 A2/A2 ** |
| KDS-143 | Саморез 4,2x16 DIN 7504N A2 |

* Определяется прочностными расчетами

** Определяются толщиной облицовки

| | | |
|---|---|---|
| dokSal | **Навесной вентилируемый фасад** | **DVF-31(2)** |
| | Вертикальное сечение 6.5 | 07.07.05 |

Облицовка - фиброцементные и асбестоцементные панели

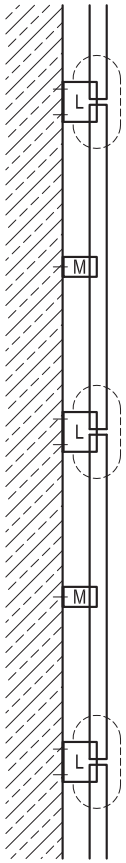


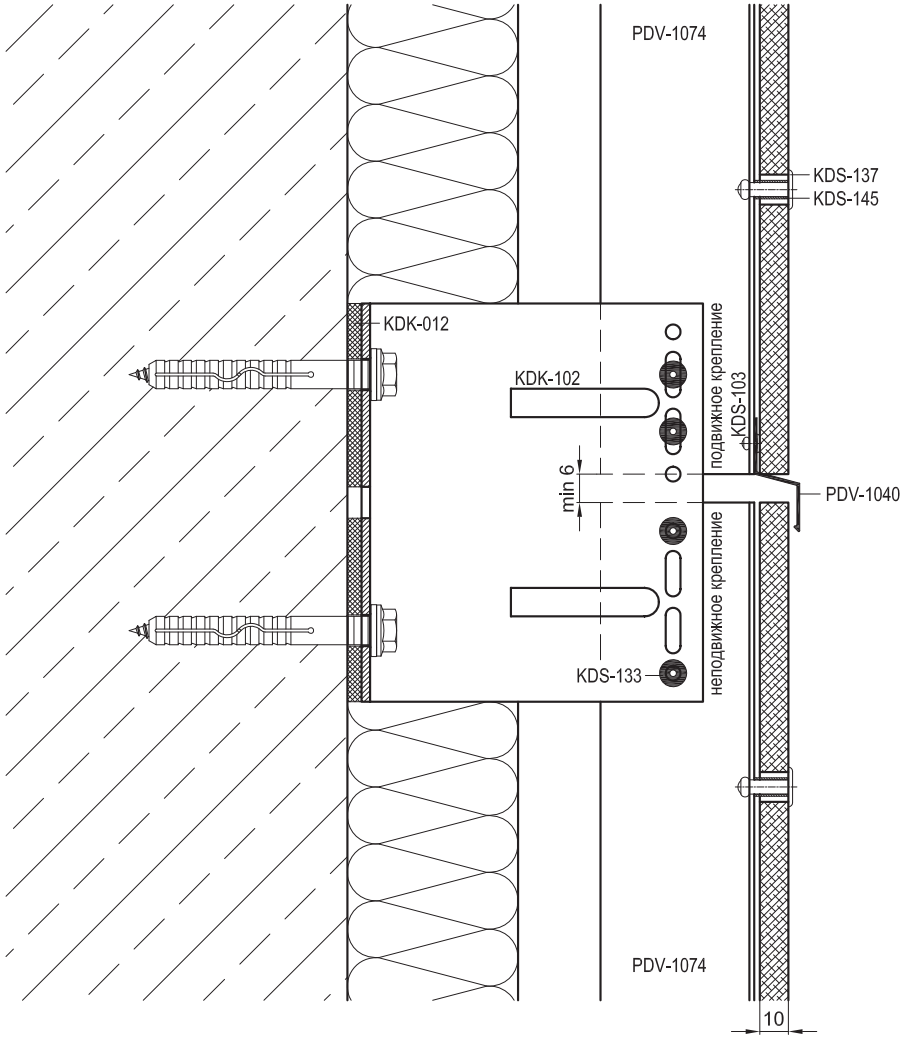


| Артикул | Наименование |
|---|---|
| PDV-1022 | L-Профиль 38x54x1,7 |
| PDV-1036 | Профиль вспомогательный |
| PDV-1037 | Планка внешнего угла |
| PDV-1038 | Уголок 25x25 |
| PDV-1039 | Планка вертикального шва |
| PDV-1040 | Планка горизонтального шва |
| PDV-1074 | T-Профиль 100x54x1,8 * |
| | |
| KDK-012 | Термоизолятор L 60 |
| KDK-013 | Термоизолятор M 60 |
| KDK-102 | Кронштейн L 40x120 |
| KDK-112 | Кронштейн M 40x120 |
| KDK-137 | Заклепка 5,0x20 K14 A1/A2 |
| KDK-145 | Втулка Ø6,5x12 (нерж.) ** |
| | |
| KDR-111 | Уплотнитель широкий 56 мм |
| KDR-112 | Уплотнитель узкий 36 мм |
| | |
| KDS-103 | Заклепка 3,2x10 A2/A2 |
| KDS-133 | Заклепка 5x12 A1/A2 |
| KDS-134 | Заклепка 5x12 A2/A2 |
| KDS-137 | Заклепка 4,8x20 K14 A1/A2 ** |
| KDS-138 | Заклепка 4,8x20 K14 A2/A2 ** |
| KDS-143 | Саморез 4,2x16 DIN 7504N A2 |

* Определяется прочностными расчетами

** Определяются толщиной облицовки

Облицовка - фиброцементные и асбестоцементные панели

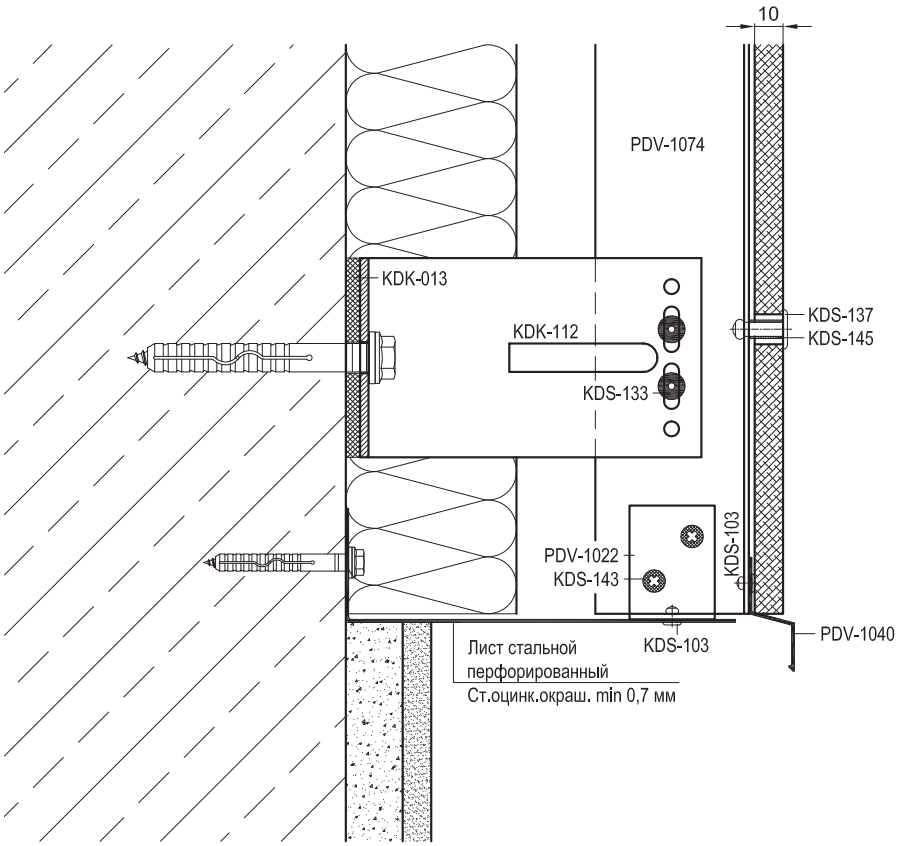


| Артикул | Наименование |
|---|---|
| PDV-1022 | L-Профиль 38x54x1,7 |
| PDV-1036 | Профиль вспомогательный |
| PDV-1037 | Планка внешнего угла |
| PDV-1038 | Уголок 25x25 |
| PDV-1039 | Планка вертикального шва |
| PDV-1040 | Планка горизонтального шва |
| PDV-1074 | T-Профиль 100x54x1,8 * |
| | |
| KDK-012 | Термоизолятор L 60 |
| KDK-013 | Термоизолятор M 60 |
| KDK-102 | Кронштейн L 40x120 |
| KDK-112 | Кронштейн M 40x120 |
| KDK-137 | Заклепка 5,0x20 K14 A1/A2 |
| KDK-145 | Втулка Ø6,5x12 (нерж.) ** |
| | |
| KDR-111 | Уплотнитель широкий 56 мм |
| KDR-112 | Уплотнитель узкий 36 мм |
| | |
| KDS-103 | Заклепка 3,2x10 A2/A2 |
| KDS-133 | Заклепка 5x12 A1/A2 |
| KDS-134 | Заклепка 5x12 A2/A2 |
| KDS-137 | Заклепка 4,8x20 K14 A1/A2 ** |
| KDS-138 | Заклепка 4,8x20 K14 A2/A2 ** |
| KDS-143 | Саморез 4,2x16 DIN 7504N A2 |

* Определяется прочностными расчетами

** Определяются толщиной облицовки

| dokSal | Навесной вентилируемый фасад | DVF-31(2) |
|---|---|---|
| | Примыкание к отливу 8.1 | 07.09 |

Облицовка - фиброцементные и асбестоцементные панели

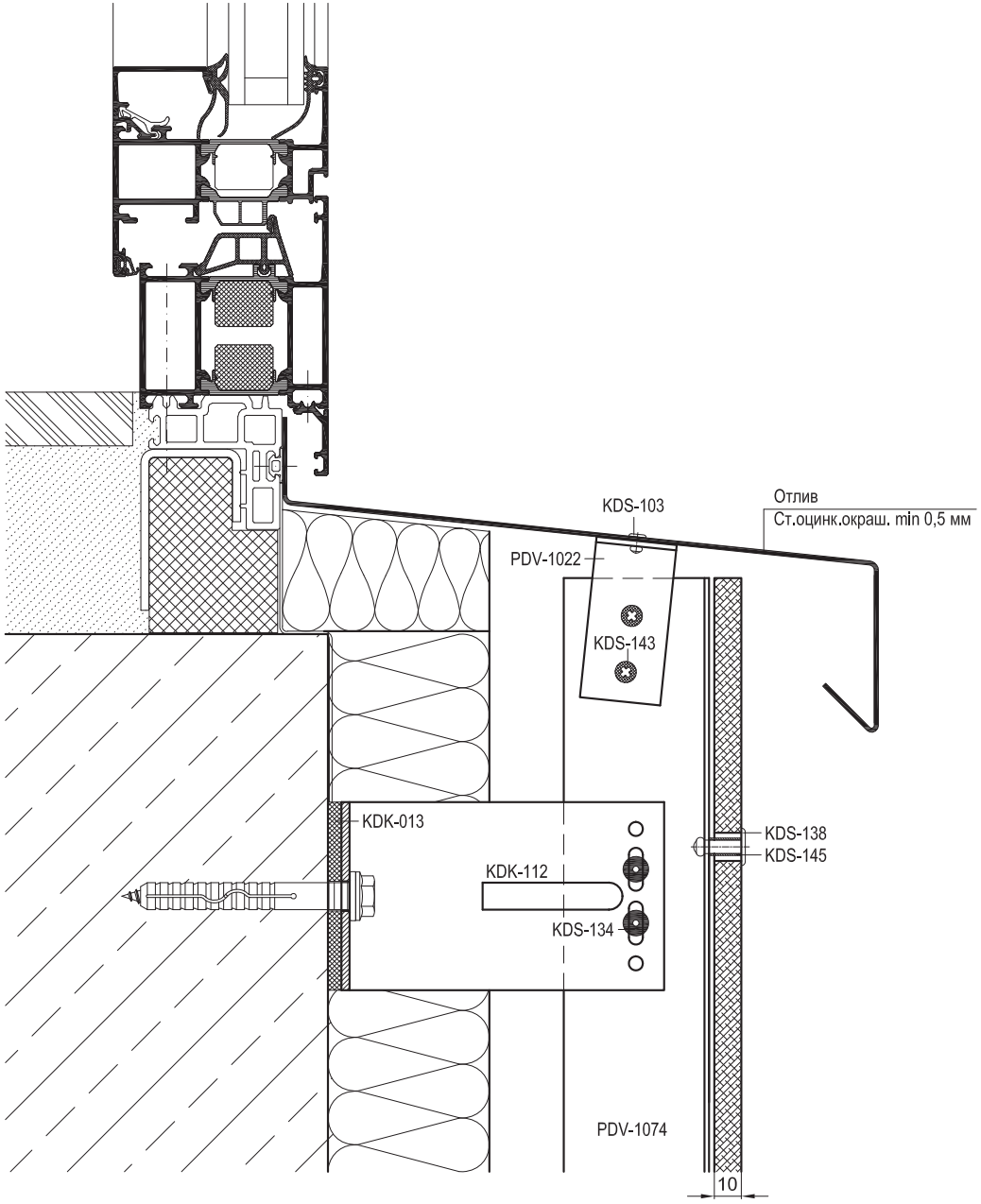


| Артикул | Наименование |
|---|---|
| PDV-1022 | L-Профиль 38x54x1,7 |
| PDV-1036 | Профиль вспомогательный |
| PDV-1037 | Планка внешнего угла |
| PDV-1038 | Уголок 25x25 |
| PDV-1039 | Планка вертикального шва |
| PDV-1040 | Планка горизонтального шва |
| PDV-1074 | T-Профиль 100x54x1,8 * |
| | |
| KDK-012 | Термоизолятор L 60 |
| KDK-013 | Термоизолятор M 60 |
| KDK-102 | Кронштейн L 40x120 |
| KDK-112 | Кронштейн M 40x120 |
| KDK-137 | Заклепка 5,0x20 K14 A1/A2 |
| KDK-145 | Втулка Ø6,5x12 (нерж.) ** |
| | |
| KDR-111 | Уплотнитель широкий 56 мм |
| KDR-112 | Уплотнитель узкий 36 мм |
| | |
| KDS-103 | Заклепка 3,2x10 A2/A2 |
| KDS-133 | Заклепка 5x12 A1/A2 |
| KDS-134 | Заклепка 5x12 A2/A2 |
| KDS-137 | Заклепка 4,8x20 K14 A1/A2 ** |
| KDS-138 | Заклепка 4,8x20 K14 A2/A2 ** |
| KDS-143 | Саморез 4,2x16 DIN 7504N A2 |

* Определяется прочностными расчетами

** Определяются толщиной облицовки

| | | |
|---|---|---|
| dokSal | **Навесной вентилируемый фасад** | **DVF-31(2)** |
| | Примыкание к верхнему откосу 9.1 | 07.10.01 |

Облицовка - фиброцементные и асбестоцементные панели

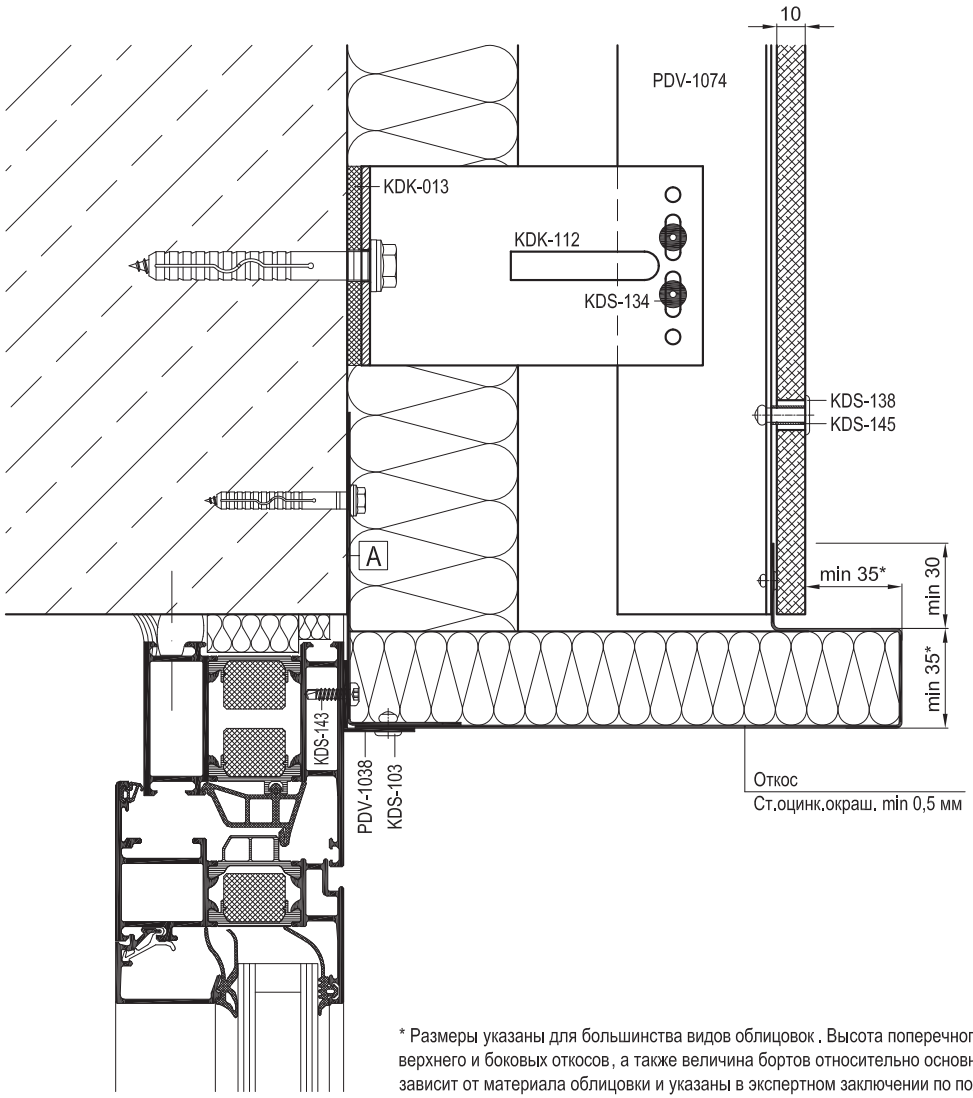


| Артикул | Наименование |
|---|---|
| PDV-1022 | L-Профиль 38x54x1,7 |
| PDV-1036 | Профиль вспомогательный |
| PDV-1037 | Планка внешнего угла |
| PDV-1038 | Уголок 25x25 |
| PDV-1039 | Планка вертикального шва |
| PDV-1040 | Планка горизонтального шва |
| PDV-1074 | T-Профиль 100x54x1,8 * |
| | |
| KDK-012 | Термоизолятор L 60 |
| KDK-013 | Термоизолятор M 60 |
| KDK-102 | Кронштейн L 40x120 |
| KDK-112 | Кронштейн M 40x120 |
| KDK-137 | Заклепка 5,0x20 K14 A1/A2 |
| KDK-145 | Втулка Ø6,5x12 (нерж.) ** |
| | |
| KDR-111 | Уплотнитель широкий 56 мм |
| KDR-112 | Уплотнитель узкий 36 мм |
| | |
| KDS-103 | Заклепка 3,2x10 A2/A2 |
| KDS-133 | Заклепка 5x12 A1/A2 |
| KDS-134 | Заклепка 5x12 A2/A2 |
| KDS-137 | Заклепка 4,8x20 K14 A1/A2 ** |
| KDS-138 | Заклепка 4,8x20 K14 A2/A2 ** |
| KDS-143 | Саморез 4,2x16 DIN 7504N A2 |

* Определяется прочностными расчетами

** Определяются толщиной облицовки

* Размеры указаны для большинства видов облицовок. Высота поперечного сечения выступов-бортов верхнего и боковых откосов, а также величина бортов относительно основной плоскости облицовки зависит от материала облицовки и указаны в экспертном заключении по пожаробезопасности.

| | |
|---|---|
| A | Уголок (ст.оцинк.окраш. min 0,5 мм) |
| | L = ширина проема, шаг крепления max 400 мм |

| | | |
|---|---|---|
| doksal | **Навесной вентилируемый фасад** | **DVF-31(2)** |
| | Примыкание к верхнему откосу 9.2 | 07.10.02 |

Облицовка - фиброцементные и асбестоцементные панели

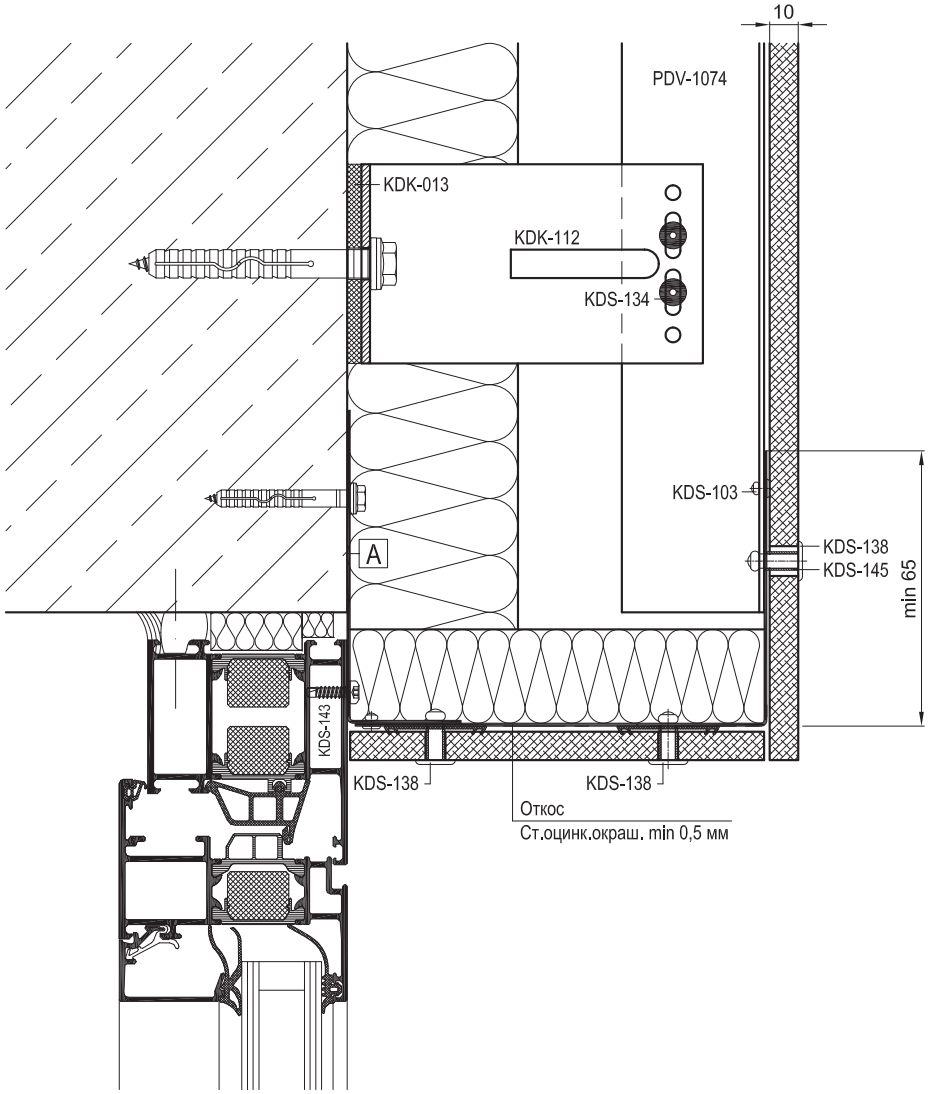


| Артикул | Наименование |
|---|---|
| PDV-1022 | L-Профиль 38x54x1,7 |
| PDV-1036 | Профиль вспомогательный |
| PDV-1037 | Планка внешнего угла |
| PDV-1038 | Уголок 25x25 |
| PDV-1039 | Планка вертикального шва |
| PDV-1040 | Планка горизонтального шва |
| PDV-1074 | T-Профиль 100x54x1,8 * |
| | |
| KDK-012 | Термоизолятор L 60 |
| KDK-013 | Термоизолятор M 60 |
| KDK-102 | Кронштейн L 40x120 |
| KDK-112 | Кронштейн M 40x120 |
| KDK-137 | Заклепка 5,0x20 K14 A1/A2 |
| KDK-145 | Втулка Ø6,5x12 (нерж.) ** |
| | |
| KDR-111 | Уплотнитель широкий 56 мм |
| KDR-112 | Уплотнитель узкий 36 мм |
| | |
| KDS-103 | Заклепка 3,2x10 A2/A2 |
| KDS-133 | Заклепка 5x12 A1/A2 |
| KDS-134 | Заклепка 5x12 A2/A2 |
| KDS-137 | Заклепка 4,8x20 K14 A1/A2 ** |
| KDS-138 | Заклепка 4,8x20 K14 A2/A2 ** |
| KDS-143 | Саморез 4,2x16 DIN 7504N A2 |

* Определяется прочностными расчетами

** Определяются толщиной облицовки

| | |
|---|---|
| A | Уголок (ст.оцинк.окраш. min 0,5 мм) |
| | L = ширина проема, шаг крепления max 400 мм |

Облицовка - фиброцементные и асбестоцементные панели

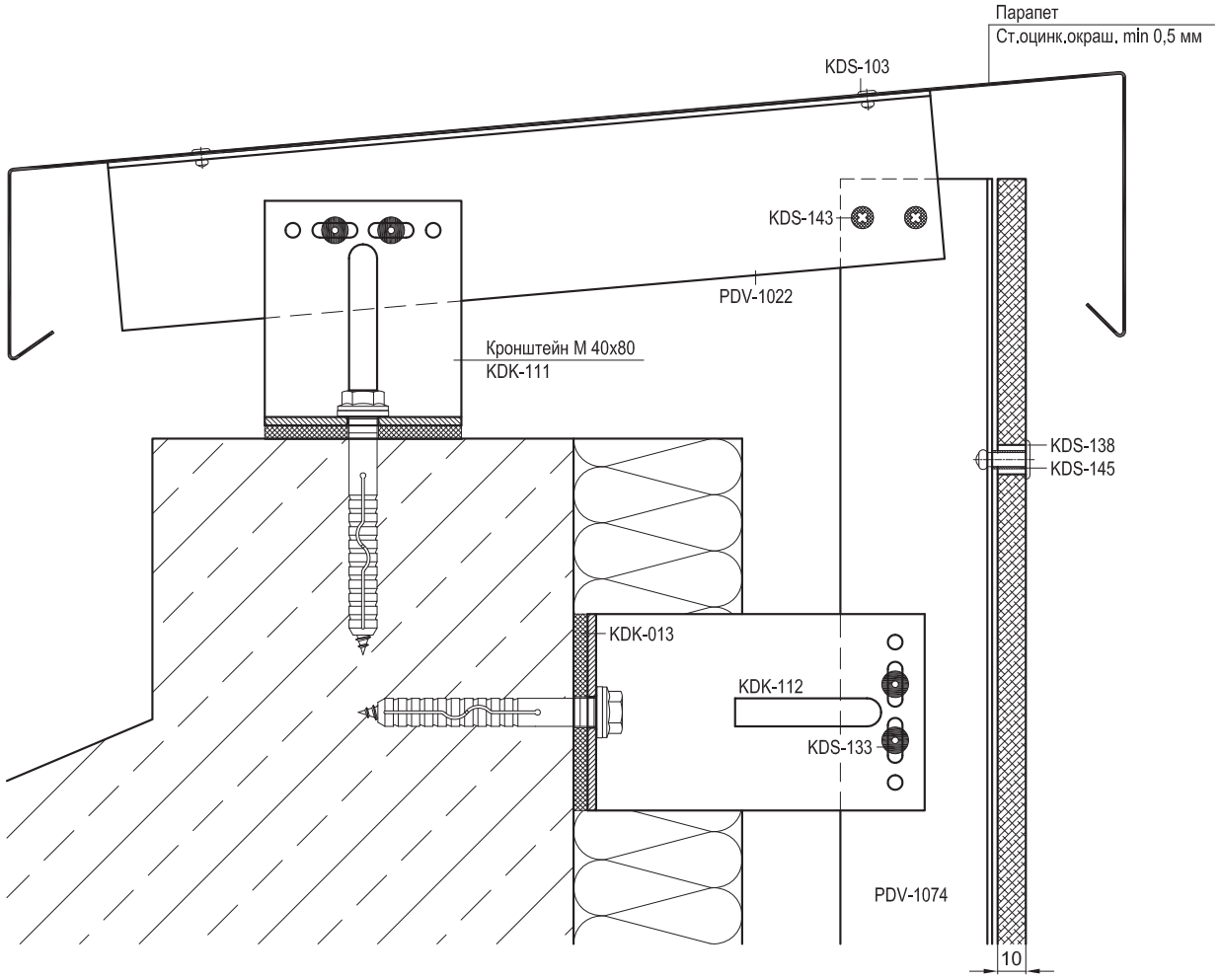


| Артикул | Наименование |
|---|---|
| PDV-1022 | L-Профиль 38x54x1,7 |
| PDV-1036 | Профиль вспомогательный |
| PDV-1037 | Планка внешнего угла |
| PDV-1038 | Уголок 25x25 |
| PDV-1039 | Планка вертикального шва |
| PDV-1040 | Планка горизонтального шва |
| PDV-1074 | T-Профиль 100x54x1,8 * |
| | |
| KDK-012 | Термоизолятор L 60 |
| KDK-013 | Термоизолятор M 60 |
| KDK-102 | Кронштейн L 40x120 |
| KDK-112 | Кронштейн M 40x120 |
| KDK-137 | Заклепка 5,0x20 K14 A1/A2 |
| KDK-145 | Втулка Ø6,5x12 (нерж.) ** |
| | |
| KDR-111 | Уплотнитель широкий 56 мм |
| KDR-112 | Уплотнитель узкий 36 мм |
| | |
| KDS-103 | Заклепка 3,2x10 A2/A2 |
| KDS-133 | Заклепка 5x12 A1/A2 |
| KDS-134 | Заклепка 5x12 A2/A2 |
| KDS-137 | Заклепка 4,8x20 K14 A1/A2 ** |
| KDS-138 | Заклепка 4,8x20 K14 A2/A2 ** |
| KDS-143 | Саморез 4,2x16 DIN 7504N A2 |

* Определяется прочностными расчетами

** Определяются толщиной облицовки

Облицовка - фиброцементные и асбестоцементные панели

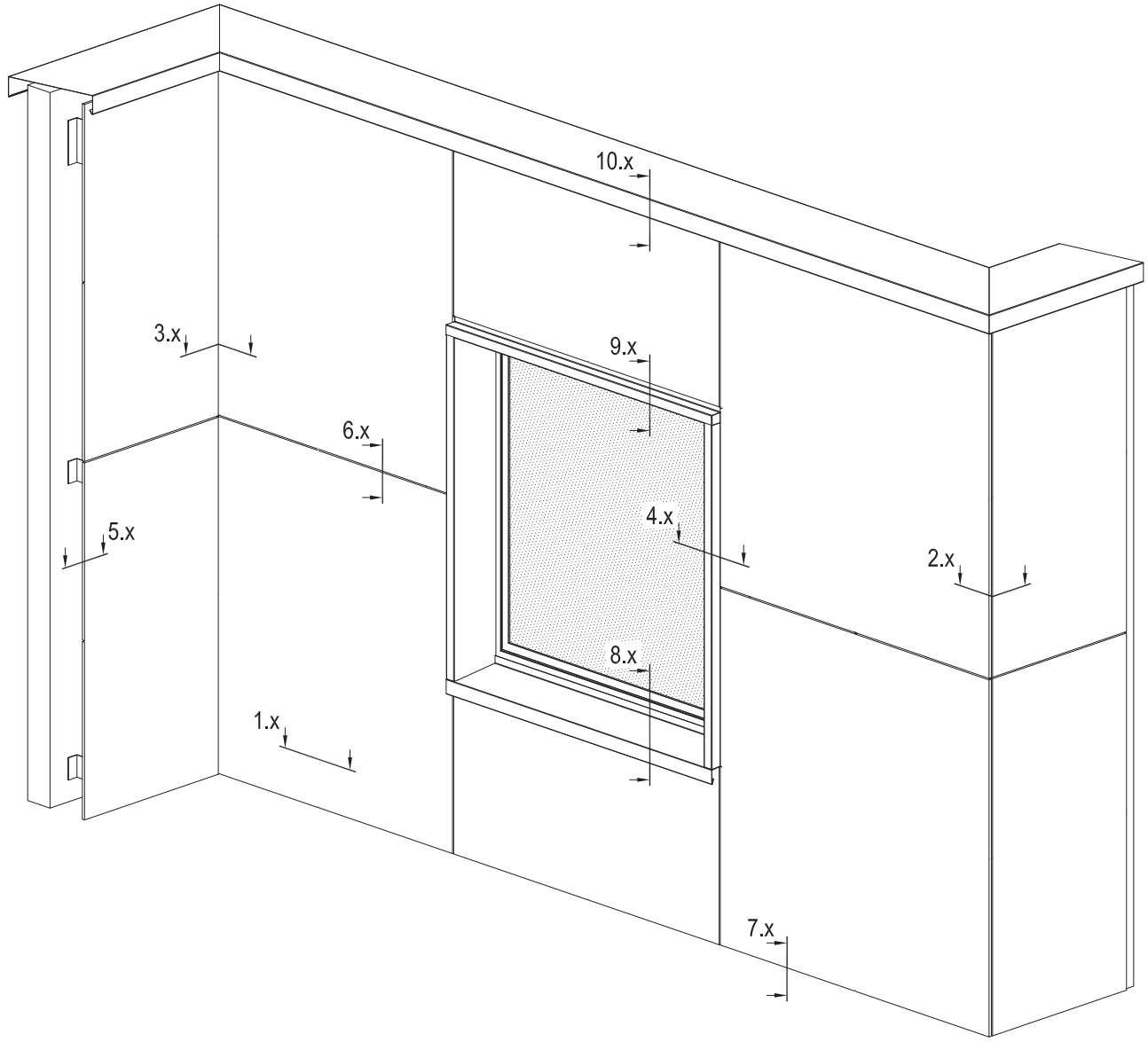

| dokSal | Навесной вентилируемый фасад | DVF-31(2) |
|---|---|---|
| | Горизонтальное сечение 1.1 | 08.02 |

Облицовка - фиброцементные и асбестоцементные панели

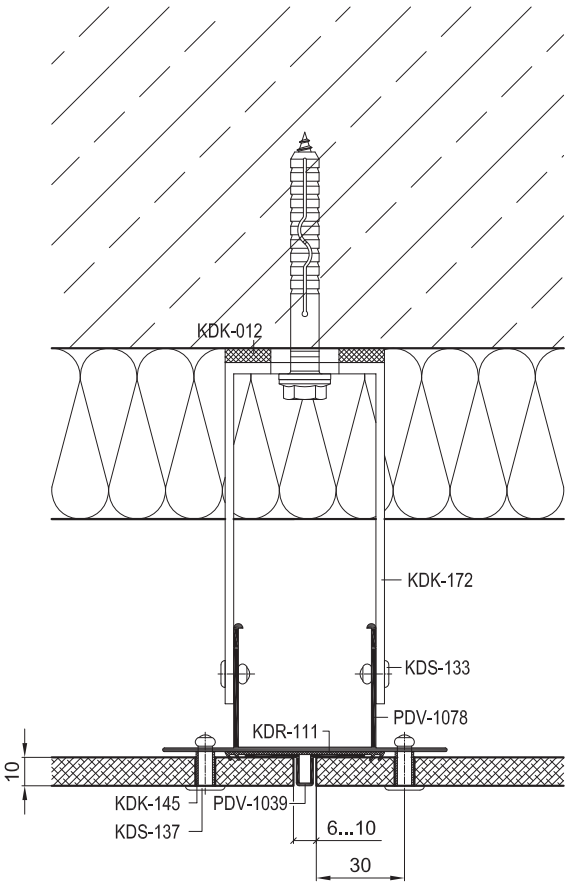


Допускается вариант конструкции без применения планки вертикального шва PDV-1039. В этом случае зазор между плитами облицовки должен быть не менее 4 мм.

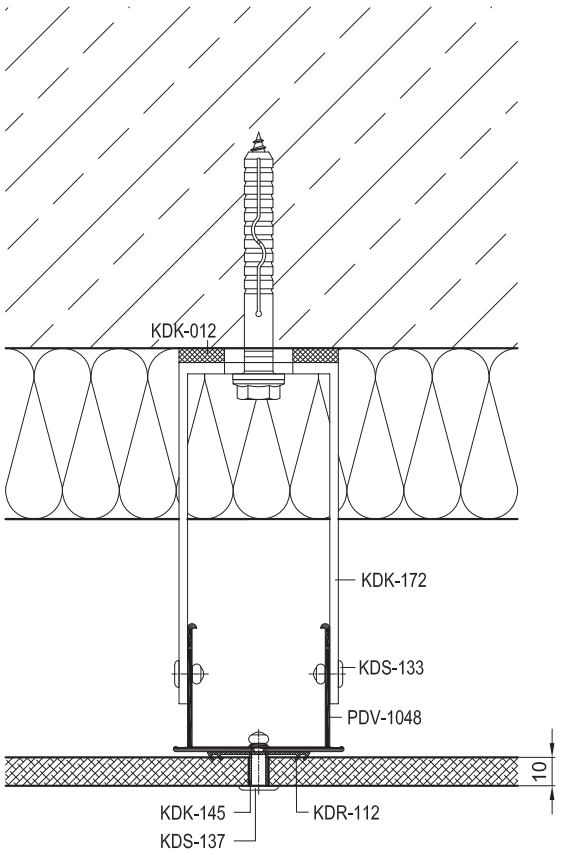


**Внимание!**
Для крепления облицовки применяется профиль PDV-1048, а в местах их стыковки профиль PDV-1078.

| Артикул | Наименование |
|---|---|
| PDV-1022 | L-профиль 38x54x1,7 |
| PDV-1036 | Профиль вспомогательный |
| PDV-1037 | Планка внешнего угла |
| PDV-1038 | Уголок 25x25 |
| PDV-1039 | Планка вертикального шва |
| PDV-1040 | Планка горизонтального шва |
| PDV-1048 | H-профиль 60x45x1,6 * |
| PDV-1078 | H-профиль 100x45x1,6 * |
| | |
| KDK-012 | Термоизолятор L 60 |
| KDK-013 | Термоизолятор M 60 |
| KDK-137 | Заклепка 5,0x20 K14 A1/A2 |
| KDK-145 | Втулка Ø6,5x12 (нерж.) ** |
| KDK-172 | Кронштейн UL 120 |
| KDK-182 | Кронштейн UM 120 |
| | |
| KDR-111 | Уплотнитель широкий 56 мм |
| KDR-112 | Уплотнитель узкий 36 мм |
| | |
| KDS-103 | Заклепка 3,2x10 A2/A2 |
| KDS-133 | Заклепка 5x12 A1/A2 |
| KDS-134 | Заклепка 5x12 A2/A2 |
| KDS-137 | Заклепка 4,8x20 K14 A1/A2 ** |
| KDS-138 | Заклепка 4,8x20 K14 A2/A2 ** |
| KDS-143 | Саморез 4,2x16 DIN 7504N A2 |

* Определяется прочностными расчетами

** Определяются толщиной облицовки

Облицовка - фиброцементные и асбестоцементные панели

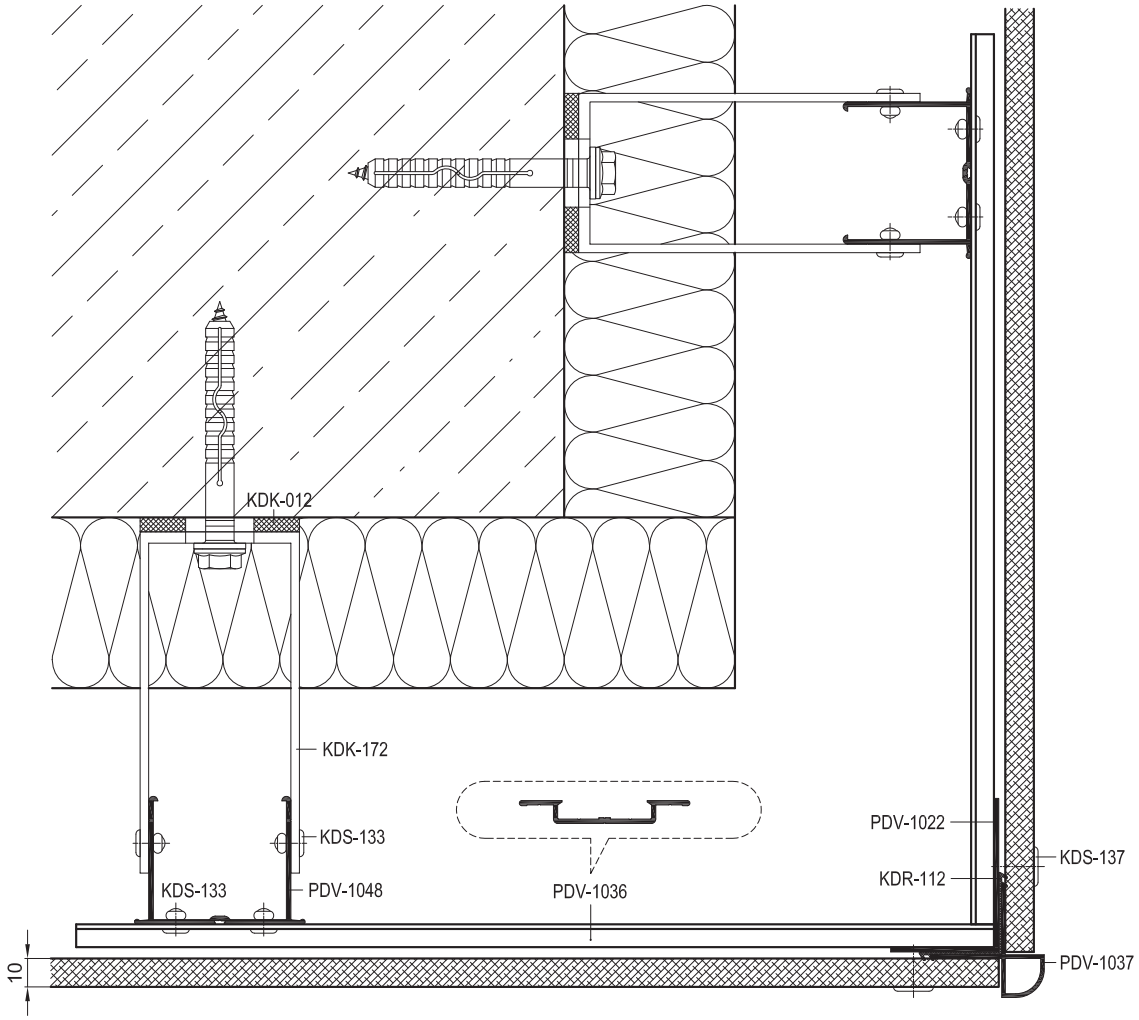


| Артикул | Наименование |
|---|---|
| PDV-1022 | L-профиль 38x54x1,7 |
| PDV-1036 | Профиль вспомогательный |
| PDV-1037 | Планка внешнего угла |
| PDV-1038 | Уголок 25x25 |
| PDV-1039 | Планка вертикального шва |
| PDV-1040 | Планка горизонтального шва |
| PDV-1048 | H-профиль 60x45x1,6 * |
| PDV-1078 | H-профиль 100x45x1,6 * |
| | |
| KDK-012 | Термоизолятор L 60 |
| KDK-013 | Термоизолятор M 60 |
| KDK-137 | Заклепка 5,0x20 K14 A1/A2 |
| KDK-145 | Втулка Ø6,5x12 (нерж.) ** |
| KDK-172 | Кронштейн UL 120 |
| KDK-182 | Кронштейн UM 120 |
| | |
| KDR-111 | Уплотнитель широкий 56 мм |
| KDR-112 | Уплотнитель узкий 36 мм |
| | |
| KDS-103 | Заклепка 3,2x10 A2/A2 |
| KDS-133 | Заклепка 5x12 A1/A2 |
| KDS-134 | Заклепка 5x12 A2/A2 |
| KDS-137 | Заклепка 4,8x20 K14 A1/A2 ** |
| KDS-138 | Заклепка 4,8x20 K14 A2/A2 ** |
| KDS-143 | Саморез 4,2x16 DIN 7504N A2 |

* Определяется прочностными расчетами

** Определяются толщиной облицовки

| dokSal | Навесной вентилируемый фасад | DVF-31(2) |
|---|---|---|
| | Внутренний угол 3.1 | 08.04 |

Облицовка - фиброцементные и асбестоцементные панели

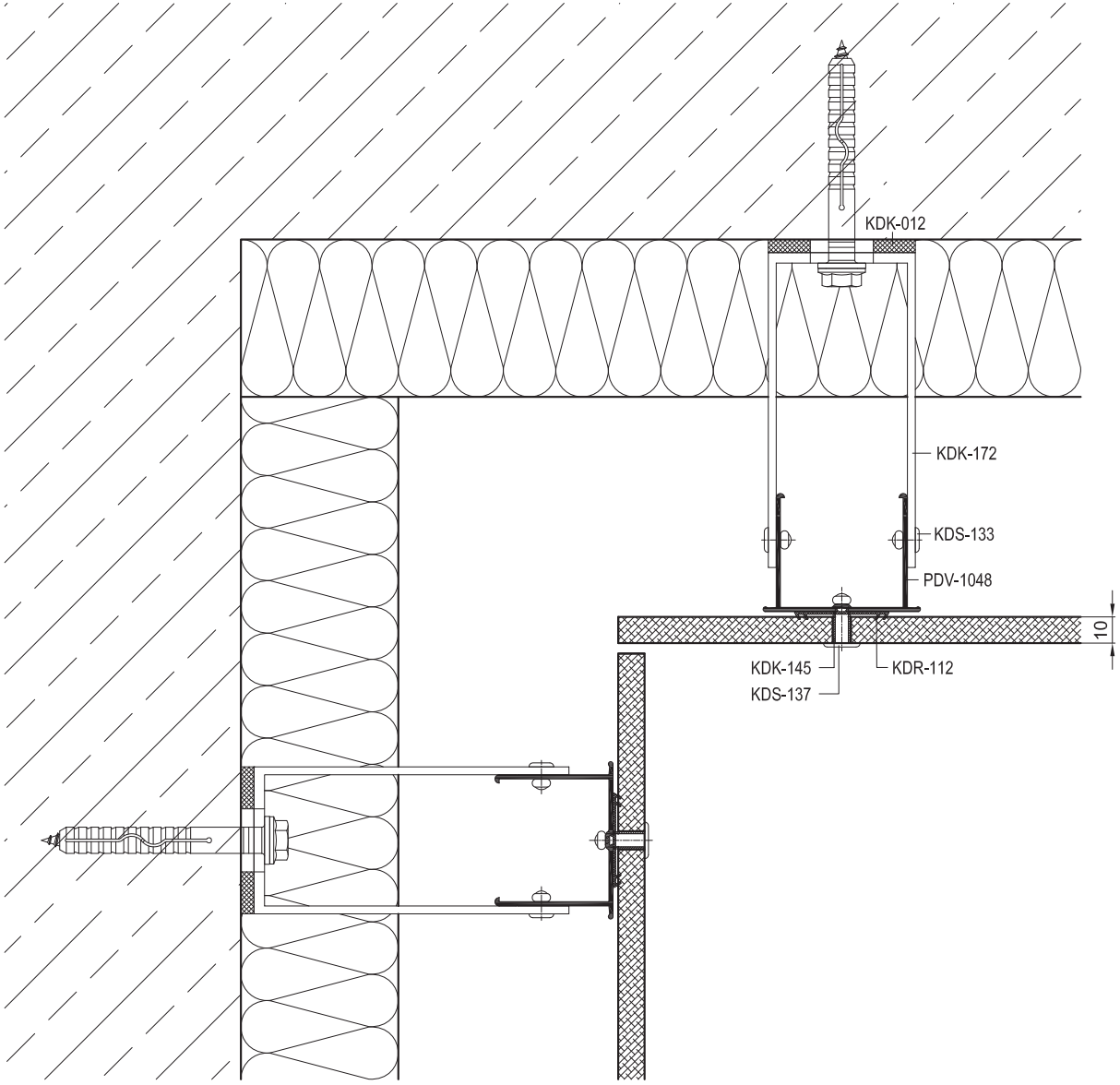


| Артикул | Наименование |
|---|---|
| PDV-1022 | L-профиль 38x54x1,7 |
| PDV-1036 | Профиль вспомогательный |
| PDV-1037 | Планка внешнего угла |
| PDV-1038 | Уголок 25x25 |
| PDV-1039 | Планка вертикального шва |
| PDV-1040 | Планка горизонтального шва |
| PDV-1048 | H-профиль 60x45x1,6 * |
| PDV-1078 | H-профиль 100x45x1,6 * |
| | |
| KDK-012 | Термоизолятор L 60 |
| KDK-013 | Термоизолятор M 60 |
| KDK-137 | Заклепка 5,0x20 K14 A1/A2 |
| KDK-145 | Втулка Ø6,5x12 (нерж.) ** |
| KDK-172 | Кронштейн UL 120 |
| KDK-182 | Кронштейн UM 120 |
| | |
| KDR-111 | Уплотнитель широкий 56 мм |
| KDR-112 | Уплотнитель узкий 36 мм |
| | |
| KDS-103 | Заклепка 3,2x10 A2/A2 |
| KDS-133 | Заклепка 5x12 A1/A2 |
| KDS-134 | Заклепка 5x12 A2/A2 |
| KDS-137 | Заклепка 4,8x20 K14 A1/A2 ** |
| KDS-138 | Заклепка 4,8x20 K14 A2/A2 ** |
| KDS-143 | Саморез 4,2x16 DIN 7504N A2 |

* Определяется прочностными расчетами

** Определяются толщиной облицовки

| dokSal | Навесной вентилируемый фасад | DVF-31(2) |
|---|---|---|
| | Оконное примыкание 4.1 | 08.05.01 |

Облицовка - фиброцементные и асбестоцементные панели

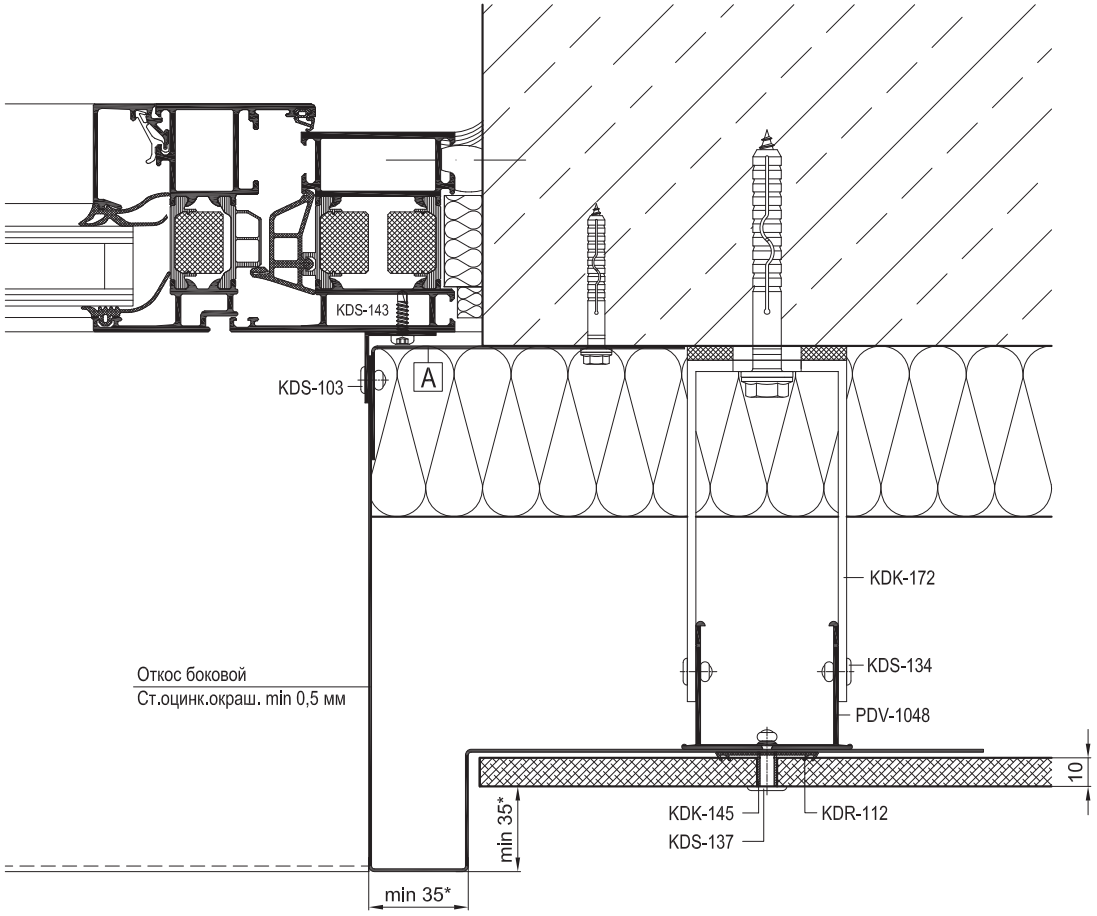


| Артикул | Наименование |
|---|---|
| PDV-1022 | L-профиль 38x54x1,7 |
| PDV-1036 | Профиль вспомогательный |
| PDV-1037 | Планка внешнего угла |
| PDV-1038 | Уголок 25x25 |
| PDV-1039 | Планка вертикального шва |
| PDV-1040 | Планка горизонтального шва |
| PDV-1048 | H-профиль 60x45x1,6 * |
| PDV-1078 | H-профиль 100x45x1,6 * |
| | |
| KDK-012 | Термоизолятор L 60 |
| KDK-013 | Термоизолятор M 60 |
| KDK-137 | Заклепка 5,0x20 K14 A1/A2 |
| KDK-145 | Втулка Ø6,5x12 (нерж.) ** |
| KDK-172 | Кронштейн UL 120 |
| KDK-182 | Кронштейн UM 120 |
| | |
| KDR-111 | Уплотнитель широкий 56 мм |
| KDR-112 | Уплотнитель узкий 36 мм |
| | |
| KDS-103 | Заклепка 3,2x10 A2/A2 |
| KDS-133 | Заклепка 5x12 A1/A2 |
| KDS-134 | Заклепка 5x12 A2/A2 |
| KDS-137 | Заклепка 4,8x20 K14 A1/A2 ** |
| KDS-138 | Заклепка 4,8x20 K14 A2/A2 ** |
| KDS-143 | Саморез 4,2x16 DIN 7504N A2 |

* Определяется прочностными расчетами

** Определяются толщиной облицовки

* Размеры указаны для большинства видов облицовок . Высота поперечного сечения выступов-бортов верхнего и боковых откосов, а также величина бортов относительно основной плоскости облицовки зависит от материала облицовки и указаны в экспертном заключении по пожаробезопасности .

| | |
|---|---|
| A | Уголок (ст.оцинк.окраш. min 0,5 мм) |
| | L = высота проема, шаг крепления max 600 мм |

| dokSal | Навесной вентилируемый фасад | DVF-31(2) |
|---|---|---|
| | Оконное примыкание 4.2 | 08.05.02 |

Облицовка - фиброцементные и асбестоцементные панели

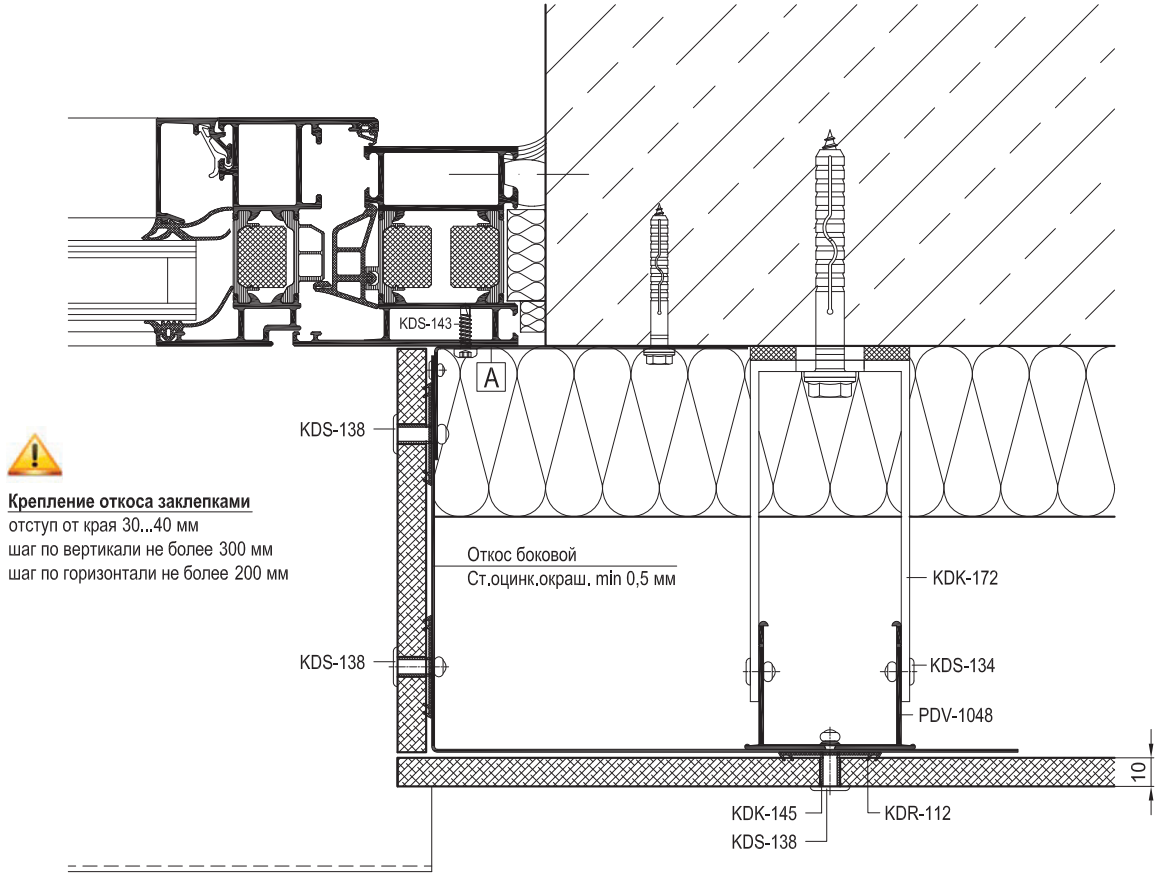


**Крепление откоса заклепками**
отступ от края 30...40 мм
шаг по вертикали не более 300 мм
шаг по горизонтали не более 200 мм

| Артикул | Наименование |
|---|---|
| PDV-1022 | L-профиль 38x54x1,7 |
| PDV-1036 | Профиль вспомогательный |
| PDV-1037 | Планка внешнего угла |
| PDV-1038 | Уголок 25x25 |
| PDV-1039 | Планка вертикального шва |
| PDV-1040 | Планка горизонтального шва |
| PDV-1048 | H-профиль 60x45x1,6 * |
| PDV-1078 | H-профиль 100x45x1,6 * |
| | |
| KDK-012 | Термоизолятор L 60 |
| KDK-013 | Термоизолятор M 60 |
| KDK-137 | Заклепка 5,0x20 K14 A1/A2 |
| KDK-145 | Втулка Ø6,5x12 (нерж.) ** |
| KDK-172 | Кронштейн UL 120 |
| KDK-182 | Кронштейн UM 120 |
| | |
| KDR-111 | Уплотнитель широкий 56 мм |
| KDR-112 | Уплотнитель узкий 36 мм |
| | |
| KDS-103 | Заклепка 3,2x10 A2/A2 |
| KDS-133 | Заклепка 5x12 A1/A2 |
| KDS-134 | Заклепка 5x12 A2/A2 |
| KDS-137 | Заклепка 4,8x20 K14 A1/A2 ** |
| KDS-138 | Заклепка 4,8x20 K14 A2/A2 ** |
| KDS-143 | Саморез 4,2x16 DIN 7504N A2 |

* Определяется прочностными расчетами

** Определяются толщиной облицовки

| | |
|---|---|
| A | Уголок (ст.оцинк.окраш. min 0,5 мм) |
| | L = высота проема, шаг крепления max 600 мм |

Облицовка - фиброцементные и асбестоцементные панели

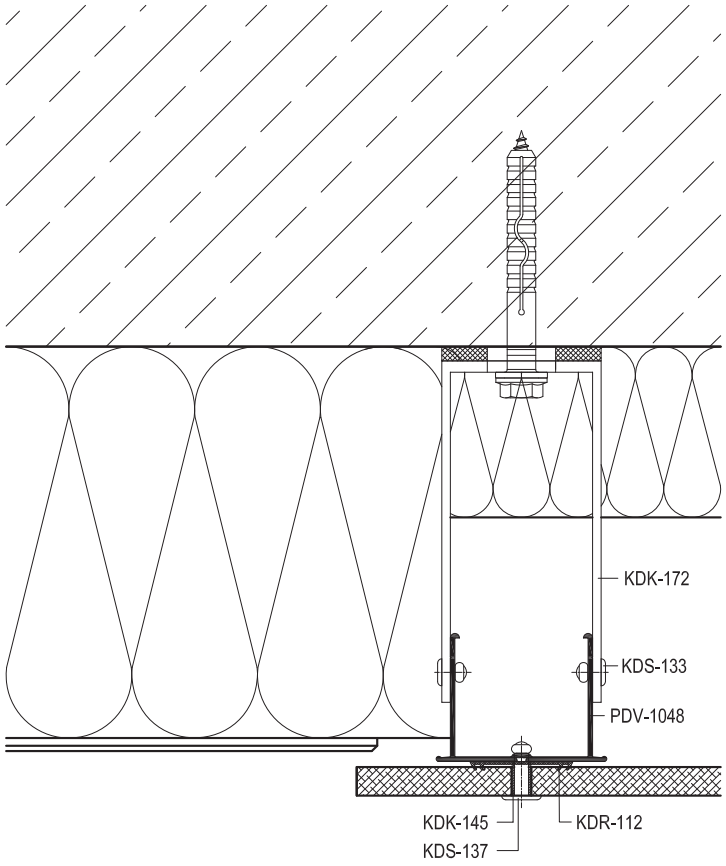


| Артикул | Наименование |
|---|---|
| PDV-1022 | L-профиль 38x54x1,7 |
| PDV-1036 | Профиль вспомогательный |
| PDV-1037 | Планка внешнего угла |
| PDV-1038 | Уголок 25x25 |
| PDV-1039 | Планка вертикального шва |
| PDV-1040 | Планка горизонтального шва |
| PDV-1048 | H-профиль 60x45x1,6 * |
| PDV-1078 | H-профиль 100x45x1,6 * |
| | |
| KDK-012 | Термоизолятор L 60 |
| KDK-013 | Термоизолятор M 60 |
| KDK-137 | Заклепка 5,0x20 K14 A1/A2 |
| KDK-145 | Втулка Ø6,5x12 (нерж.) ** |
| KDK-172 | Кронштейн UL 120 |
| KDK-182 | Кронштейн UM 120 |
| | |
| KDR-111 | Уплотнитель широкий 56 мм |
| KDR-112 | Уплотнитель узкий 36 мм |
| | |
| KDS-103 | Заклепка 3,2x10 A2/A2 |
| KDS-133 | Заклепка 5x12 A1/A2 |
| KDS-134 | Заклепка 5x12 A2/A2 |
| KDS-137 | Заклепка 4,8x20 K14 A1/A2 ** |
| KDS-138 | Заклепка 4,8x20 K14 A2/A2 ** |
| KDS-143 | Саморез 4,2x16 DIN 7504N A2 |

* Определяется прочностными расчетами

** Определяются толщиной облицовки

| | | |
|---|---|---|
| dokSal | **Навесной вентилируемый фасад** | **DVF-31(2)** |
| | Вертикальное сечение 6.1 | 08.07.01 |

Облицовка - фиброцементные и асбестоцементные панели

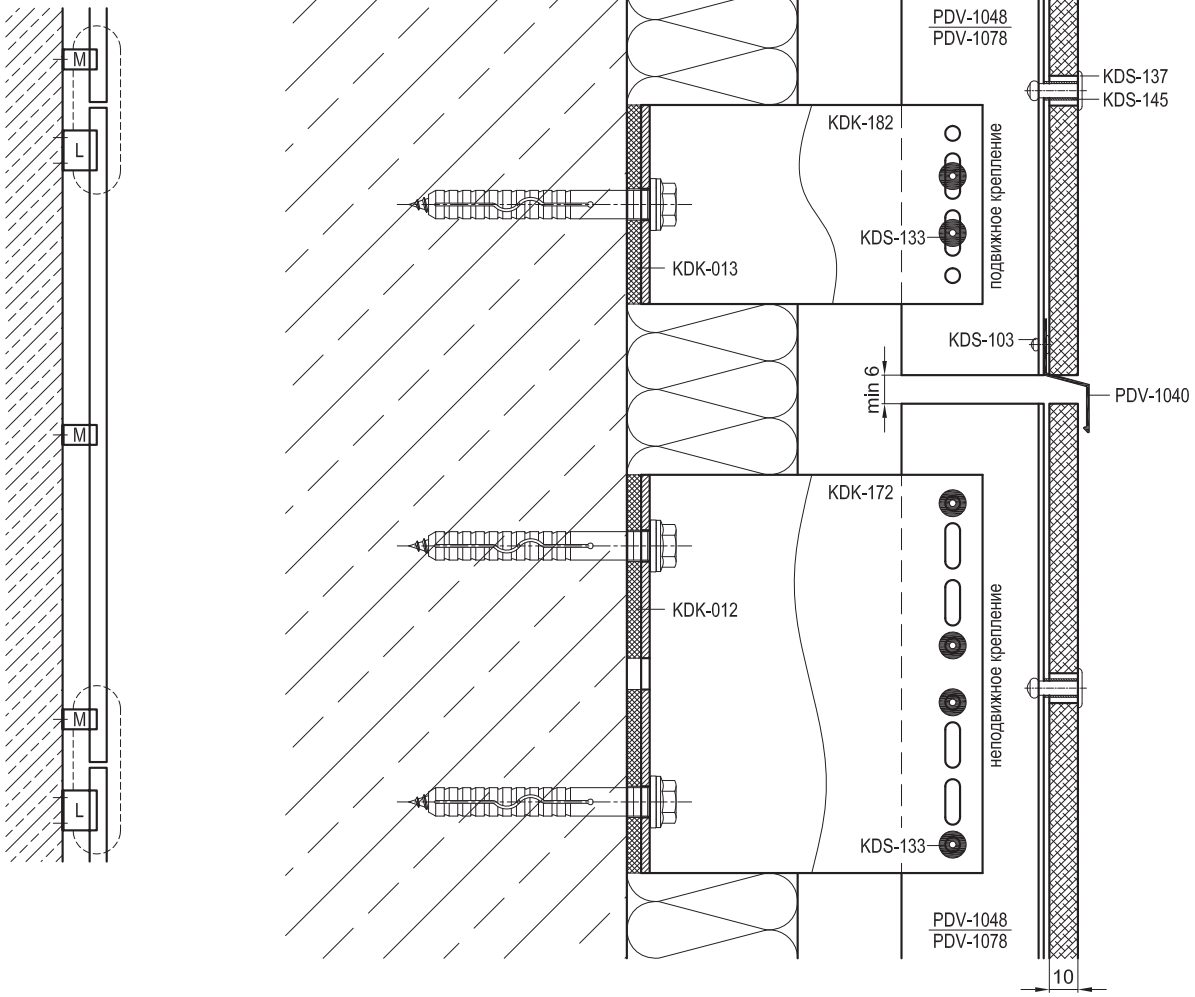


| Артикул | Наименование |
|---|---|
| PDV-1022 | L-профиль 38x54x1,7 |
| PDV-1036 | Профиль вспомогательный |
| PDV-1037 | Планка внешнего угла |
| PDV-1038 | Уголок 25x25 |
| PDV-1039 | Планка вертикального шва |
| PDV-1040 | Планка горизонтального шва |
| PDV-1048 | H-профиль 60x45x1,6 * |
| PDV-1078 | H-профиль 100x45x1,6 * |
| | |
| KDK-012 | Термоизолятор L 60 |
| KDK-013 | Термоизолятор M 60 |
| KDK-137 | Заклепка 5,0x20 K14 A1/A2 |
| KDK-145 | Втулка Ø6,5x12 (нерж.) ** |
| KDK-172 | Кронштейн UL 120 |
| KDK-182 | Кронштейн UM 120 |
| | |
| KDR-111 | Уплотнитель широкий 56 мм |
| KDR-112 | Уплотнитель узкий 36 мм |
| | |
| KDS-103 | Заклепка 3,2x10 A2/A2 |
| KDS-133 | Заклепка 5x12 A1/A2 |
| KDS-134 | Заклепка 5x12 A2/A2 |
| KDS-137 | Заклепка 4,8x20 K14 A1/A2 ** |
| KDS-138 | Заклепка 4,8x20 K14 A2/A2 ** |
| KDS-143 | Саморез 4,2x16 DIN 7504N A2 |

* Определяется прочностными расчетами

** Определяются толщиной облицовки

Облицовка - фиброцементные и асбестоцементные панели

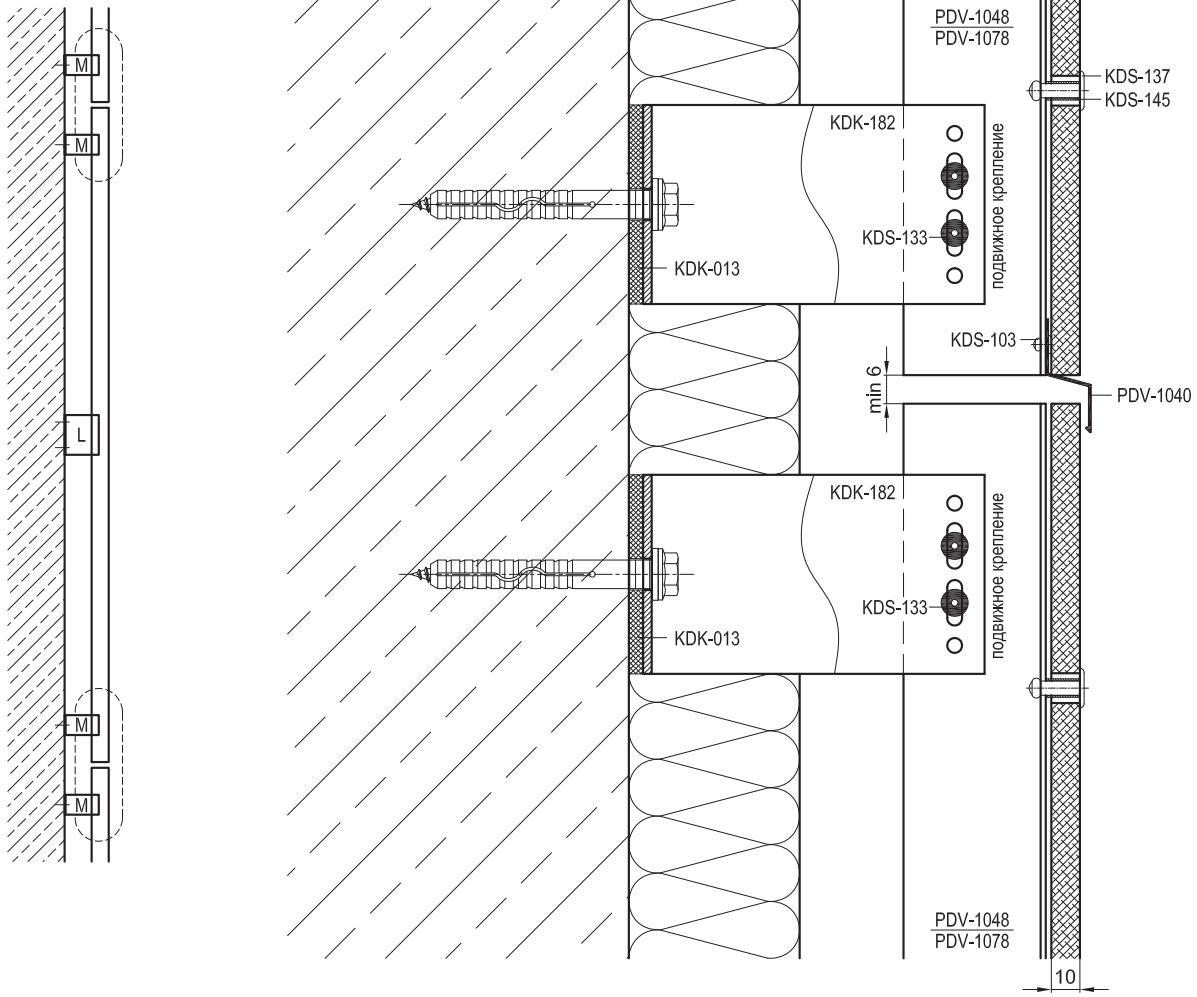


| Артикул | Наименование |
|---|---|
| PDV-1022 | L-профиль 38x54x1,7 |
| PDV-1036 | Профиль вспомогательный |
| PDV-1037 | Планка внешнего угла |
| PDV-1038 | Уголок 25x25 |
| PDV-1039 | Планка вертикального шва |
| PDV-1040 | Планка горизонтального шва |
| PDV-1048 | H-профиль 60x45x1,6 * |
| PDV-1078 | H-профиль 100x45x1,6 * |
| | |
| KDK-012 | Термоизолятор L 60 |
| KDK-013 | Термоизолятор M 60 |
| KDK-137 | Заклепка 5,0x20 K14 A1/A2 |
| KDK-145 | Втулка Ø6,5x12 (нерж.) ** |
| KDK-172 | Кронштейн UL 120 |
| KDK-182 | Кронштейн UM 120 |
| | |
| KDR-111 | Уплотнитель широкий 56 мм |
| KDR-112 | Уплотнитель узкий 36 мм |
| | |
| KDS-103 | Заклепка 3,2x10 A2/A2 |
| KDS-133 | Заклепка 5x12 A1/A2 |
| KDS-134 | Заклепка 5x12 A2/A2 |
| KDS-137 | Заклепка 4,8x20 K14 A1/A2 ** |
| KDS-138 | Заклепка 4,8x20 K14 A2/A2 ** |
| KDS-143 | Саморез 4,2x16 DIN 7504N A2 |

* Определяется прочностными расчетами

** Определяются толщиной облицовки

Облицовка - фиброцементные и асбестоцементные панели

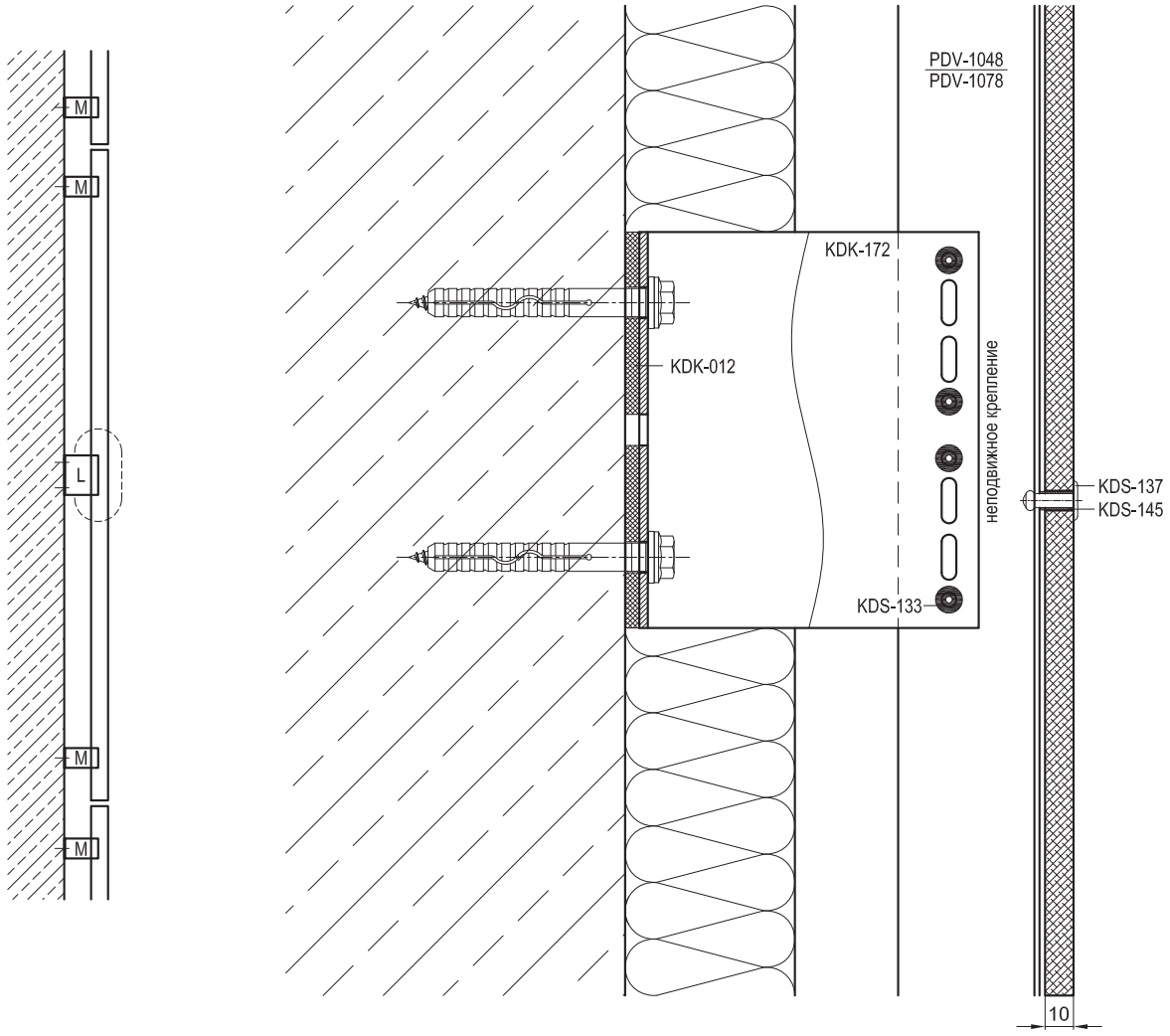


| Артикул | Наименование |
|---|---|
| PDV-1022 | L-профиль 38x54x1,7 |
| PDV-1036 | Профиль вспомогательный |
| PDV-1037 | Планка внешнего угла |
| PDV-1038 | Уголок 25x25 |
| PDV-1039 | Планка вертикального шва |
| PDV-1040 | Планка горизонтального шва |
| PDV-1048 | H-профиль 60x45x1,6 * |
| PDV-1078 | H-профиль 100x45x1,6 * |
| | |
| KDK-012 | Термоизолятор L 60 |
| KDK-013 | Термоизолятор M 60 |
| KDK-137 | Заклепка 5,0x20 K14 A1/A2 |
| KDK-145 | Втулка Ø6,5x12 (нерж.) ** |
| KDK-172 | Кронштейн UL 120 |
| KDK-182 | Кронштейн UM 120 |
| | |
| KDR-111 | Уплотнитель широкий 56 мм |
| KDR-112 | Уплотнитель узкий 36 мм |
| | |
| KDS-103 | Заклепка 3,2x10 A2/A2 |
| KDS-133 | Заклепка 5x12 A1/A2 |
| KDS-134 | Заклепка 5x12 A2/A2 |
| KDS-137 | Заклепка 4,8x20 K14 A1/A2 ** |
| KDS-138 | Заклепка 4,8x20 K14 A2/A2 ** |
| KDS-143 | Саморез 4,2x16 DIN 7504N A2 |

* Определяется прочностными расчетами

** Определяются толщиной облицовки

Облицовка - фиброцементные и асбестоцементные панели

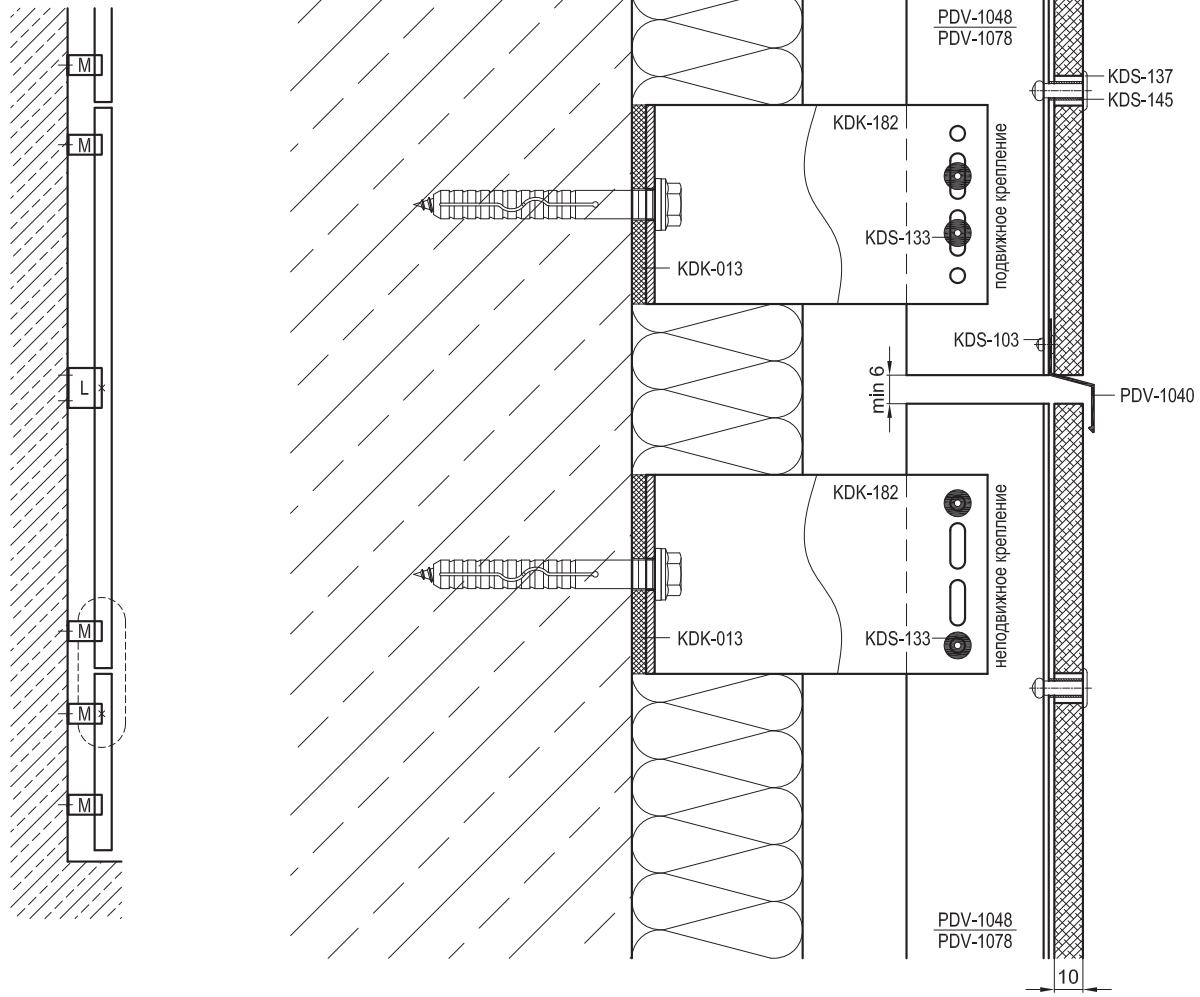


| Артикул | Наименование |
|---|---|
| PDV-1022 | L-профиль 38x54x1,7 |
| PDV-1036 | Профиль вспомогательный |
| PDV-1037 | Планка внешнего угла |
| PDV-1038 | Уголок 25x25 |
| PDV-1039 | Планка вертикального шва |
| PDV-1040 | Планка горизонтального шва |
| PDV-1048 | H-профиль 60x45x1,6 * |
| PDV-1078 | H-профиль 100x45x1,6 * |
| | |
| KDK-012 | Термоизолятор L 60 |
| KDK-013 | Термоизолятор M 60 |
| KDK-137 | Заклепка 5,0x20 K14 A1/A2 |
| KDK-145 | Втулка Ø6,5x12 (нерж.) ** |
| KDK-172 | Кронштейн UL 120 |
| KDK-182 | Кронштейн UM 120 |
| | |
| KDR-111 | Уплотнитель широкий 56 мм |
| KDR-112 | Уплотнитель узкий 36 мм |
| | |
| KDS-103 | Заклепка 3,2x10 A2/A2 |
| KDS-133 | Заклепка 5x12 A1/A2 |
| KDS-134 | Заклепка 5x12 A2/A2 |
| KDS-137 | Заклепка 4,8x20 K14 A1/A2 ** |
| KDS-138 | Заклепка 4,8x20 K14 A2/A2 ** |
| KDS-143 | Саморез 4,2x16 DIN 7504N A2 |

* Определяется прочностными расчетами

** Определяются толщиной облицовки

| dokSal | Навесной вентилируемый фасад | DVF-31(2) |
|---|---|---|
| | Вертикальное сечение 6.5 | 08.07.05 |

Облицовка - фиброцементные и асбестоцементные панели

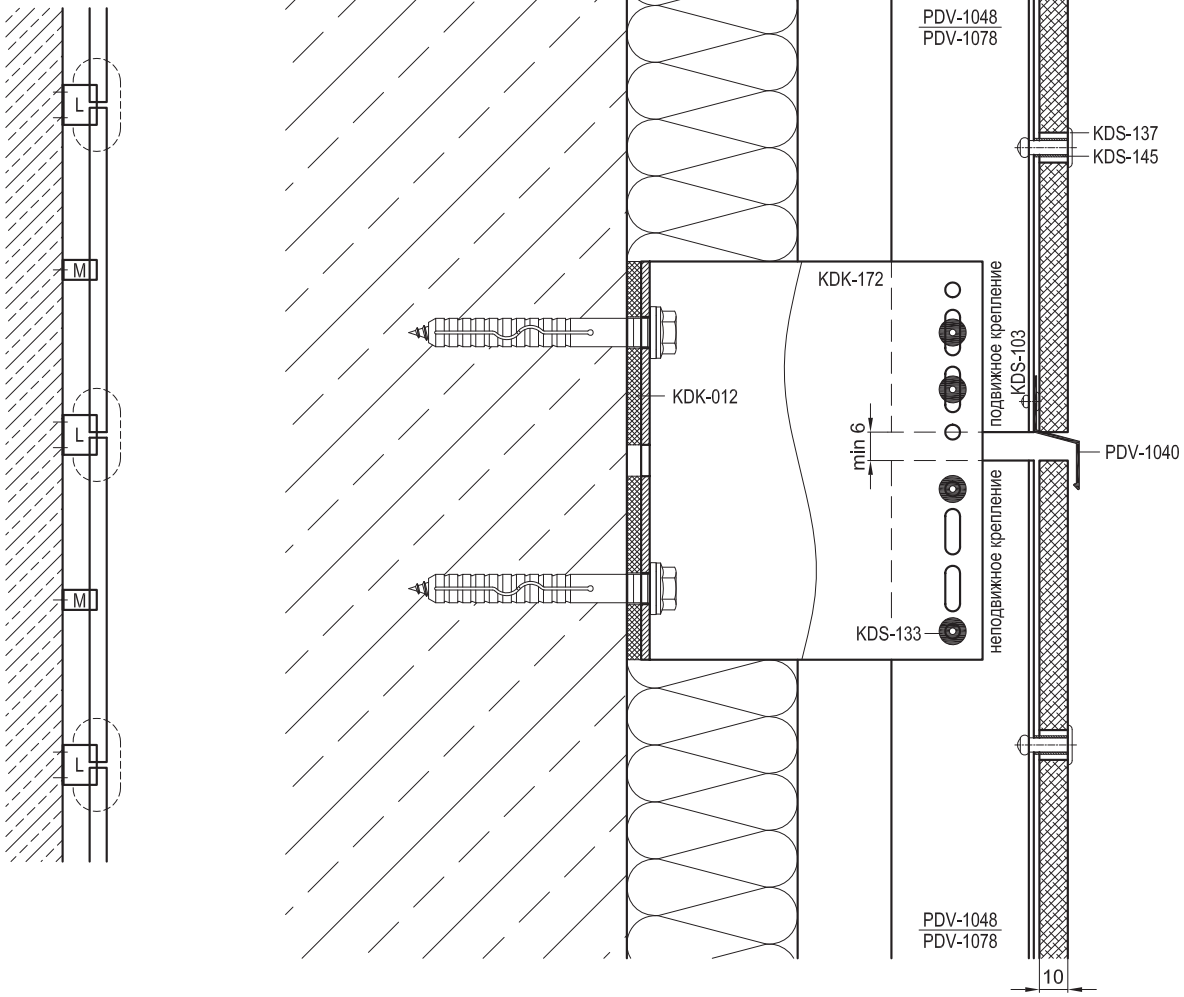


| Артикул | Наименование |
|---|---|
| PDV-1022 | L-профиль 38x54x1,7 |
| PDV-1036 | Профиль вспомогательный |
| PDV-1037 | Планка внешнего угла |
| PDV-1038 | Уголок 25x25 |
| PDV-1039 | Планка вертикального шва |
| PDV-1040 | Планка горизонтального шва |
| PDV-1048 | H-профиль 60x45x1,6 * |
| PDV-1078 | H-профиль 100x45x1,6 * |
| | |
| KDK-012 | Термоизолятор L 60 |
| KDK-013 | Термоизолятор M 60 |
| KDK-137 | Заклепка 5,0x20 K14 A1/A2 |
| KDK-145 | Втулка Ø6,5x12 (нерж.) ** |
| KDK-172 | Кронштейн UL 120 |
| KDK-182 | Кронштейн UM 120 |
| | |
| KDR-111 | Уплотнитель широкий 56 мм |
| KDR-112 | Уплотнитель узкий 36 мм |
| | |
| KDS-103 | Заклепка 3,2x10 A2/A2 |
| KDS-133 | Заклепка 5x12 A1/A2 |
| KDS-134 | Заклепка 5x12 A2/A2 |
| KDS-137 | Заклепка 4,8x20 K14 A1/A2 ** |
| KDS-138 | Заклепка 4,8x20 K14 A2/A2 ** |
| KDS-143 | Саморез 4,2x16 DIN 7504N A2 |

* Определяется прочностными расчетами

** Определяются толщиной облицовки

Облицовка - фиброцементные и асбестоцементные панели

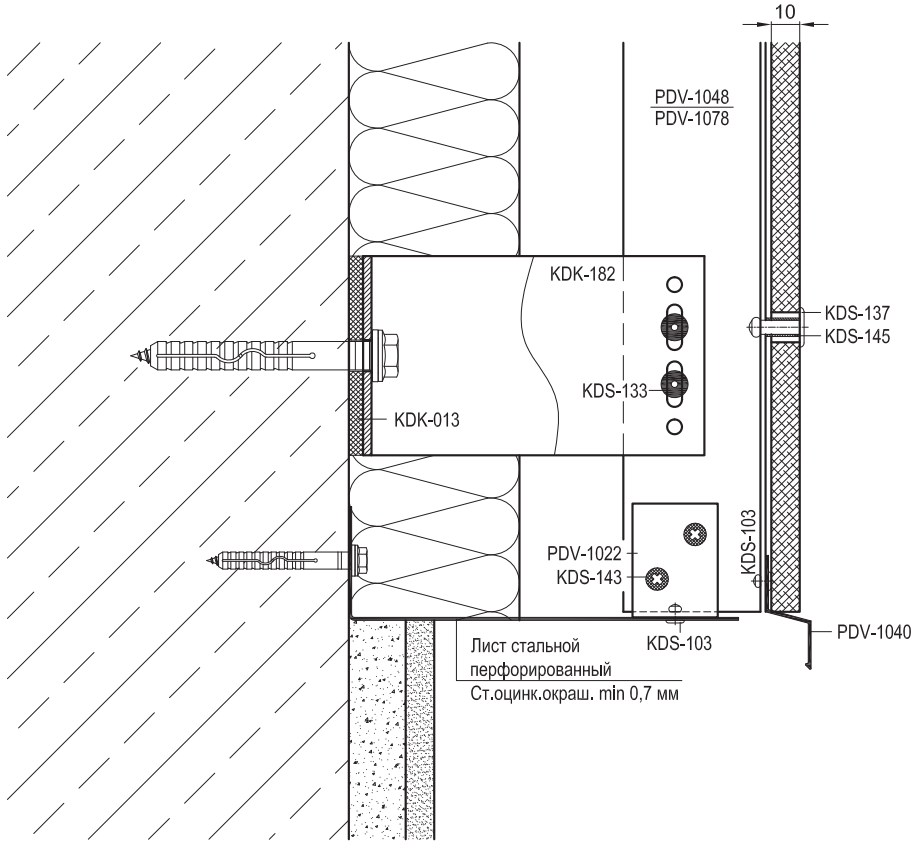


| Артикул | Наименование |
|---|---|
| PDV-1022 | L-профиль 38x54x1,7 |
| PDV-1036 | Профиль вспомогательный |
| PDV-1037 | Планка внешнего угла |
| PDV-1038 | Уголок 25x25 |
| PDV-1039 | Планка вертикального шва |
| PDV-1040 | Планка горизонтального шва |
| PDV-1048 | H-профиль 60x45x1,6 * |
| PDV-1078 | H-профиль 100x45x1,6 * |
| | |
| KDK-012 | Термоизолятор L 60 |
| KDK-013 | Термоизолятор M 60 |
| KDK-137 | Заклепка 5,0x20 K14 A1/A2 |
| KDK-145 | Втулка Ø6,5x12 (нерж.) ** |
| KDK-172 | Кронштейн UL 120 |
| KDK-182 | Кронштейн UM 120 |
| | |
| KDR-111 | Уплотнитель широкий 56 мм |
| KDR-112 | Уплотнитель узкий 36 мм |
| | |
| KDS-103 | Заклепка 3,2x10 A2/A2 |
| KDS-133 | Заклепка 5x12 A1/A2 |
| KDS-134 | Заклепка 5x12 A2/A2 |
| KDS-137 | Заклепка 4,8x20 K14 A1/A2 ** |
| KDS-138 | Заклепка 4,8x20 K14 A2/A2 ** |
| KDS-143 | Саморез 4,2x16 DIN 7504N A2 |

* Определяется прочностными расчетами

** Определяются толщиной облицовки

| dokSal | Навесной вентилируемый фасад | DVF-31(2) |
|---|---|---|
| | Примыкание к отливу 8.1 | 08.09 |

Облицовка - фиброцементные и асбестоцементные панели

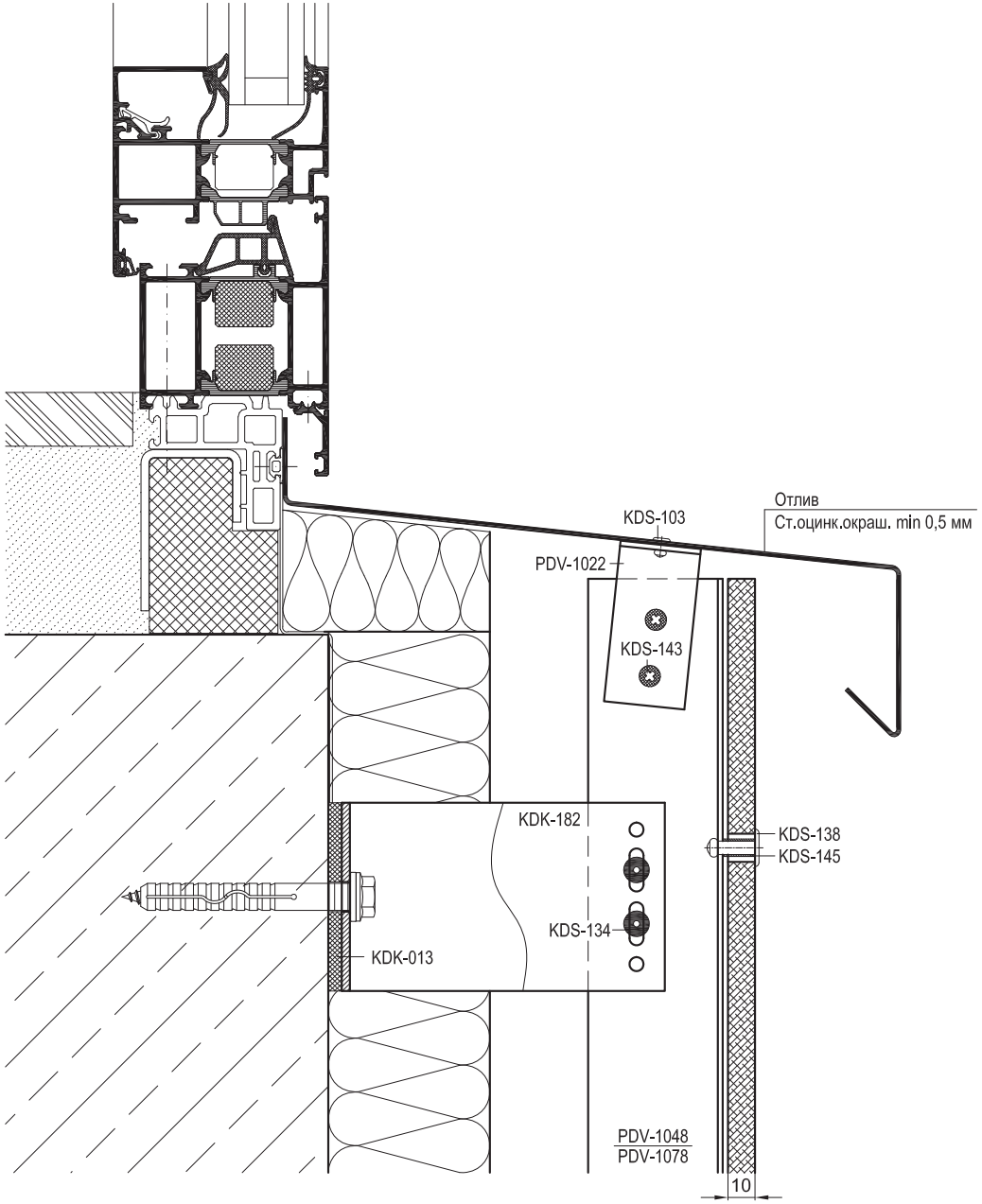


| Артикул | Наименование |
|---|---|
| PDV-1022 | L-профиль 38x54x1,7 |
| PDV-1036 | Профиль вспомогательный |
| PDV-1037 | Планка внешнего угла |
| PDV-1038 | Уголок 25x25 |
| PDV-1039 | Планка вертикального шва |
| PDV-1040 | Планка горизонтального шва |
| PDV-1048 | H-профиль 60x45x1,6 * |
| PDV-1078 | H-профиль 100x45x1,6 * |
| | |
| KDK-012 | Термоизолятор L 60 |
| KDK-013 | Термоизолятор M 60 |
| KDK-137 | Заклепка 5,0x20 K14 A1/A2 |
| KDK-145 | Втулка Ø6,5x12 (нерж.) ** |
| KDK-172 | Кронштейн UL 120 |
| KDK-182 | Кронштейн UM 120 |
| | |
| KDR-111 | Уплотнитель широкий 56 мм |
| KDR-112 | Уплотнитель узкий 36 мм |
| | |
| KDS-103 | Заклепка 3,2x10 A2/A2 |
| KDS-133 | Заклепка 5x12 A1/A2 |
| KDS-134 | Заклепка 5x12 A2/A2 |
| KDS-137 | Заклепка 4,8x20 K14 A1/A2 ** |
| KDS-138 | Заклепка 4,8x20 K14 A2/A2 ** |
| KDS-143 | Саморез 4,2x16 DIN 7504N A2 |

* Определяется прочностными расчетами

** Определяются толщиной облицовки

| | | |
|---|---|---|
| doksal | **Навесной вентилируемый фасад** | **DVF-31(2)** |
| | Примыкание к верхнему откосу 9.1 | 08.10.01 |

Облицовка - фиброцементные и асбестоцементные панели

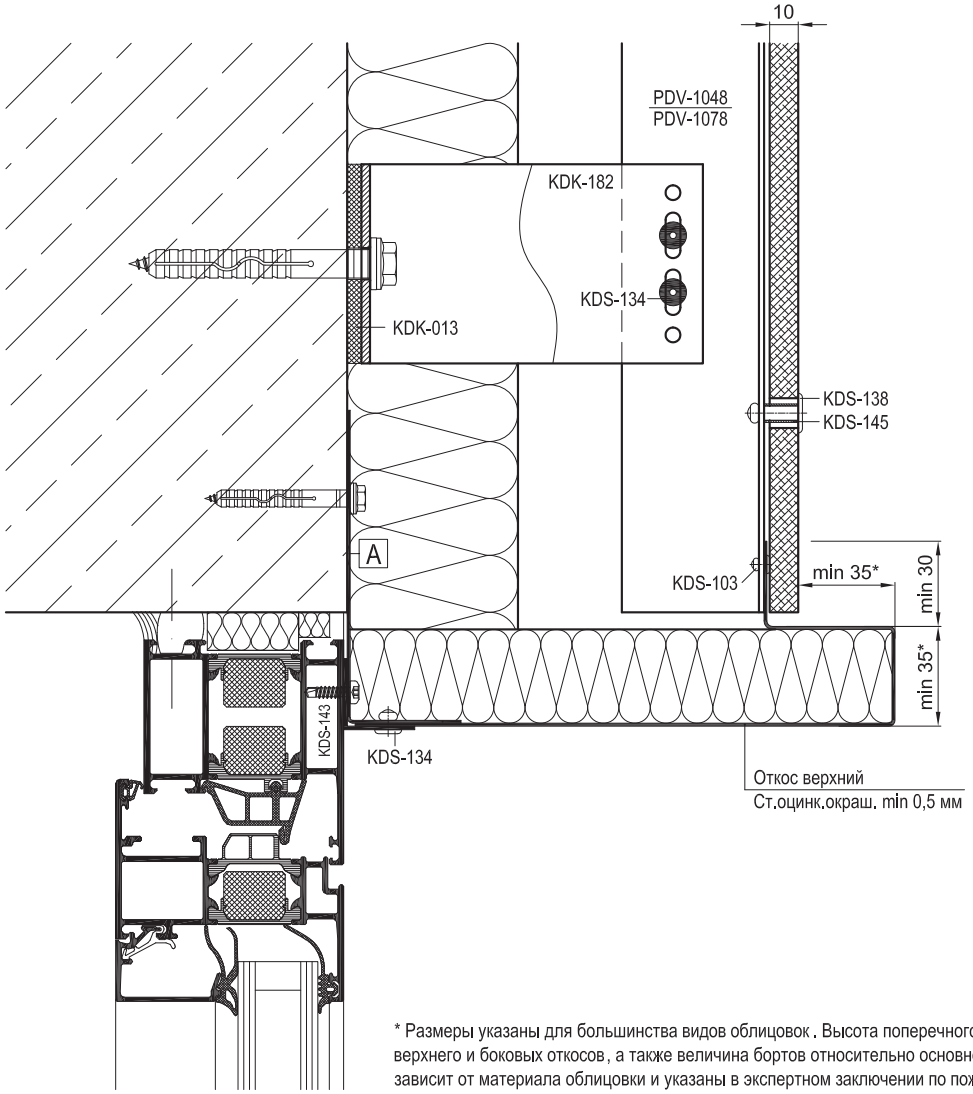


* Размеры указаны для большинства видов облицовок. Высота поперечного сечения выступов-бортов верхнего и боковых откосов, а также величина бортов относительно основной плоскости облицовки зависит от материала облицовки и указаны в экспертном заключении по пожаробезопасности.

| Артикул | Наименование |
|---|---|
| PDV-1022 | L-профиль 38x54x1,7 |
| PDV-1036 | Профиль вспомогательный |
| PDV-1037 | Планка внешнего угла |
| PDV-1038 | Уголок 25x25 |
| PDV-1039 | Планка вертикального шва |
| PDV-1040 | Планка горизонтального шва |
| PDV-1048 | H-профиль 60x45x1,6 * |
| PDV-1078 | H-профиль 100x45x1,6 * |
| | |
| KDK-012 | Термоизолятор L 60 |
| KDK-013 | Термоизолятор M 60 |
| KDK-137 | Заклепка 5,0x20 K14 A1/A2 |
| KDK-145 | Втулка Ø6,5x12 (нерж.) ** |
| KDK-172 | Кронштейн UL 120 |
| KDK-182 | Кронштейн UM 120 |
| | |
| KDR-111 | Уплотнитель широкий 56 мм |
| KDR-112 | Уплотнитель узкий 36 мм |
| | |
| KDS-103 | Заклепка 3,2x10 A2/A2 |
| KDS-133 | Заклепка 5x12 A1/A2 |
| KDS-134 | Заклепка 5x12 A2/A2 |
| KDS-137 | Заклепка 4,8x20 K14 A1/A2 ** |
| KDS-138 | Заклепка 4,8x20 K14 A2/A2 ** |
| KDS-143 | Саморез 4,2x16 DIN 7504N A2 |

* Определяется прочностными расчетами

** Определяются толщиной облицовки

| | |
|---|---|
| A | Уголок (ст.оцинк.окраш. min 0,5 мм) |
| | L = ширина проема, шаг крепления max 400 мм |

| dokSal | Навесной вентилируемый фасад | DVF-31(2) |
|---|---|---|
| | Примыкание к верхнему откосу 9.2 | 08.10.02 |

Облицовка - фиброцементные и асбестоцементные панели

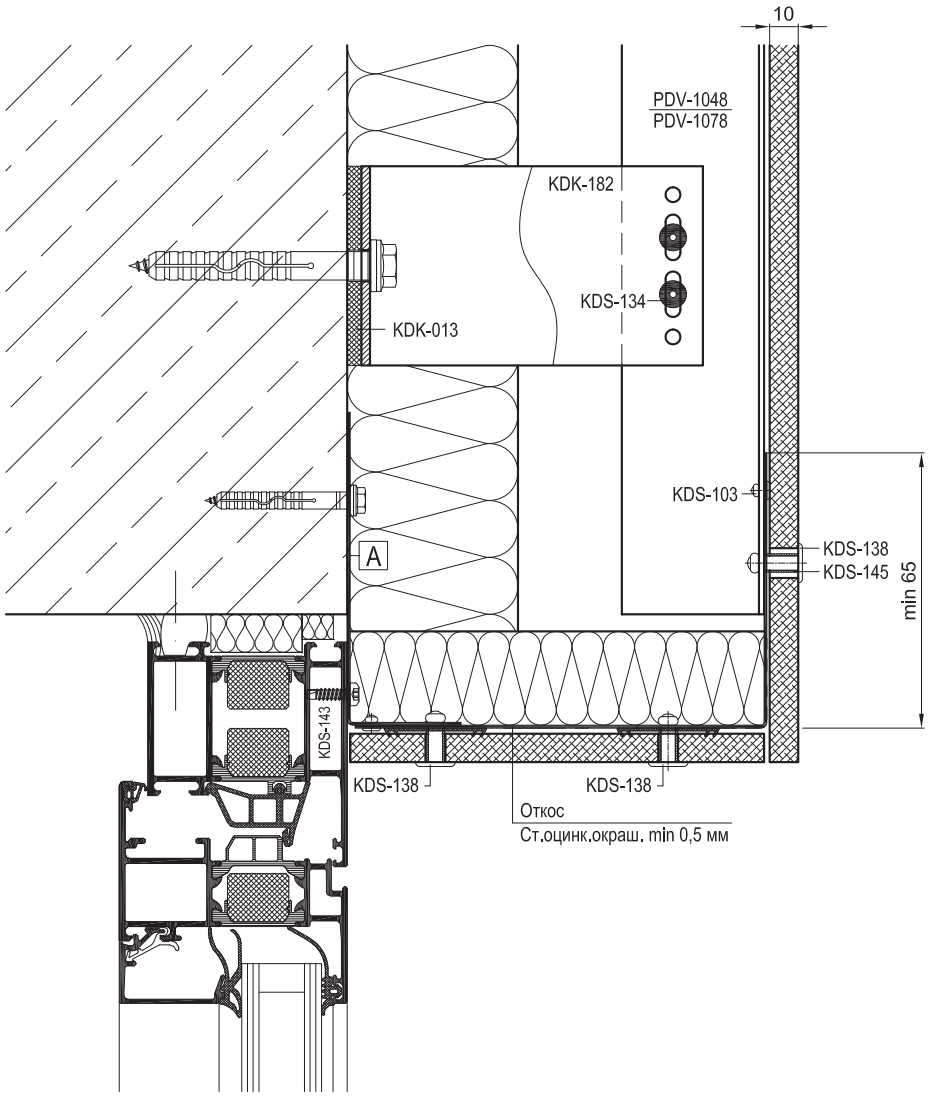


| Артикул | Наименование |
|---|---|
| PDV-1022 | L-профиль 38x54x1,7 |
| PDV-1036 | Профиль вспомогательный |
| PDV-1037 | Планка внешнего угла |
| PDV-1038 | Уголок 25x25 |
| PDV-1039 | Планка вертикального шва |
| PDV-1040 | Планка горизонтального шва |
| PDV-1048 | H-профиль 60x45x1,6 * |
| PDV-1078 | H-профиль 100x45x1,6 * |
| | |
| KDK-012 | Термоизолятор L 60 |
| KDK-013 | Термоизолятор M 60 |
| KDK-137 | Заклепка 5,0x20 K14 A1/A2 |
| KDK-145 | Втулка Ø6,5x12 (нерж.) ** |
| KDK-172 | Кронштейн UL 120 |
| KDK-182 | Кронштейн UM 120 |
| | |
| KDR-111 | Уплотнитель широкий 56 мм |
| KDR-112 | Уплотнитель узкий 36 мм |
| | |
| KDS-103 | Заклепка 3,2x10 A2/A2 |
| KDS-133 | Заклепка 5x12 A1/A2 |
| KDS-134 | Заклепка 5x12 A2/A2 |
| KDS-137 | Заклепка 4,8x20 K14 A1/A2 ** |
| KDS-138 | Заклепка 4,8x20 K14 A2/A2 ** |
| KDS-143 | Саморез 4,2x16 DIN 7504N A2 |

* Определяется прочностными расчетами

** Определяются толщиной облицовки

| | |
|---|---|
| A | Уголок (ст.оцинк.окраш. min 0,5 мм) |
| | L = ширина проема, шаг крепления max 400 мм |

Облицовка - фиброцементные и асбестоцементные панели

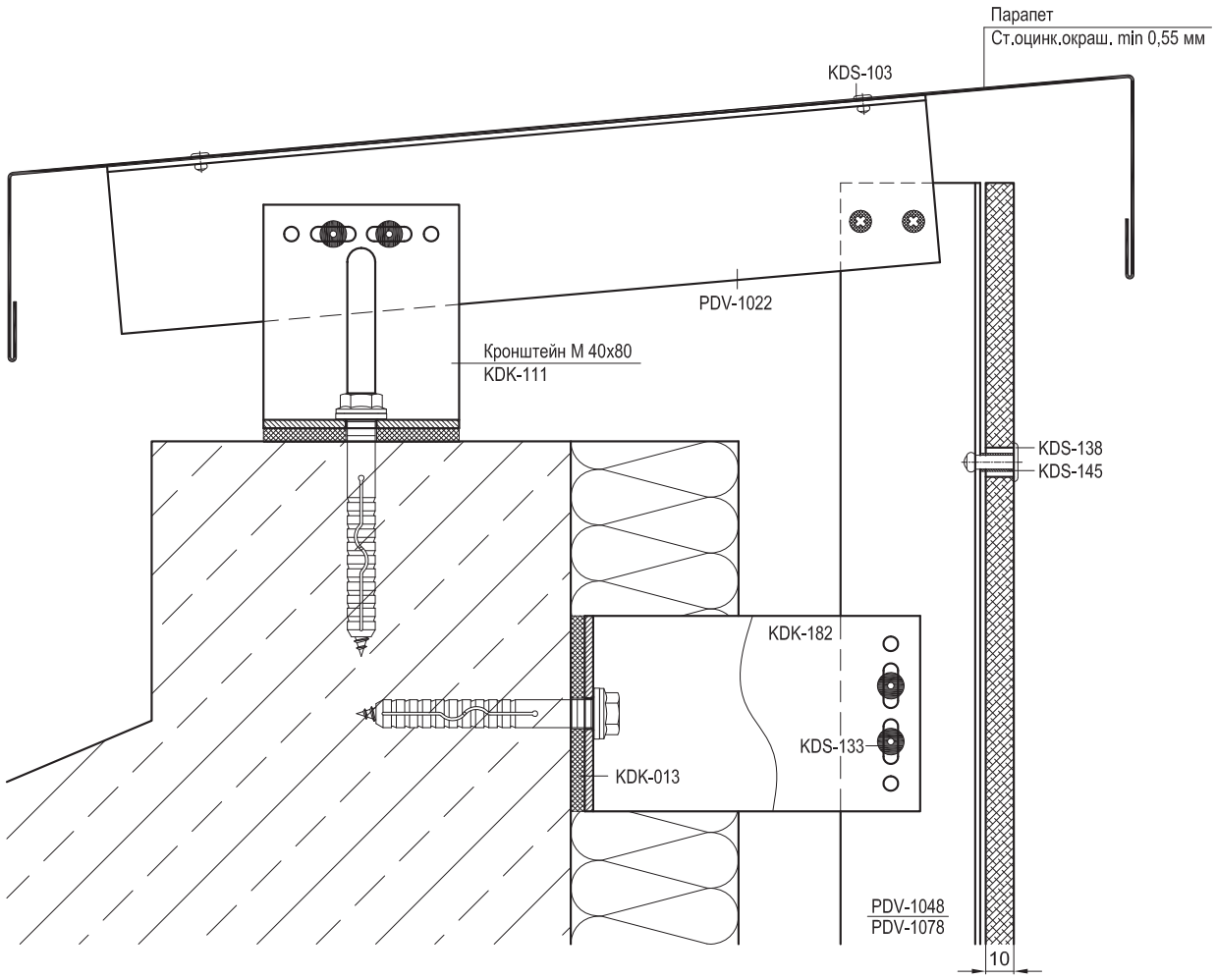


| Артикул | Наименование |
|---|---|
| PDV-1022 | L-профиль 38x54x1,7 |
| PDV-1036 | Профиль вспомогательный |
| PDV-1037 | Планка внешнего угла |
| PDV-1038 | Уголок 25x25 |
| PDV-1039 | Планка вертикального шва |
| PDV-1040 | Планка горизонтального шва |
| PDV-1048 | H-профиль 60x45x1,6 * |
| PDV-1078 | H-профиль 100x45x1,6 * |
| | |
| KDK-012 | Термоизолятор L 60 |
| KDK-013 | Термоизолятор M 60 |
| KDK-137 | Заклепка 5,0x20 K14 A1/A2 |
| KDK-145 | Втулка Ø6,5x12 (нерж.) ** |
| KDK-172 | Кронштейн UL 120 |
| KDK-182 | Кронштейн UM 120 |
| | |
| KDR-111 | Уплотнитель широкий 56 мм |
| KDR-112 | Уплотнитель узкий 36 мм |
| | |
| KDS-103 | Заклепка 3,2x10 A2/A2 |
| KDS-133 | Заклепка 5x12 A1/A2 |
| KDS-134 | Заклепка 5x12 A2/A2 |
| KDS-137 | Заклепка 4,8x20 K14 A1/A2 ** |
| KDS-138 | Заклепка 4,8x20 K14 A2/A2 ** |
| KDS-143 | Саморез 4,2x16 DIN 7504N A2 |

* Определяется прочностными расчетами

** Определяются толщиной облицовки

Облицовка - фиброцементные и асбестоцементные панели

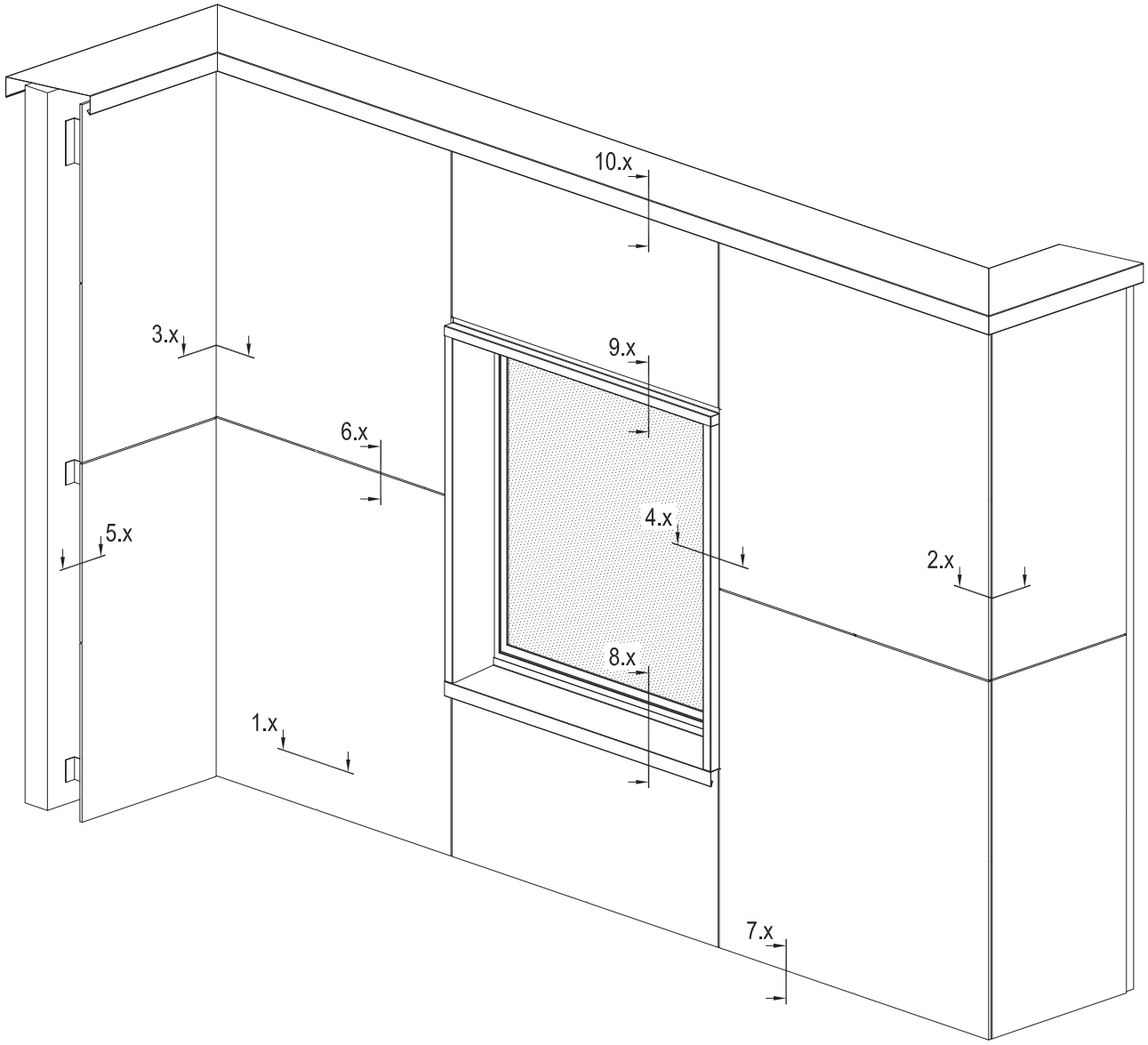

## Облицовка - фиброцементные и асбестоцементные панели

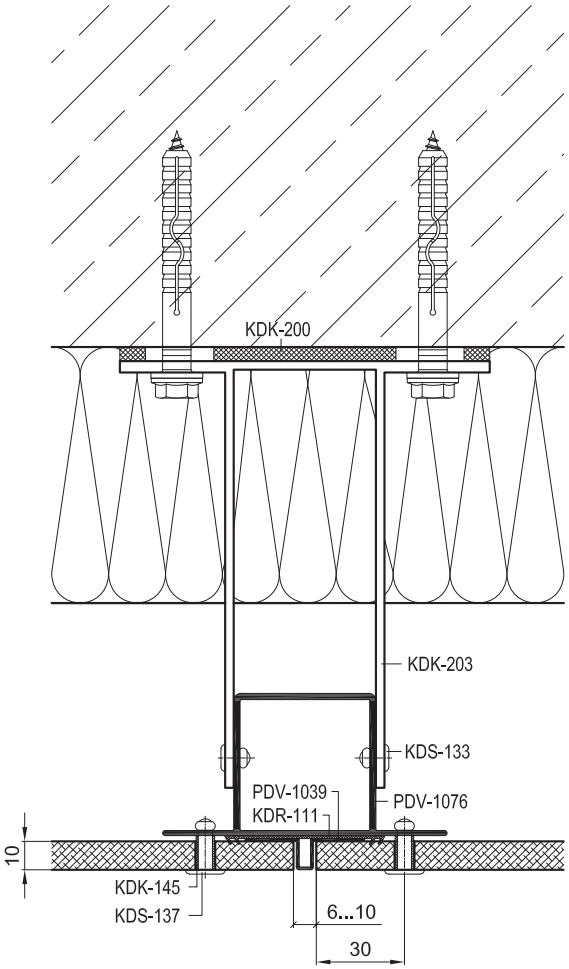


Допускается вариант конструкции без применения планки вертикального шва PDV-1039. В этом случае зазор между плитами облицовки должен быть не менее 4 мм.

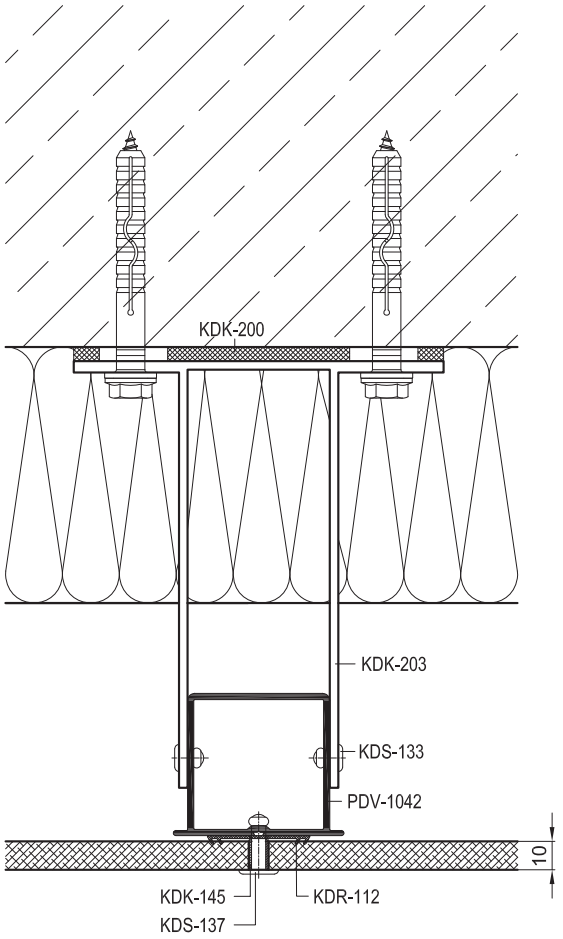


**Внимание!**
Для крепления облицовки применяется профиль PDV-1042, а в местах их стыковки профиль PDV-1076.

| Артикул | Наименование |
|---|---|
| PDV-1022 | L-Профиль 38x54x1,7 |
| PDV-1036 | Профиль вспомогательный |
| PDV-1037 | Планка внешнего угла |
| PDV-1038 | Уголок 25x25 |
| PDV-1039 | Планка вертикального шва |
| PDV-1040 | Планка горизонтального шва |
| PDV-1042 | H-Профиль 60x50x2,2 * |
| PDV-1076 | H-Профиль 100x50x2,2 * |
| | |
| KDK-137 | Заклепка 5,0x20 K14 A1/A2 |
| KDK-145 | Втулка Ø6,5x12 (нерж.) ** |
| KDK-200 | Термоизолятор HL |
| KDK-203 | Кронштейн HL 150 |
| KDK-210 | Термоизолятор HM |
| KDK-213 | Кронштейн HM 150 |
| KDK-220 | Закладная HT |
| KDK-221 | Соединитель H |
| | |
| KDR-111 | Уплотнитель широкий 56 мм |
| KDR-112 | Уплотнитель узкий 36 мм |
| | |
| KDS-103 | Заклепка 3,2x10 A2/A2 |
| KDS-133 | Заклепка 5x12 A1/A2 |
| KDS-134 | Заклепка 5x12 A2/A2 |
| KDS-137 | Заклепка 4,8x20 K14 A1/A2 ** |
| KDS-138 | Заклепка 4,8x20 K14 A2/A2 ** |
| KDS-143 | Саморез 4,2x16 DIN 7504N A2 |

* Определяется прочностными расчетами

** Определяются толщиной облицовки

| dokSal | Навесной вентилируемый фасад | DVF-31(2) |
|---|---|---|
| | Внешний угол 2.1 | 09.03 |

Облицовка - фиброцементные и асбестоцементные панели

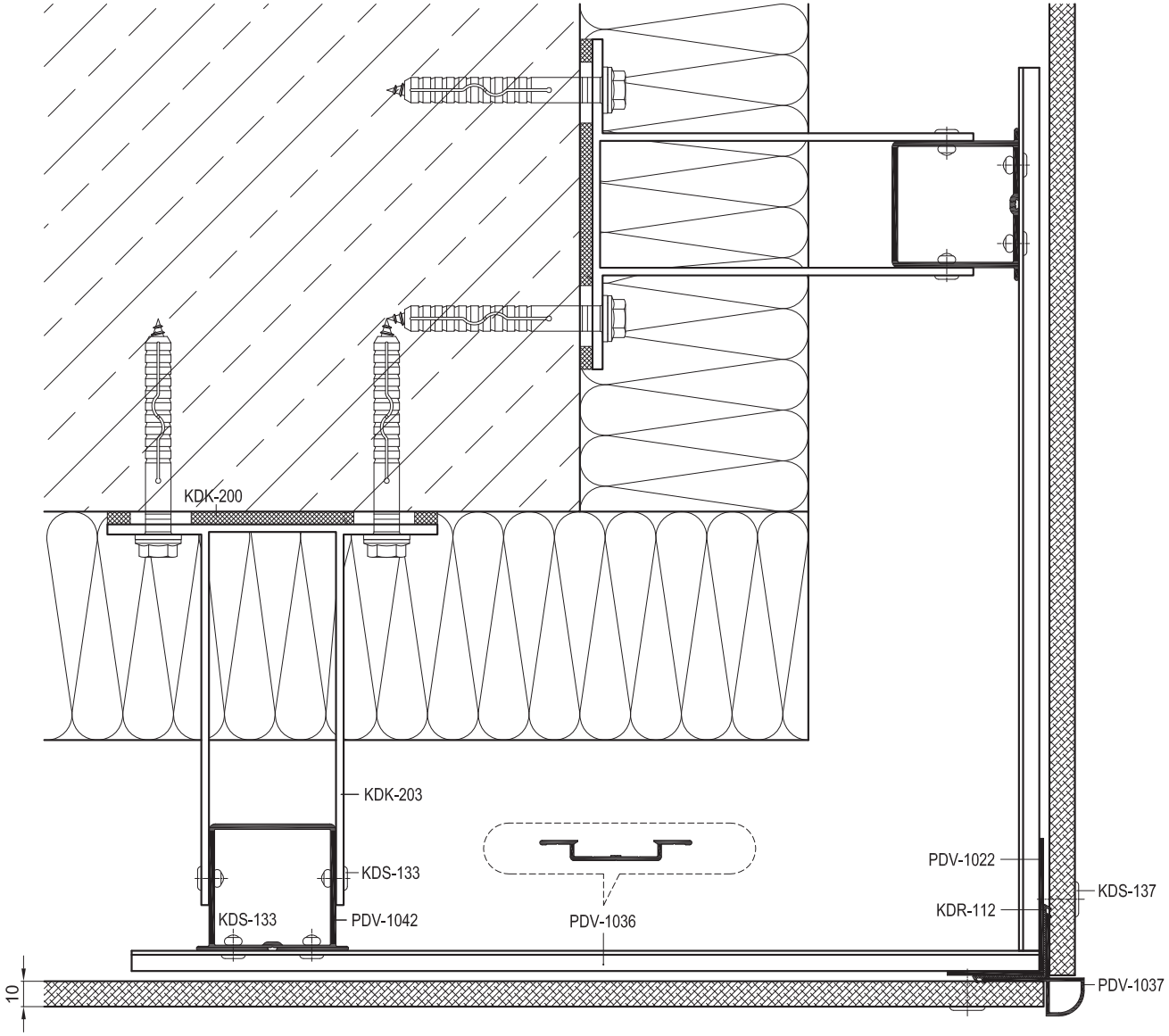


| Артикул | Наименование |
|---|---|
| PDV-1022 | L-Профиль 38x54x1,7 |
| PDV-1036 | Профиль вспомогательный |
| PDV-1037 | Планка внешнего угла |
| PDV-1038 | Уголок 25x25 |
| PDV-1039 | Планка вертикального шва |
| PDV-1040 | Планка горизонтального шва |
| PDV-1042 | H-Профиль 60x50x2,2 * |
| PDV-1076 | H-Профиль 100x50x2,2 * |
| | |
| KDK-137 | Заклепка 5,0x20 K14 A1/A2 |
| KDK-145 | Втулка Ø6,5x12 (нерж.) ** |
| KDK-200 | Термоизолятор HL |
| KDK-203 | Кронштейн HL 150 |
| KDK-210 | Термоизолятор HM |
| KDK-213 | Кронштейн HM 150 |
| KDK-220 | Закладная HT |
| KDK-221 | Соединитель H |
| | |
| KDR-111 | Уплотнитель широкий 56 мм |
| KDR-112 | Уплотнитель узкий 36 мм |
| | |
| KDS-103 | Заклепка 3,2x10 A2/A2 |
| KDS-133 | Заклепка 5x12 A1/A2 |
| KDS-134 | Заклепка 5x12 A2/A2 |
| KDS-137 | Заклепка 4,8x20 K14 A1/A2 ** |
| KDS-138 | Заклепка 4,8x20 K14 A2/A2 ** |
| KDS-143 | Саморез 4,2x16 DIN 7504N A2 |

* Определяется прочностными расчетами

** Определяются толщиной облицовки

| dokSal | Навесной вентилируемый фасад | DVF-31(2) |
|---|---|---|
| | Внутренний угол 3 | 09.04 |

Облицовка - фиброцементные и асбестоцементные панели

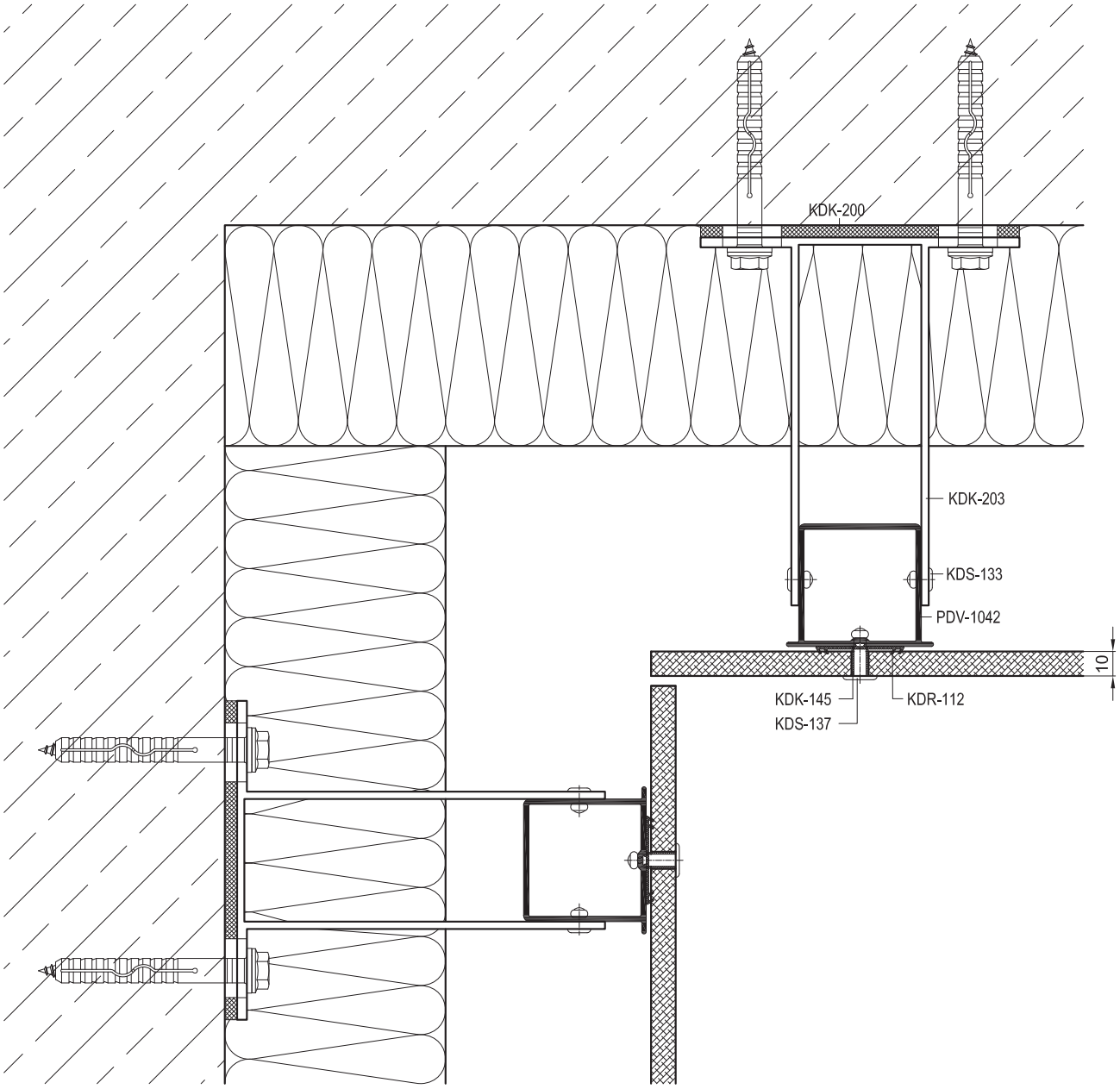


| Артикул | Наименование |
|---|---|
| PDV-1022 | L-Профиль 38x54x1,7 |
| PDV-1036 | Профиль вспомогательный |
| PDV-1037 | Планка внешнего угла |
| PDV-1038 | Уголок 25x25 |
| PDV-1039 | Планка вертикального шва |
| PDV-1040 | Планка горизонтального шва |
| PDV-1042 | H-Профиль 60x50x2,2 * |
| PDV-1076 | H-Профиль 100x50x2,2 * |
| | |
| KDK-137 | Заклепка 5,0x20 K14 A1/A2 |
| KDK-145 | Втулка Ø6,5x12 (нерж.) ** |
| KDK-200 | Термоизолятор HL |
| KDK-203 | Кронштейн HL 150 |
| KDK-210 | Термоизолятор HM |
| KDK-213 | Кронштейн HM 150 |
| KDK-220 | Закладная HT |
| KDK-221 | Соединитель H |
| | |
| KDR-111 | Уплотнитель широкий 56 мм |
| KDR-112 | Уплотнитель узкий 36 мм |
| | |
| KDS-103 | Заклепка 3,2x10 A2/A2 |
| KDS-133 | Заклепка 5x12 A1/A2 |
| KDS-134 | Заклепка 5x12 A2/A2 |
| KDS-137 | Заклепка 4,8x20 K14 A1/A2 ** |
| KDS-138 | Заклепка 4,8x20 K14 A2/A2 ** |
| KDS-143 | Саморез 4,2x16 DIN 7504N A2 |

* Определяется прочностными расчетами

** Определяются толщиной облицовки

| dokSal | Навесной вентилируемый фасад | DVF-31(2) |
|---|---|---|
| | Оконное примыкание 4.1 | 09.05.01 |

Облицовка - фиброцементные и асбестоцементные панели

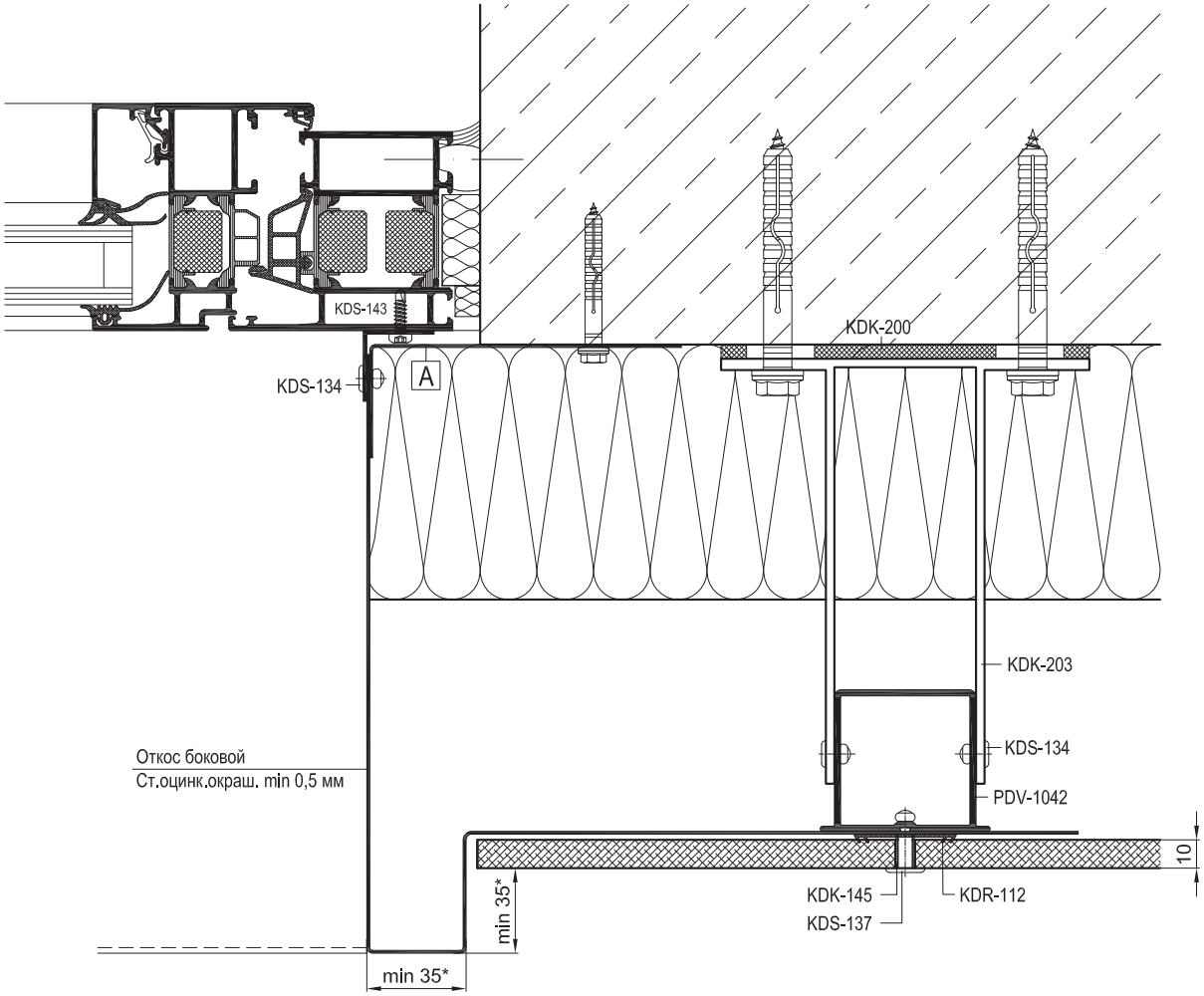


* Размеры указаны для большинства видов облицовок . Высота поперечного сечения выступов-бортов верхнего и боковых откосов, а также величина бортов относительно основной плоскости облицовки зависит от материала облицовки и указаны в экспертном заключении по пожаробезопасности .

| Артикул | Наименование |
|---|---|
| PDV-1022 | L-Профиль 38x54x1,7 |
| PDV-1036 | Профиль вспомогательный |
| PDV-1037 | Планка внешнего угла |
| PDV-1038 | Уголок 25x25 |
| PDV-1039 | Планка вертикального шва |
| PDV-1040 | Планка горизонтального шва |
| PDV-1042 | H-Профиль 60x50x2,2 * |
| PDV-1076 | H-Профиль 100x50x2,2 * |
| | |
| KDK-137 | Заклепка 5,0x20 K14 A1/A2 |
| KDK-145 | Втулка Ø6,5x12 (нерж.) ** |
| KDK-200 | Термоизолятор HL |
| KDK-203 | Кронштейн HL 150 |
| KDK-210 | Термоизолятор HM |
| KDK-213 | Кронштейн HM 150 |
| KDK-220 | Закладная HT |
| KDK-221 | Соединитель H |
| | |
| KDR-111 | Уплотнитель широкий 56 мм |
| KDR-112 | Уплотнитель узкий 36 мм |
| | |
| KDS-103 | Заклепка 3,2x10 A2/A2 |
| KDS-133 | Заклепка 5x12 A1/A2 |
| KDS-134 | Заклепка 5x12 A2/A2 |
| KDS-137 | Заклепка 4,8x20 K14 A1/A2 ** |
| KDS-138 | Заклепка 4,8x20 K14 A2/A2 ** |
| KDS-143 | Саморез 4,2x16 DIN 7504N A2 |

* Определяется прочностными расчетами

** Определяются толщиной облицовки

| | |
|---|---|
| A | Уголок (ст.оцинк.окраш. min 0,5 мм) |
| | L = высота проема, шаг крепления max 600 мм |

| dokSal | Навесной вентилируемый фасад | DVF-31(2) |
|---|---|---|
| | Оконное примыкание 4.2 | 09.05.02 |

Облицовка - фиброцементные и асбестоцементные панели

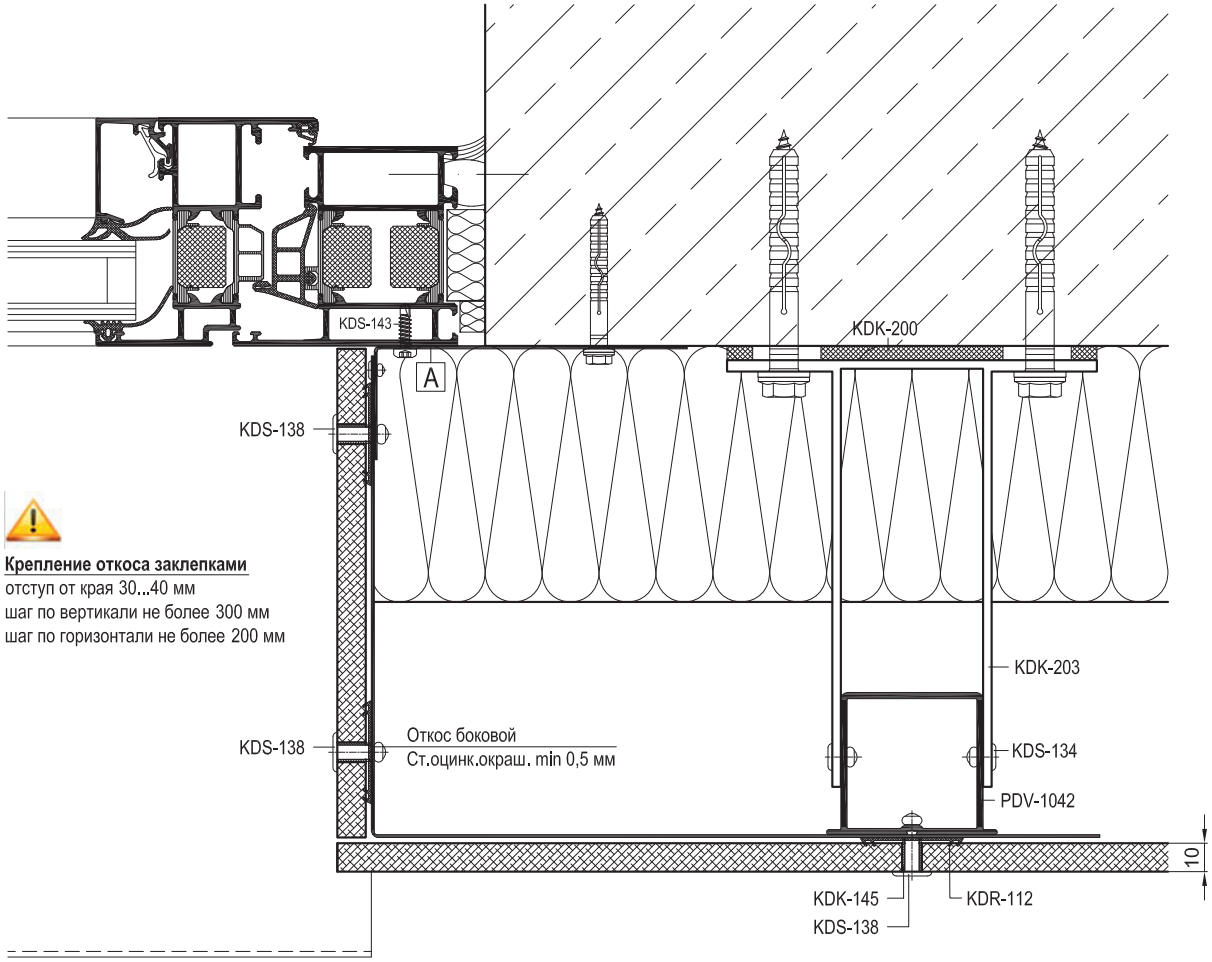


**Крепление откоса заклепками**
отступ от края 30...40 мм
шаг по вертикали не более 300 мм
шаг по горизонтали не более 200 мм

| Артикул | Наименование |
|---|---|
| PDV-1022 | L-Профиль 38x54x1,7 |
| PDV-1036 | Профиль вспомогательный |
| PDV-1037 | Планка внешнего угла |
| PDV-1038 | Уголок 25x25 |
| PDV-1039 | Планка вертикального шва |
| PDV-1040 | Планка горизонтального шва |
| PDV-1042 | H-Профиль 60x50x2,2 * |
| PDV-1076 | H-Профиль 100x50x2,2 * |
| | |
| KDK-137 | Заклепка 5,0x20 K14 A1/A2 |
| KDK-145 | Втулка Ø6,5x12 (нерж.) ** |
| KDK-200 | Термоизолятор HL |
| KDK-203 | Кронштейн HL 150 |
| KDK-210 | Термоизолятор HM |
| KDK-213 | Кронштейн HM 150 |
| KDK-220 | Закладная HT |
| KDK-221 | Соединитель H |
| | |
| KDR-111 | Уплотнитель широкий 56 мм |
| KDR-112 | Уплотнитель узкий 36 мм |
| | |
| KDS-103 | Заклепка 3,2x10 A2/A2 |
| KDS-133 | Заклепка 5x12 A1/A2 |
| KDS-134 | Заклепка 5x12 A2/A2 |
| KDS-137 | Заклепка 4,8x20 K14 A1/A2 ** |
| KDS-138 | Заклепка 4,8x20 K14 A2/A2 ** |
| KDS-143 | Саморез 4,2x16 DIN 7504N A2 |

* Определяется прочностными расчетами
** Определяются толщиной облицовки

| | |
|---|---|
| A | Уголок (ст.оцинк.окраш. min 0,5 мм) |
| | L = высота проема, шаг крепления max 600 мм |

| dokSal | Навесной вентилируемый фасад | DVF-31(2) |
|---|---|---|
| | Примыкание к облицовке 5 | 09.06 |

Облицовка - фиброцементные и асбестоцементные панели

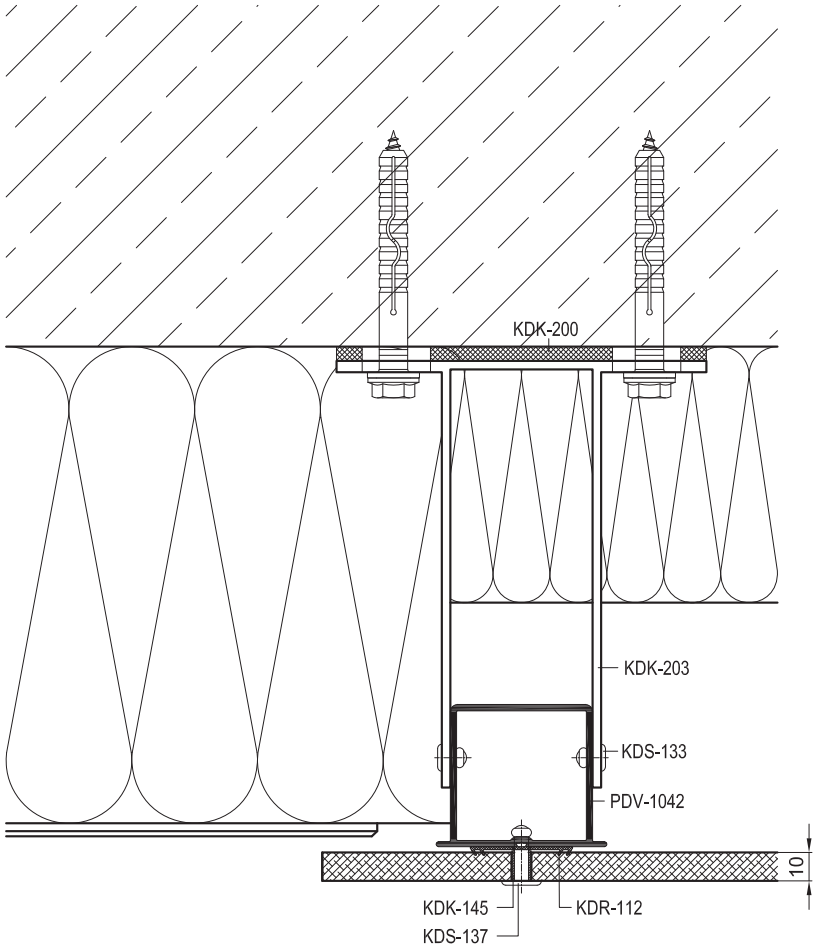


| Артикул | Наименование |
|---|---|
| PDV-1022 | L-Профиль 38x54x1,7 |
| PDV-1036 | Профиль вспомогательный |
| PDV-1037 | Планка внешнего угла |
| PDV-1038 | Уголок 25x25 |
| PDV-1039 | Планка вертикального шва |
| PDV-1040 | Планка горизонтального шва |
| PDV-1042 | H-Профиль 60x50x2,2 * |
| PDV-1076 | H-Профиль 100x50x2,2 * |
| | |
| KDK-137 | Заклепка 5,0x20 K14 A1/A2 |
| KDK-145 | Втулка Ø6,5x12 (нерж.) ** |
| KDK-200 | Термоизолятор HL |
| KDK-203 | Кронштейн HL 150 |
| KDK-210 | Термоизолятор HM |
| KDK-213 | Кронштейн HM 150 |
| KDK-220 | Закладная HT |
| KDK-221 | Соединитель H |
| | |
| KDR-111 | Уплотнитель широкий 56 мм |
| KDR-112 | Уплотнитель узкий 36 мм |
| | |
| KDS-103 | Заклепка 3,2x10 A2/A2 |
| KDS-133 | Заклепка 5x12 A1/A2 |
| KDS-134 | Заклепка 5x12 A2/A2 |
| KDS-137 | Заклепка 4,8x20 K14 A1/A2 ** |
| KDS-138 | Заклепка 4,8x20 K14 A2/A2 ** |
| KDS-143 | Саморез 4,2x16 DIN 7504N A2 |

* Определяется прочностными расчетами

** Определяются толщиной облицовки

| dokSal | Навесной вентилируемый фасад | DVF-31(2) |
|---|---|---|
| | Вертикальное сечение 6.1 | 09.07.01 |

Облицовка - фиброцементные и асбестоцементные панели

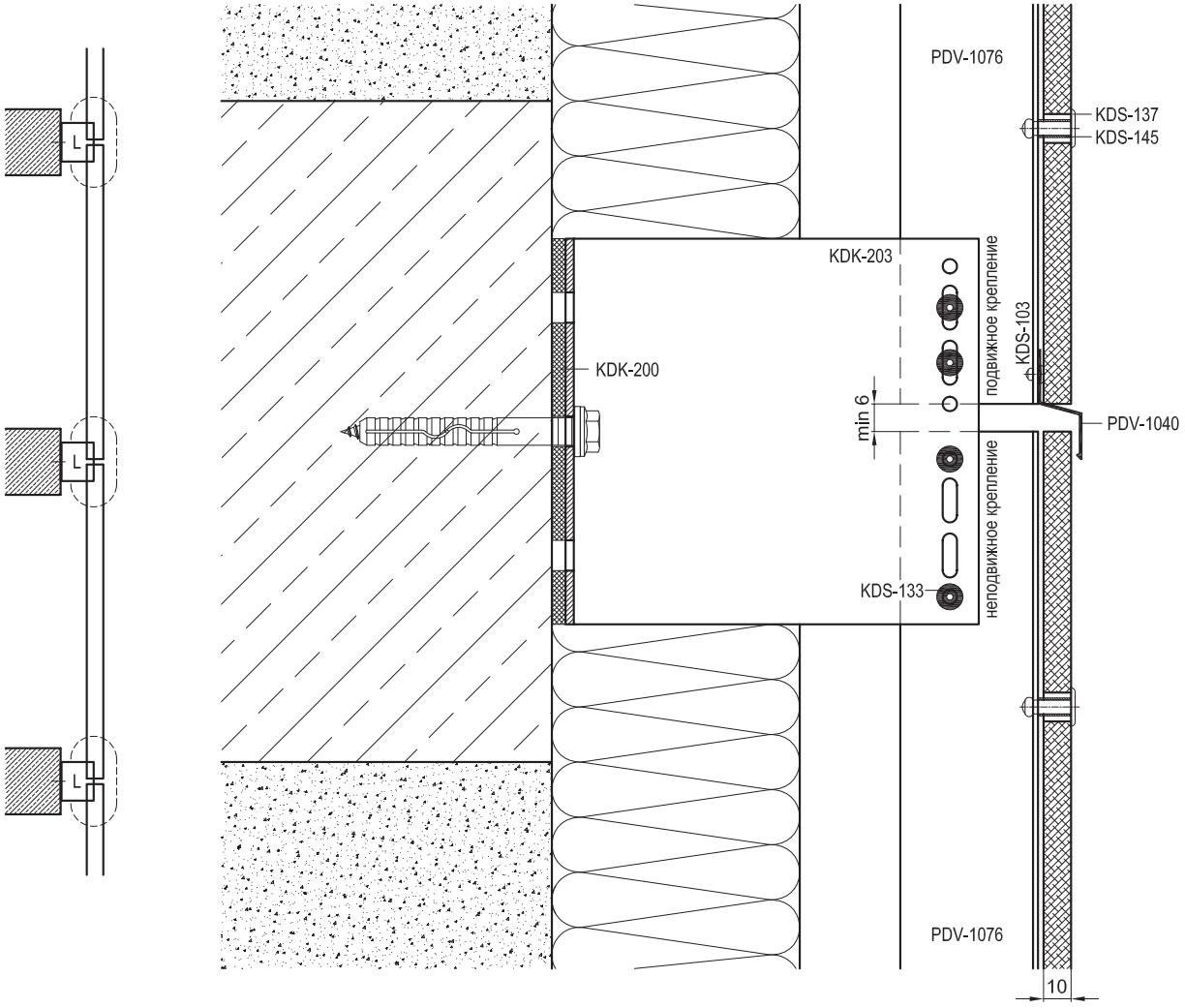


| Артикул | Наименование |
|---|---|
| PDV-1022 | L-Профиль 38x54x1,7 |
| PDV-1036 | Профиль вспомогательный |
| PDV-1037 | Планка внешнего угла |
| PDV-1038 | Уголок 25x25 |
| PDV-1039 | Планка вертикального шва |
| PDV-1040 | Планка горизонтального шва |
| PDV-1042 | H-Профиль 60x50x2,2 * |
| PDV-1076 | H-Профиль 100x50x2,2 * |
| | |
| KDK-137 | Заклепка 5,0x20 K14 A1/A2 |
| KDK-145 | Втулка Ø6,5x12 (нерж.) ** |
| KDK-200 | Термоизолятор HL |
| KDK-203 | Кронштейн HL 150 |
| KDK-210 | Термоизолятор HM |
| KDK-213 | Кронштейн HM 150 |
| KDK-220 | Закладная HT |
| KDK-221 | Соединитель H |
| | |
| KDR-111 | Уплотнитель широкий 56 мм |
| KDR-112 | Уплотнитель узкий 36 мм |
| | |
| KDS-103 | Заклепка 3,2x10 A2/A2 |
| KDS-133 | Заклепка 5x12 A1/A2 |
| KDS-134 | Заклепка 5x12 A2/A2 |
| KDS-137 | Заклепка 4,8x20 K14 A1/A2 ** |
| KDS-138 | Заклепка 4,8x20 K14 A2/A2 ** |
| KDS-143 | Саморез 4,2x16 DIN 7504N A2 |

* Определяется прочностными расчетами

** Определяются толщиной облицовки

| dokSal | Навесной вентилируемый фасад | DVF-31(2) |
|---|---|---|
| | Вертикальное сечение 6.2 | 09.07.02 |

Облицовка - фиброцементные и асбестоцементные панели

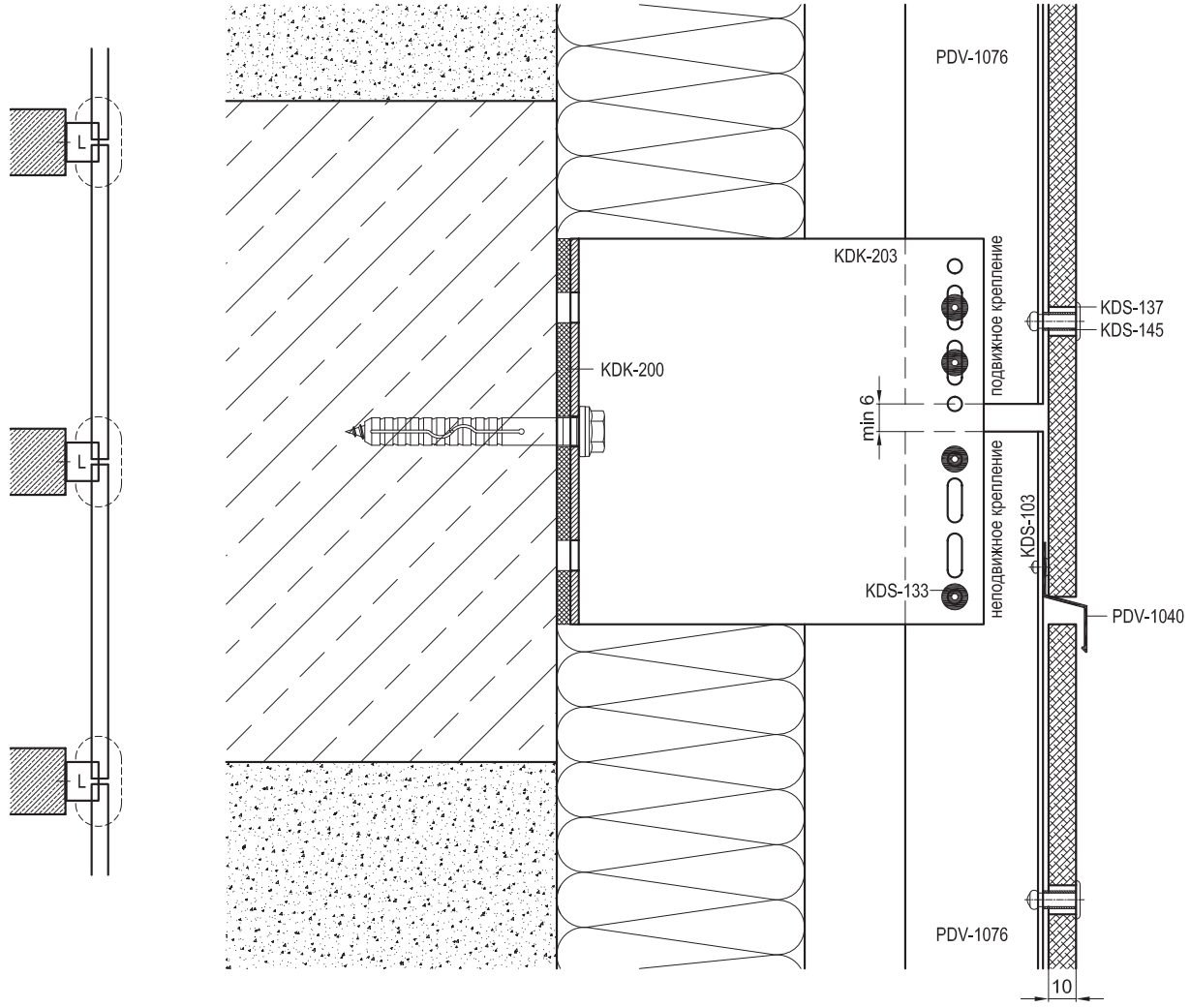


| Артикул | Наименование |
|---|---|
| PDV-1022 | L-Профиль 38x54x1,7 |
| PDV-1036 | Профиль вспомогательный |
| PDV-1037 | Планка внешнего угла |
| PDV-1038 | Уголок 25x25 |
| PDV-1039 | Планка вертикального шва |
| PDV-1040 | Планка горизонтального шва |
| PDV-1042 | H-Профиль 60x50x2,2 * |
| PDV-1076 | H-Профиль 100x50x2,2 * |
| | |
| KDK-137 | Заклепка 5,0x20 K14 A1/A2 |
| KDK-145 | Втулка Ø6,5x12 (нерж.) ** |
| KDK-200 | Термоизолятор HL |
| KDK-203 | Кронштейн HL 150 |
| KDK-210 | Термоизолятор HM |
| KDK-213 | Кронштейн HM 150 |
| KDK-220 | Закладная HT |
| KDK-221 | Соединитель H |
| | |
| KDR-111 | Уплотнитель широкий 56 мм |
| KDR-112 | Уплотнитель узкий 36 мм |
| | |
| KDS-103 | Заклепка 3,2x10 A2/A2 |
| KDS-133 | Заклепка 5x12 A1/A2 |
| KDS-134 | Заклепка 5x12 A2/A2 |
| KDS-137 | Заклепка 4,8x20 K14 A1/A2 ** |
| KDS-138 | Заклепка 4,8x20 K14 A2/A2 ** |
| KDS-143 | Саморез 4,2x16 DIN 7504N A2 |

* Определяется прочностными расчетами

** Определяются толщиной облицовки

| dokSal | Навесной вентилируемый фасад | DVF-31(2) |
|---|---|---|
| | Вертикальное сечение 6.3 | 09.07.03 |

Облицовка - фиброцементные и асбестоцементные панели

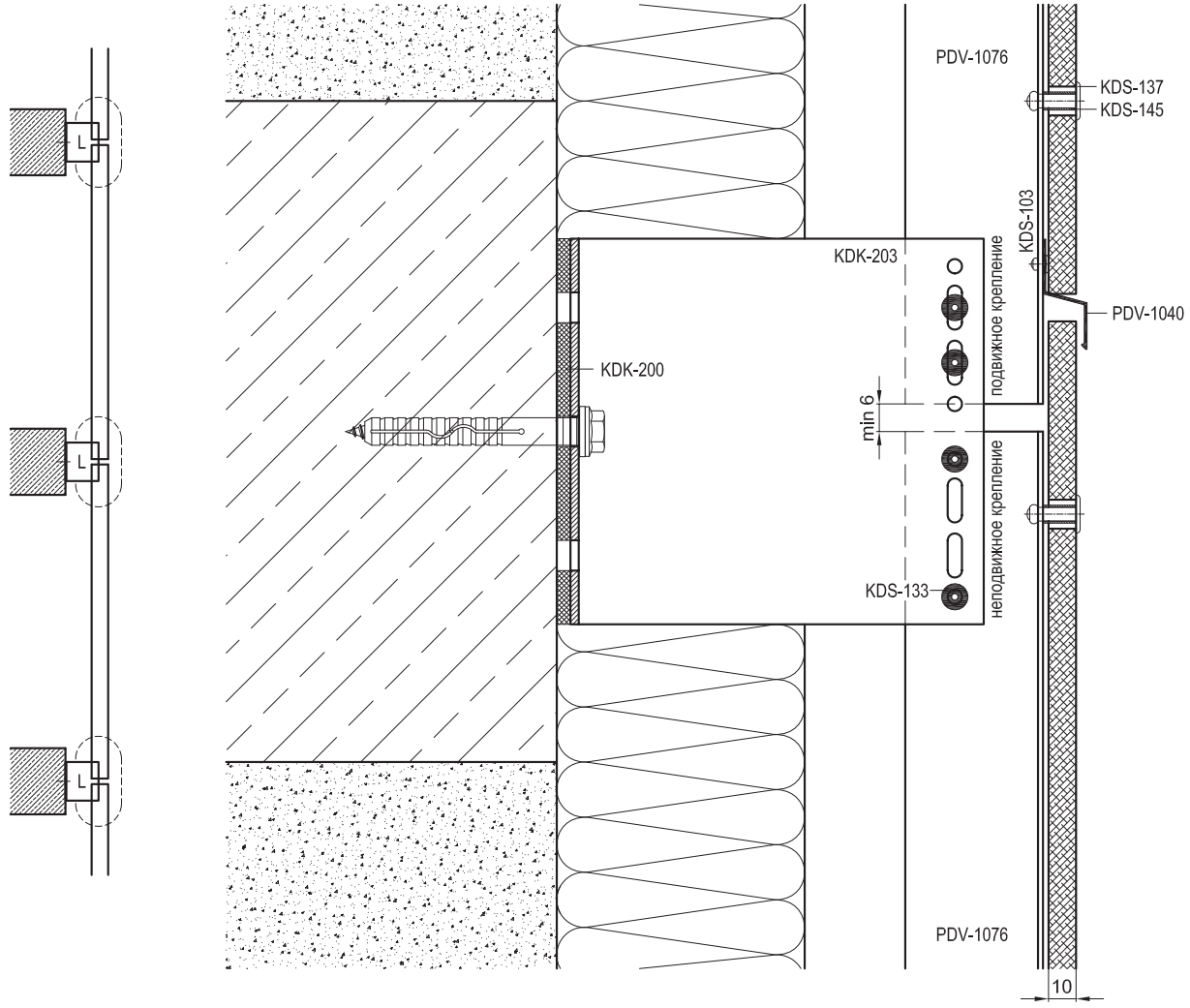


| Артикул | Наименование |
|---|---|
| PDV-1022 | L-Профиль 38x54x1,7 |
| PDV-1036 | Профиль вспомогательный |
| PDV-1037 | Планка внешнего угла |
| PDV-1038 | Уголок 25x25 |
| PDV-1039 | Планка вертикального шва |
| PDV-1040 | Планка горизонтального шва |
| PDV-1042 | H-Профиль 60x50x2,2 * |
| PDV-1076 | H-Профиль 100x50x2,2 * |
| | |
| KDK-137 | Заклепка 5,0x20 K14 A1/A2 |
| KDK-145 | Втулка Ø6,5x12 (нерж.) ** |
| KDK-200 | Термоизолятор HL |
| KDK-203 | Кронштейн HL 150 |
| KDK-210 | Термоизолятор HM |
| KDK-213 | Кронштейн HM 150 |
| KDK-220 | Закладная HT |
| KDK-221 | Соединитель H |
| | |
| KDR-111 | Уплотнитель широкий 56 мм |
| KDR-112 | Уплотнитель узкий 36 мм |
| | |
| KDS-103 | Заклепка 3,2x10 A2/A2 |
| KDS-133 | Заклепка 5x12 A1/A2 |
| KDS-134 | Заклепка 5x12 A2/A2 |
| KDS-137 | Заклепка 4,8x20 K14 A1/A2 ** |
| KDS-138 | Заклепка 4,8x20 K14 A2/A2 ** |
| KDS-143 | Саморез 4,2x16 DIN 7504N A2 |

* Определяется прочностными расчетами

** Определяются толщиной облицовки

| | | |
|---|---|---|
| dokSal | **Навесной вентилируемый фасад** | **DVF-31(2)** |
| | Нижнее примыкание 7 | 09.08 |

Облицовка - фиброцементные и асбестоцементные панели

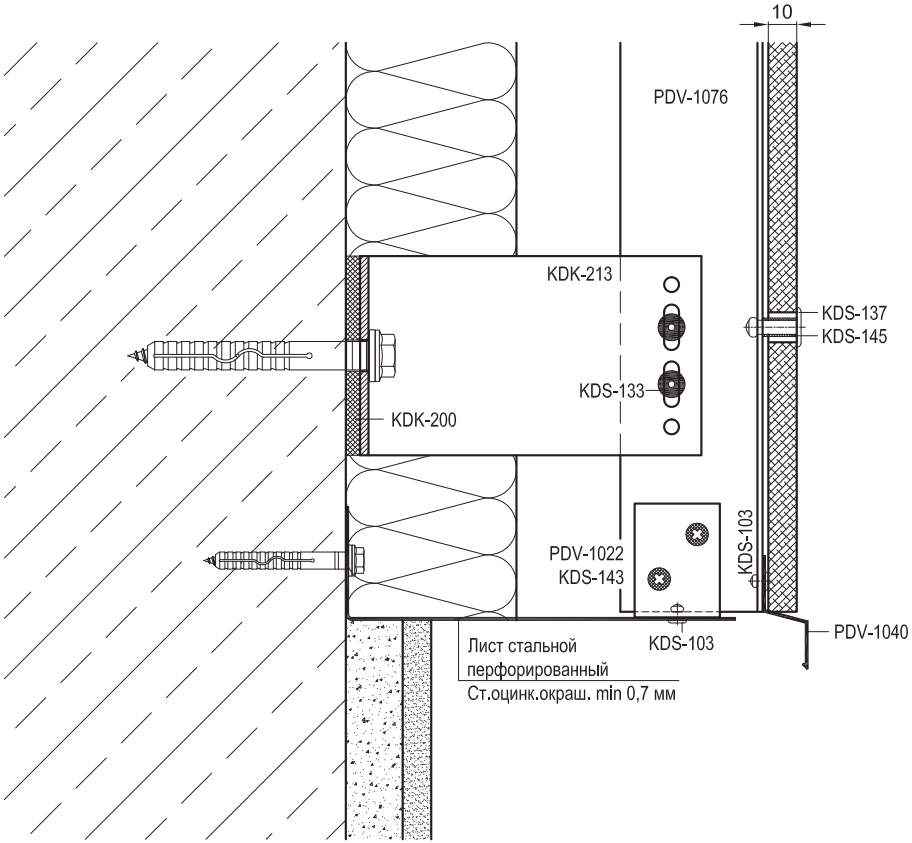


| Артикул | Наименование |
|---|---|
| PDV-1022 | L-Профиль 38x54x1,7 |
| PDV-1036 | Профиль вспомогательный |
| PDV-1037 | Планка внешнего угла |
| PDV-1038 | Уголок 25x25 |
| PDV-1039 | Планка вертикального шва |
| PDV-1040 | Планка горизонтального шва |
| PDV-1042 | H-Профиль 60x50x2,2 * |
| PDV-1076 | H-Профиль 100x50x2,2 * |
| | |
| KDK-137 | Заклепка 5,0x20 K14 A1/A2 |
| KDK-145 | Втулка Ø6,5x12 (нерж.) ** |
| KDK-200 | Термоизолятор HL |
| KDK-203 | Кронштейн HL 150 |
| KDK-210 | Термоизолятор HM |
| KDK-213 | Кронштейн HM 150 |
| KDK-220 | Закладная HT |
| KDK-221 | Соединитель H |
| | |
| KDR-111 | Уплотнитель широкий 56 мм |
| KDR-112 | Уплотнитель узкий 36 мм |
| | |
| KDS-103 | Заклепка 3,2x10 A2/A2 |
| KDS-133 | Заклепка 5x12 A1/A2 |
| KDS-134 | Заклепка 5x12 A2/A2 |
| KDS-137 | Заклепка 4,8x20 K14 A1/A2 ** |
| KDS-138 | Заклепка 4,8x20 K14 A2/A2 ** |
| KDS-143 | Саморез 4,2x16 DIN 7504N A2 |

* Определяется прочностными расчетами

** Определяются толщиной облицовки

| dokSal | Навесной вентилируемый фасад | DVF-31(2) |
|---|---|---|
| | Примыкание к отливу 8 | 09.09 |

Облицовка - фиброцементные и асбестоцементные панели

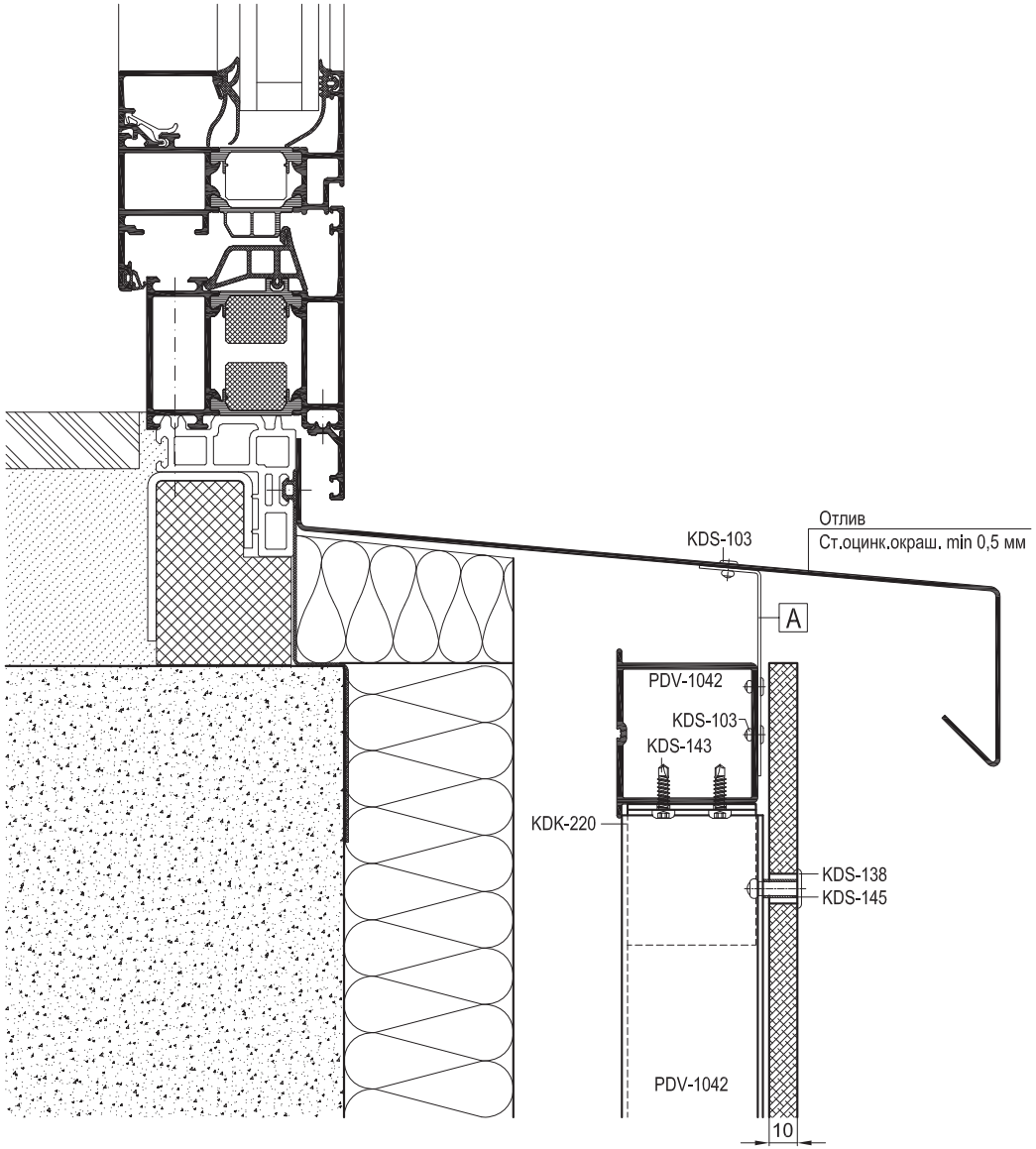


| Артикул | Наименование |
|---|---|
| PDV-1022 | L-Профиль 38x54x1,7 |
| PDV-1036 | Профиль вспомогательный |
| PDV-1037 | Планка внешнего угла |
| PDV-1038 | Уголок 25x25 |
| PDV-1039 | Планка вертикального шва |
| PDV-1040 | Планка горизонтального шва |
| PDV-1042 | H-Профиль 60x50x2,2 * |
| PDV-1076 | H-Профиль 100x50x2,2 * |
| | |
| KDK-137 | Заклепка 5,0x20 K14 A1/A2 |
| KDK-145 | Втулка Ø6,5x12 (нерж.) ** |
| KDK-200 | Термоизолятор HL |
| KDK-203 | Кронштейн HL 150 |
| KDK-210 | Термоизолятор HM |
| KDK-213 | Кронштейн HM 150 |
| KDK-220 | Закладная HT |
| KDK-221 | Соединитель H |
| | |
| KDR-111 | Уплотнитель широкий 56 мм |
| KDR-112 | Уплотнитель узкий 36 мм |
| | |
| KDS-103 | Заклепка 3,2x10 A2/A2 |
| KDS-133 | Заклепка 5x12 A1/A2 |
| KDS-134 | Заклепка 5x12 A2/A2 |
| KDS-137 | Заклепка 4,8x20 K14 A1/A2 ** |
| KDS-138 | Заклепка 4,8x20 K14 A2/A2 ** |
| KDS-143 | Саморез 4,2x16 DIN 7504N A2 |

* Определяется прочностными расчетами

** Определяются толщиной облицовки

| | |
|---|---|
| A | Уголок (ст.оцинк.окраш. min 0,8 мм) |
| | L = 100 мм, шаг крепления max 600 мм |

| dokSal | Навесной вентилируемый фасад | DVF-31(2) |
|---|---|---|
| | Примыкание к верхнему откосу 9.1 | 09.10.01 |

Облицовка - фиброцементные и асбестоцементные панели

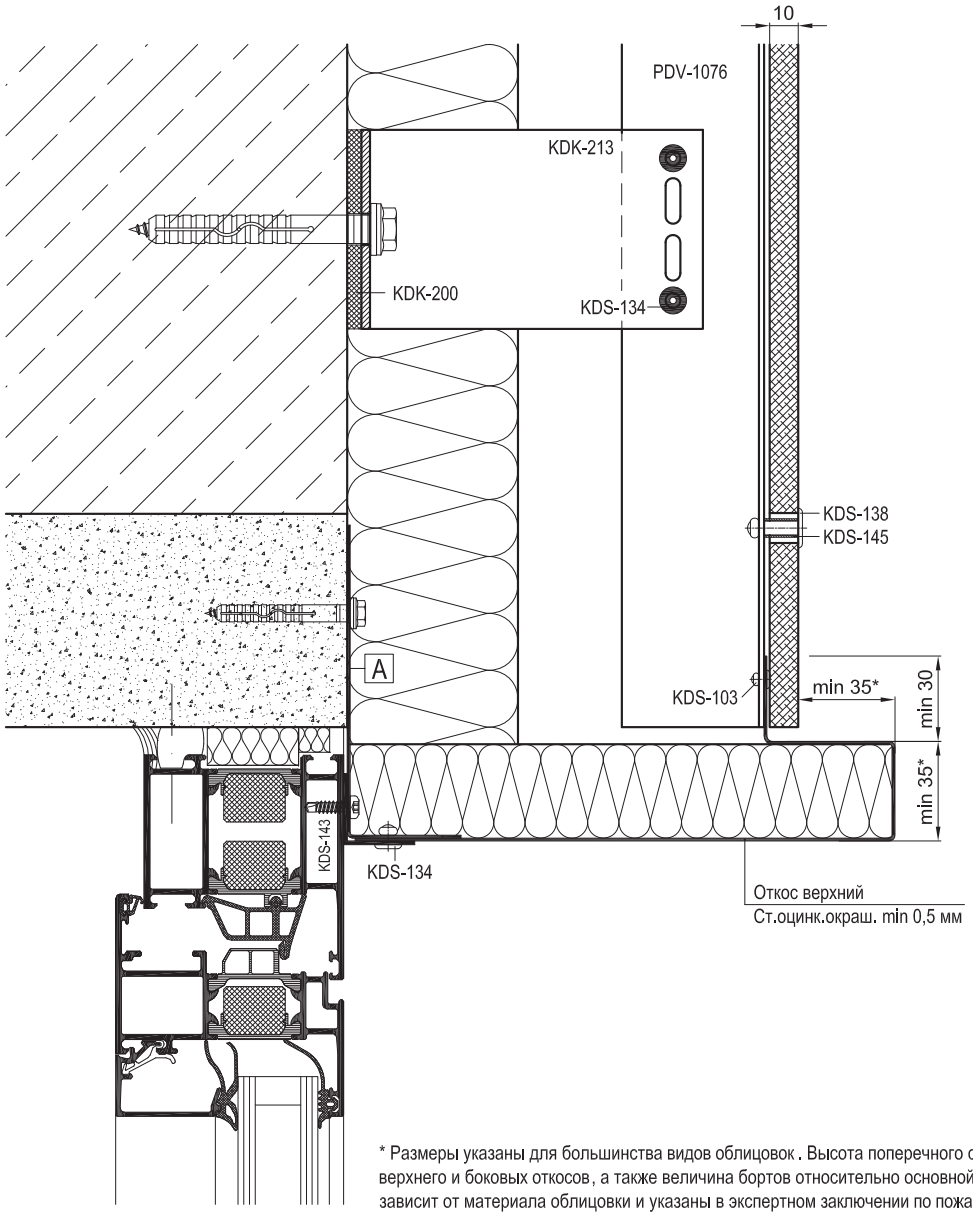


| Артикул | Наименование |
|---|---|
| PDV-1022 | L-Профиль 38x54x1,7 |
| PDV-1036 | Профиль вспомогательный |
| PDV-1037 | Планка внешнего угла |
| PDV-1038 | Уголок 25x25 |
| PDV-1039 | Планка вертикального шва |
| PDV-1040 | Планка горизонтального шва |
| PDV-1042 | H-Профиль 60x50x2,2 * |
| PDV-1076 | H-Профиль 100x50x2,2 * |
| | |
| KDK-137 | Заклепка 5,0x20 K14 A1/A2 |
| KDK-145 | Втулка Ø6,5x12 (нерж.) ** |
| KDK-200 | Термоизолятор HL |
| KDK-203 | Кронштейн HL 150 |
| KDK-210 | Термоизолятор HM |
| KDK-213 | Кронштейн HM 150 |
| KDK-220 | Закладная HT |
| KDK-221 | Соединитель H |
| | |
| KDR-111 | Уплотнитель широкий 56 мм |
| KDR-112 | Уплотнитель узкий 36 мм |
| | |
| KDS-103 | Заклепка 3,2x10 A2/A2 |
| KDS-133 | Заклепка 5x12 A1/A2 |
| KDS-134 | Заклепка 5x12 A2/A2 |
| KDS-137 | Заклепка 4,8x20 K14 A1/A2 ** |
| KDS-138 | Заклепка 4,8x20 K14 A2/A2 ** |
| KDS-143 | Саморез 4,2x16 DIN 7504N A2 |

* Размеры указаны для большинства видов облицовок. Высота поперечного сечения выступов-бортов верхнего и боковых откосов, а также величина бортов относительно основной плоскости облицовки зависит от материала облицовки и указаны в экспертном заключении по пожаробезопасности.

* Определяется прочностными расчетами

** Определяются толщиной облицовки

| | |
|---|---|
| A | Уголок (ст.оцинк.окраш. min 0,5 мм) |
| | L = ширина проема, шаг крепления max 400 мм |

| dokSal | Навесной вентилируемый фасад | DVF-31(2) |
|---|---|---|
| | Примыкание к верхнему откосу 9.2 | 09.10.02 |

Облицовка - фиброцементные и асбестоцементные панели

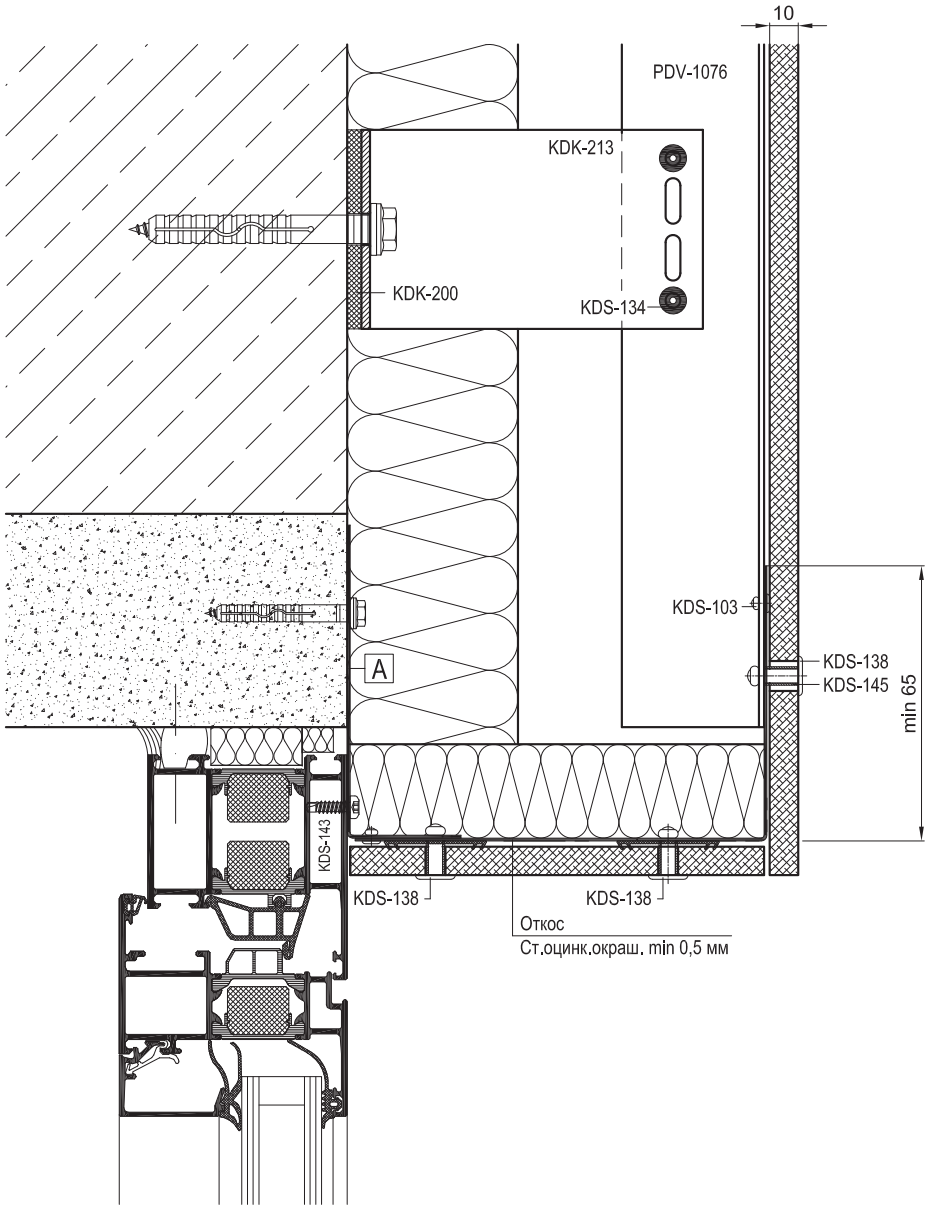


| Артикул | Наименование |
|---|---|
| PDV-1022 | L-Профиль 38x54x1,7 |
| PDV-1036 | Профиль вспомогательный |
| PDV-1037 | Планка внешнего угла |
| PDV-1038 | Уголок 25x25 |
| PDV-1039 | Планка вертикального шва |
| PDV-1040 | Планка горизонтального шва |
| PDV-1042 | H-Профиль 60x50x2,2 * |
| PDV-1076 | H-Профиль 100x50x2,2 * |
| | |
| KDK-137 | Заклепка 5,0x20 K14 A1/A2 |
| KDK-145 | Втулка Ø6,5x12 (нерж.) ** |
| KDK-200 | Термоизолятор HL |
| KDK-203 | Кронштейн HL 150 |
| KDK-210 | Термоизолятор HM |
| KDK-213 | Кронштейн HM 150 |
| KDK-220 | Закладная HT |
| KDK-221 | Соединитель H |
| | |
| KDR-111 | Уплотнитель широкий 56 мм |
| KDR-112 | Уплотнитель узкий 36 мм |
| | |
| KDS-103 | Заклепка 3,2x10 A2/A2 |
| KDS-133 | Заклепка 5x12 A1/A2 |
| KDS-134 | Заклепка 5x12 A2/A2 |
| KDS-137 | Заклепка 4,8x20 K14 A1/A2 ** |
| KDS-138 | Заклепка 4,8x20 K14 A2/A2 ** |
| KDS-143 | Саморез 4,2x16 DIN 7504N A2 |

* Определяется прочностными расчетами

** Определяются толщиной облицовки

| | |
|---|---|
| A | Уголок (ст.оцинк.окраш. min 0,5 мм) |
| | L = ширина проема, шаг крепления max 400 мм |

| dokSal | Навесной вентилируемый фасад | DVF-31(2) |
|---|---|---|
| | Верхнее примыкание 10.1 | 09.11 |

Облицовка - фиброцементные и асбестоцементные панели

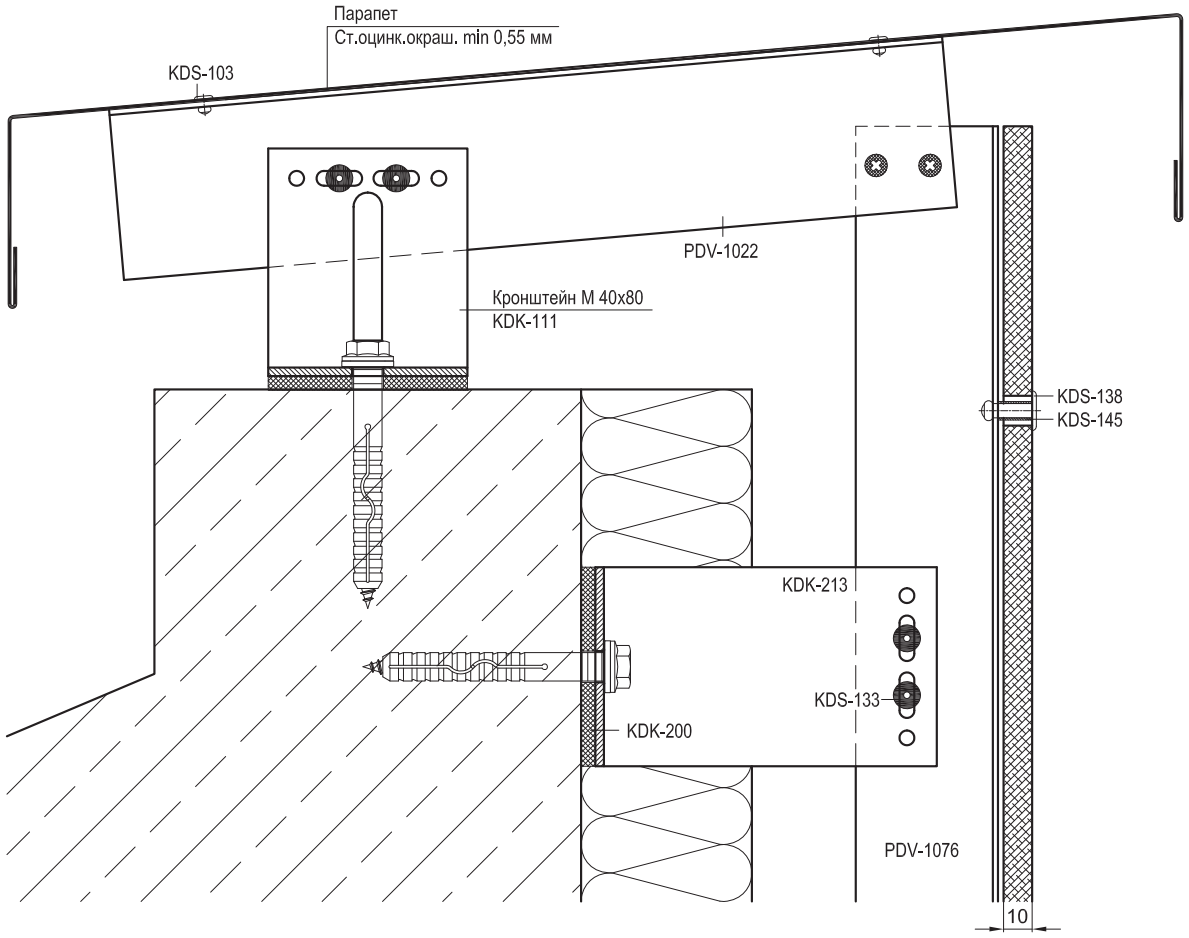


| Артикул | Наименование |
|---|---|
| PDV-1022 | L-Профиль 38x54x1,7 |
| PDV-1036 | Профиль вспомогательный |
| PDV-1037 | Планка внешнего угла |
| PDV-1038 | Уголок 25x25 |
| PDV-1039 | Планка вертикального шва |
| PDV-1040 | Планка горизонтального шва |
| PDV-1042 | H-Профиль 60x50x2,2 * |
| PDV-1076 | H-Профиль 100x50x2,2 * |
| | |
| KDK-137 | Заклепка 5,0x20 K14 A1/A2 |
| KDK-145 | Втулка Ø6,5x12 (нерж.) ** |
| KDK-200 | Термоизолятор HL |
| KDK-203 | Кронштейн HL 150 |
| KDK-210 | Термоизолятор HM |
| KDK-213 | Кронштейн HM 150 |
| KDK-220 | Закладная HT |
| KDK-221 | Соединитель H |
| | |
| KDR-111 | Уплотнитель широкий 56 мм |
| KDR-112 | Уплотнитель узкий 36 мм |
| | |
| KDS-103 | Заклепка 3,2x10 A2/A2 |
| KDS-133 | Заклепка 5x12 A1/A2 |
| KDS-134 | Заклепка 5x12 A2/A2 |
| KDS-137 | Заклепка 4,8x20 K14 A1/A2 ** |
| KDS-138 | Заклепка 4,8x20 K14 A2/A2 ** |
| KDS-143 | Саморез 4,2x16 DIN 7504N A2 |

* Определяется прочностными расчетами

** Определяются толщиной облицовки

Облицовка - фиброцементные и асбестоцементные панели

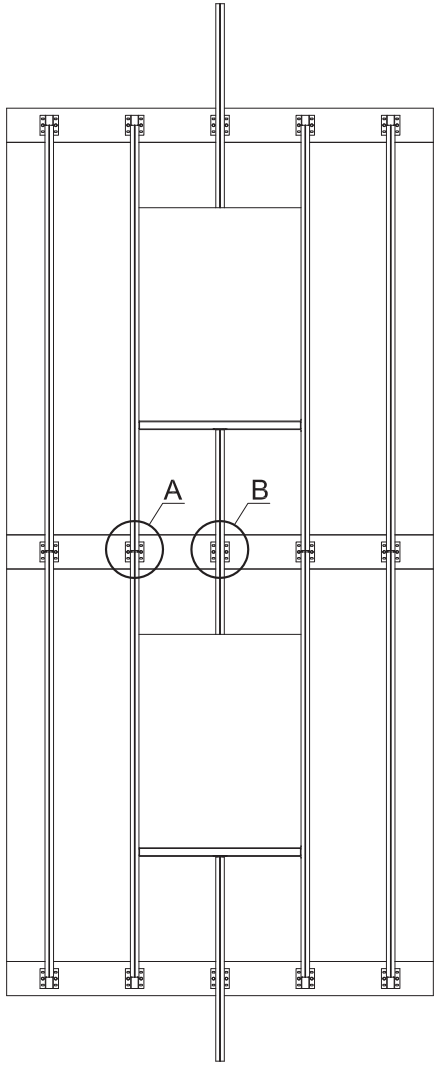


Вид A

Кронштейн HL 150 (KDK-203)

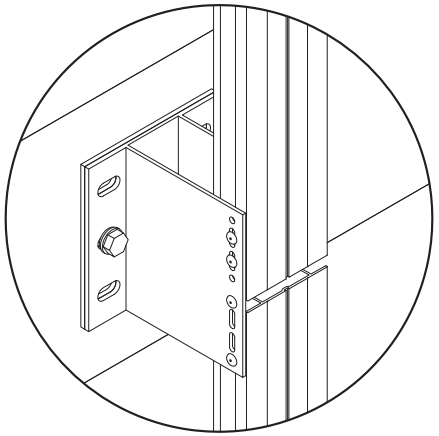

показан узел соединения 2-х направляющих, нижняя направляющая крепится жестко, верхняя направляющая крепится через овальные отверстия для подвижного соединения, между направляющими выставляется зазор не менее 6мм для компенсации температурного расширения.

Вид B

Кронштейн HL 150 (KDK-203)

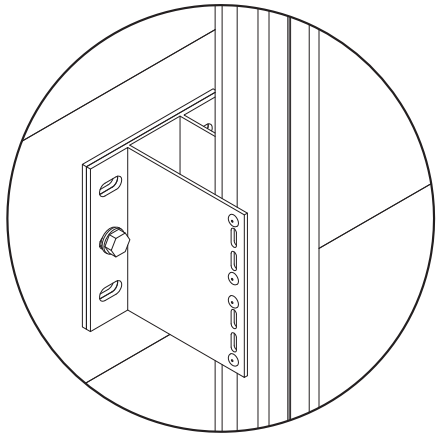

направляющая над оконным проемом крепится жестко.

Облицовка - фиброцементные и асбестоцементные панели

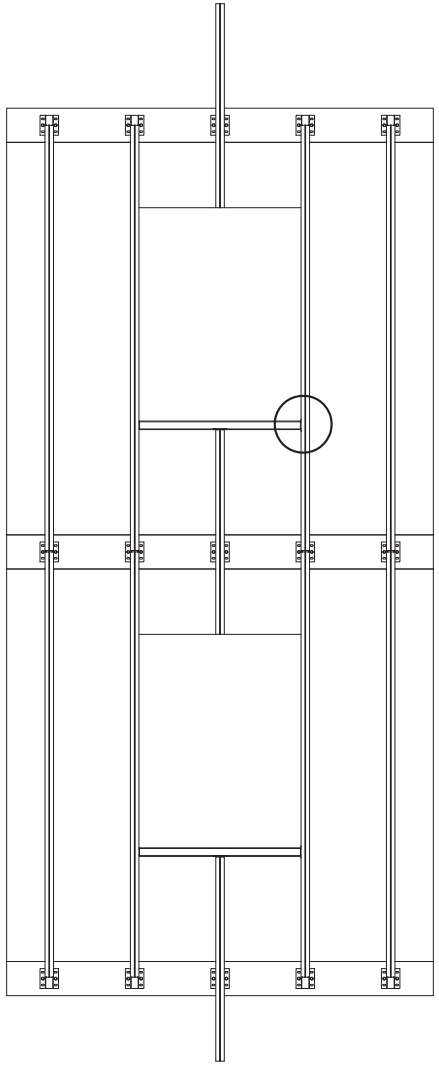

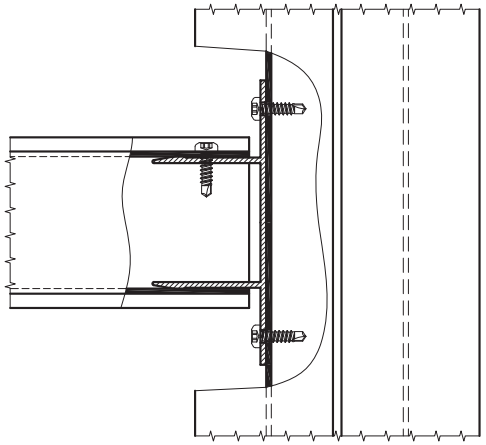

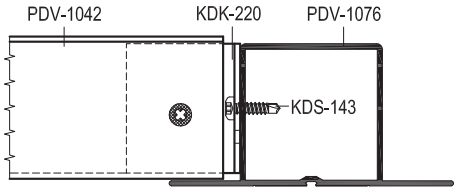


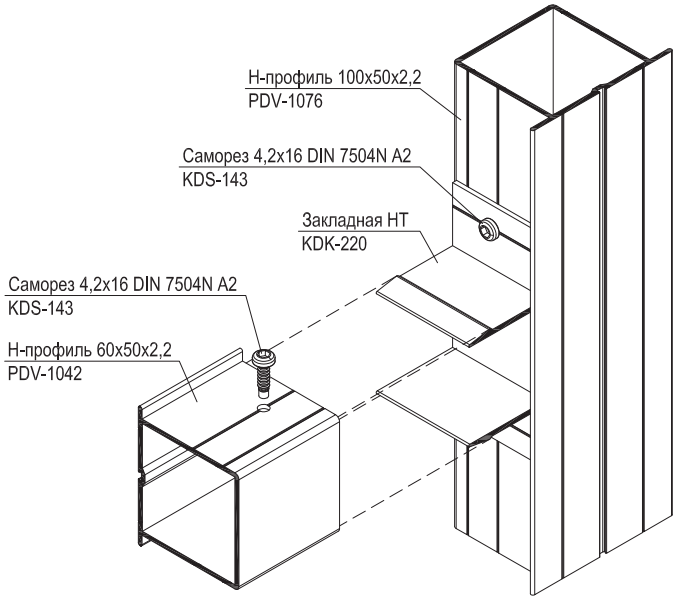

Облицовка - фиброцементные и асбестоцементные панели

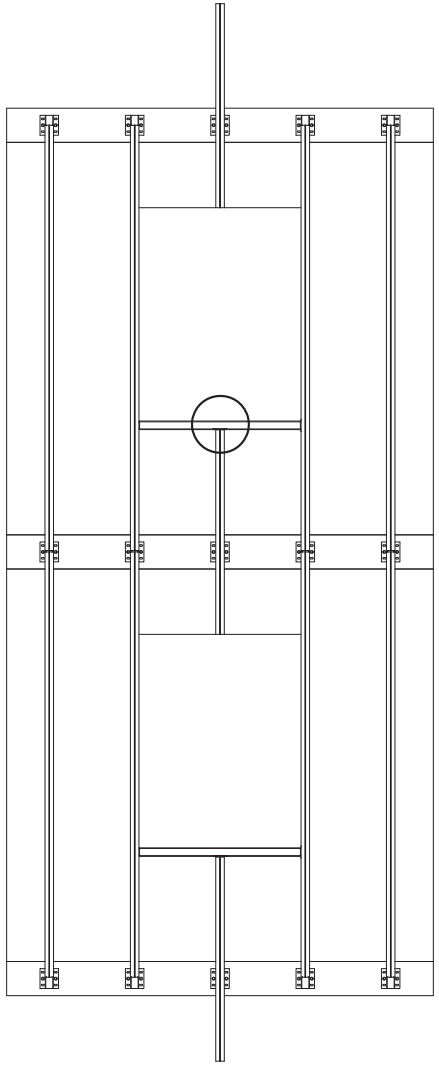

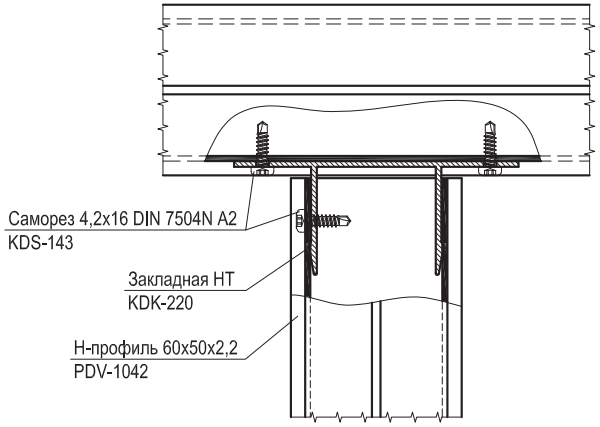


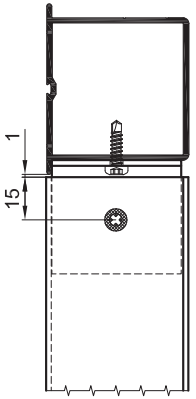


A

A

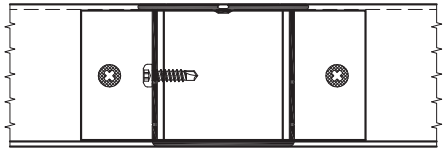

Облицовка - фиброцементные и асбестоцементные панели

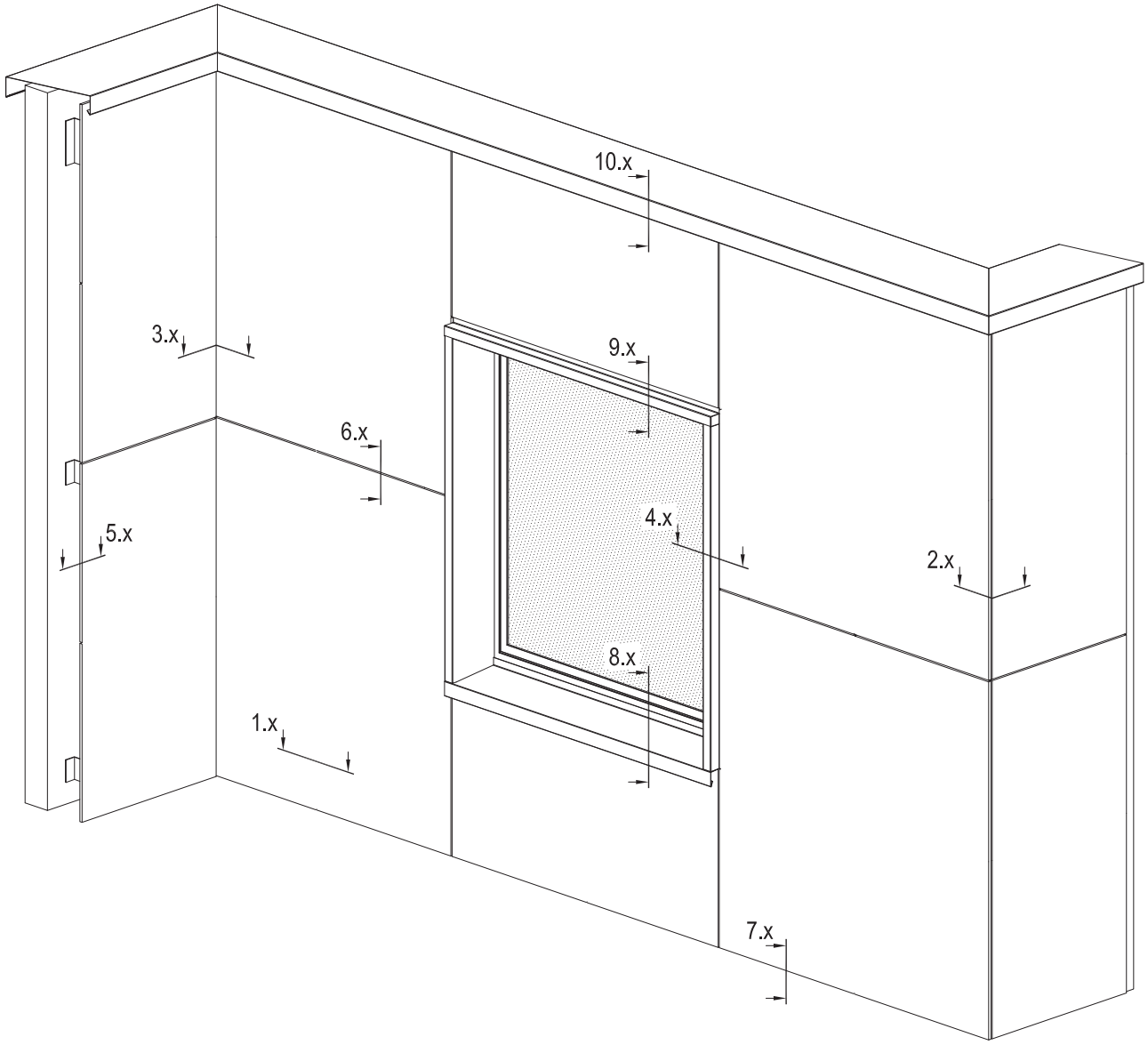

Облицовка - фиброцементные и асбестоцементные панели

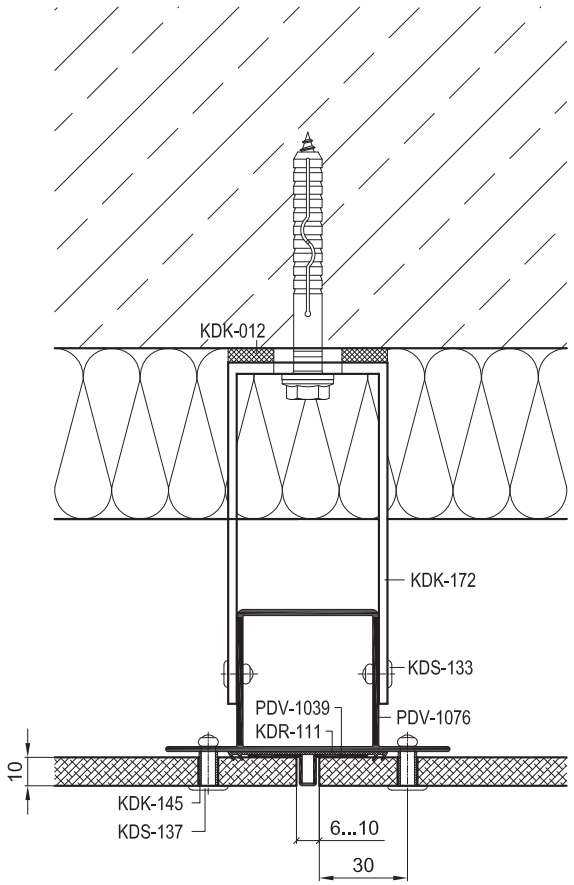


Допускается вариант конструкции без применения планки вертикального шва PDV-1039. В этом случае зазор между плитами облицовки должен быть не менее 4 мм.

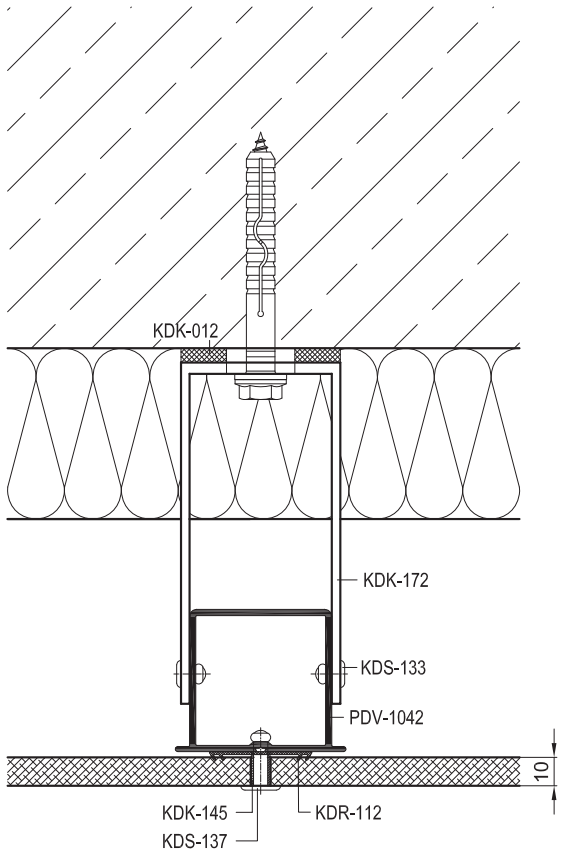


**Внимание!**
Для крепления облицовки применяется профиль PDV-1042, а в местах их стыковки профиль PDV-1076.

| Артикул | Наименование |
|---|---|
| PDV-1022 | L-Профиль 38x54x1,7 |
| PDV-1036 | Профиль вспомогательный |
| PDV-1037 | Планка внешнего угла |
| PDV-1038 | Уголок 25x25 |
| PDV-1039 | Планка вертикального шва |
| PDV-1040 | Планка горизонтального шва |
| PDV-1042 | H-Профиль 60x50x2,2 * |
| PDV-1076 | H-Профиль 100x50x2,2 * |
| | |
| KDK-012 | Термоизолятор L 60 |
| KDK-013 | Термоизолятор M 60 |
| KDK-137 | Заклепка 5,0x20 K14 A1/A2 |
| KDK-145 | Втулка Ø6,5x12 (нерж.) ** |
| KDK-172 | Кронштейн UL 120 |
| KDK-182 | Кронштейн UM 120 |
| KDK-220 | Закладная HT |
| KDK-221 | Соединитель H |
| | |
| KDR-111 | Уплотнитель широкий 56 мм |
| KDR-112 | Уплотнитель узкий 36 мм |
| | |
| KDS-103 | Заклепка 3,2x10 A2/A2 |
| KDS-133 | Заклепка 5x12 A1/A2 |
| KDS-134 | Заклепка 5x12 A2/A2 |
| KDS-137 | Заклепка 4,8x20 K14 A1/A2 ** |
| KDS-138 | Заклепка 4,8x20 K14 A2/A2 ** |
| KDS-143 | Саморез 4,2x16 DIN 7504N A2 |

* Определяется прочностными расчетами

** Определяются толщиной облицовки

Облицовка - фиброцементные и асбестоцементные панели

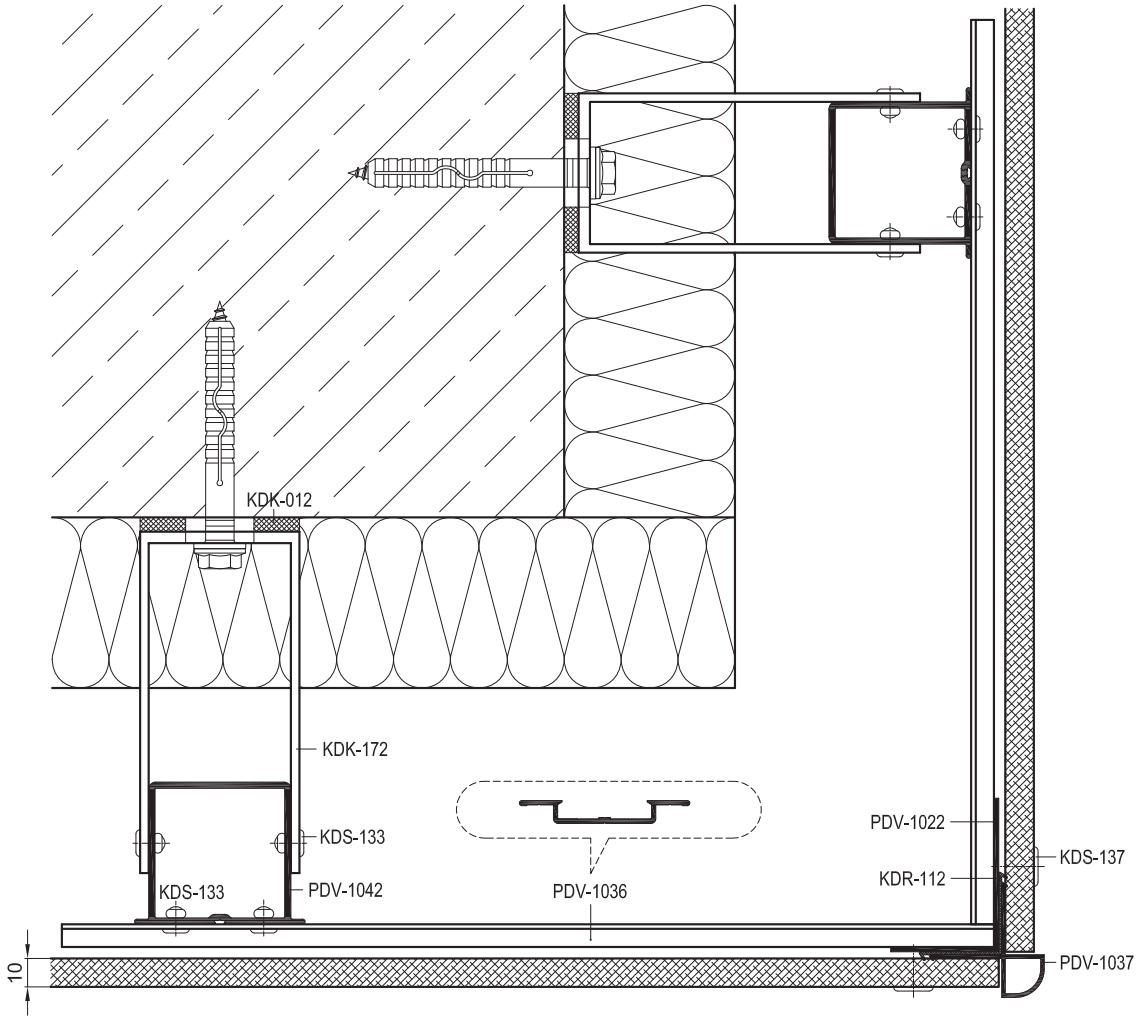


| Артикул | Наименование |
|---|---|
| PDV-1022 | L-Профиль 38x54x1,7 |
| PDV-1036 | Профиль вспомогательный |
| PDV-1037 | Планка внешнего угла |
| PDV-1038 | Уголок 25x25 |
| PDV-1039 | Планка вертикального шва |
| PDV-1040 | Планка горизонтального шва |
| PDV-1042 | H-Профиль 60x50x2,2 * |
| PDV-1076 | H-Профиль 100x50x2,2 * |
| | |
| KDK-012 | Термоизолятор L 60 |
| KDK-013 | Термоизолятор M 60 |
| KDK-137 | Заклепка 5,0x20 K14 A1/A2 |
| KDK-145 | Втулка Ø6,5x12 (нерж.) ** |
| KDK-172 | Кронштейн UL 120 |
| KDK-182 | Кронштейн UM 120 |
| KDK-220 | Закладная HT |
| KDK-221 | Соединитель H |
| | |
| KDR-111 | Уплотнитель широкий 56 мм |
| KDR-112 | Уплотнитель узкий 36 мм |
| | |
| KDS-103 | Заклепка 3,2x10 A2/A2 |
| KDS-133 | Заклепка 5x12 A1/A2 |
| KDS-134 | Заклепка 5x12 A2/A2 |
| KDS-137 | Заклепка 4,8x20 K14 A1/A2 ** |
| KDS-138 | Заклепка 4,8x20 K14 A2/A2 ** |
| KDS-143 | Саморез 4,2x16 DIN 7504N A2 |

* Определяется прочностными расчетами

** Определяются толщиной облицовки

| dokSal | Навесной вентилируемый фасад | DVF-31(2) |
|---|---|---|
| | Внутренний угол 3.1 | 10.04 |

Облицовка - фиброцементные и асбестоцементные панели

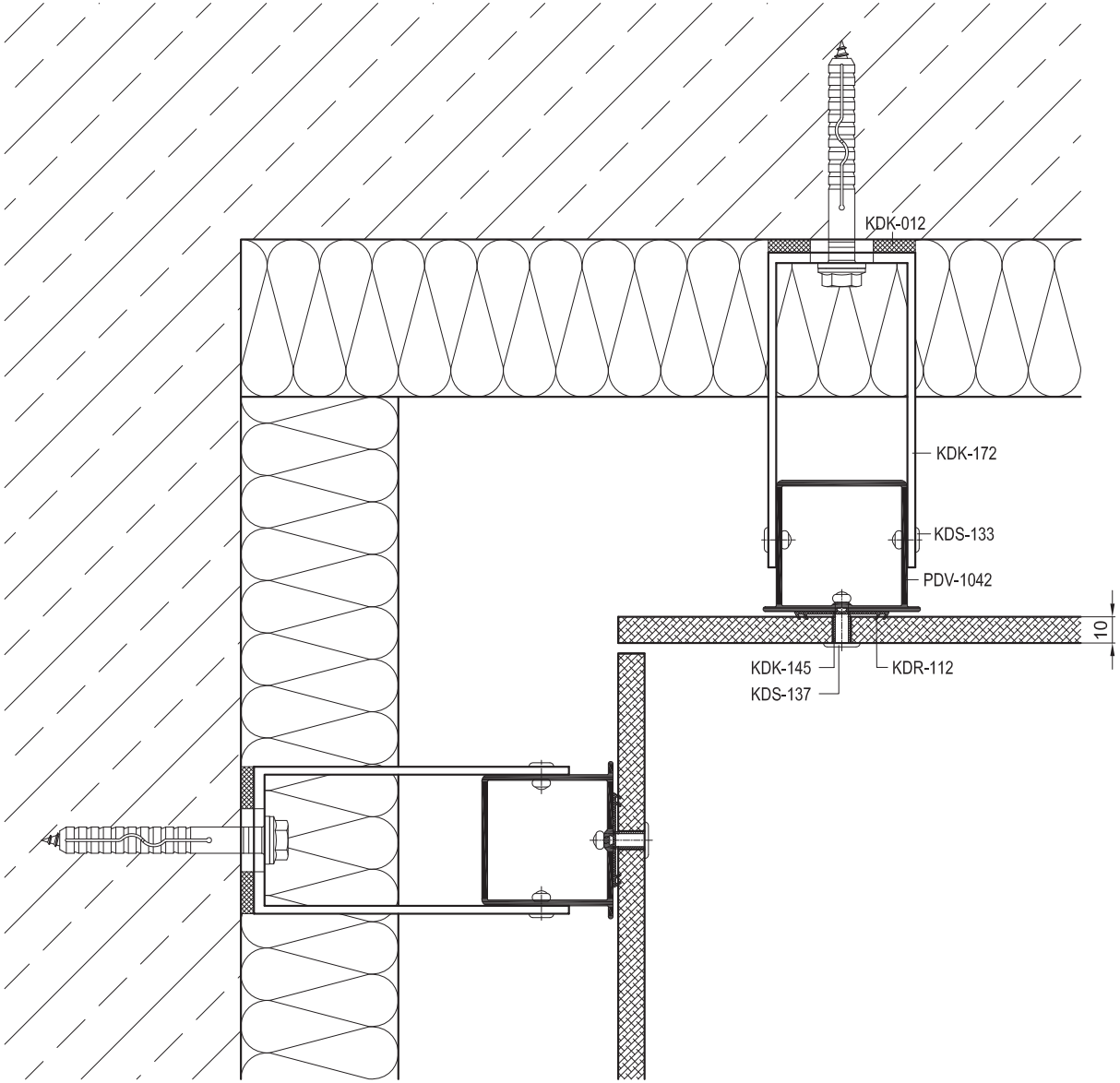


| Артикул | Наименование |
|---|---|
| PDV-1022 | L-Профиль 38x54x1,7 |
| PDV-1036 | Профиль вспомогательный |
| PDV-1037 | Планка внешнего угла |
| PDV-1038 | Уголок 25x25 |
| PDV-1039 | Планка вертикального шва |
| PDV-1040 | Планка горизонтального шва |
| PDV-1042 | H-Профиль 60x50x2,2 * |
| PDV-1076 | H-Профиль 100x50x2,2 * |
| | |
| KDK-012 | Термоизолятор L 60 |
| KDK-013 | Термоизолятор M 60 |
| KDK-137 | Заклепка 5,0x20 K14 A1/A2 |
| KDK-145 | Втулка Ø6,5x12 (нерж.) ** |
| KDK-172 | Кронштейн UL 120 |
| KDK-182 | Кронштейн UM 120 |
| KDK-220 | Закладная HT |
| KDK-221 | Соединитель H |
| | |
| KDR-111 | Уплотнитель широкий 56 мм |
| KDR-112 | Уплотнитель узкий 36 мм |
| | |
| KDS-103 | Заклепка 3,2x10 A2/A2 |
| KDS-133 | Заклепка 5x12 A1/A2 |
| KDS-134 | Заклепка 5x12 A2/A2 |
| KDS-137 | Заклепка 4,8x20 K14 A1/A2 ** |
| KDS-138 | Заклепка 4,8x20 K14 A2/A2 ** |
| KDS-143 | Саморез 4,2x16 DIN 7504N A2 |

* Определяется прочностными расчетами

** Определяются толщиной облицовки

Облицовка - фиброцементные и асбестоцементные панели

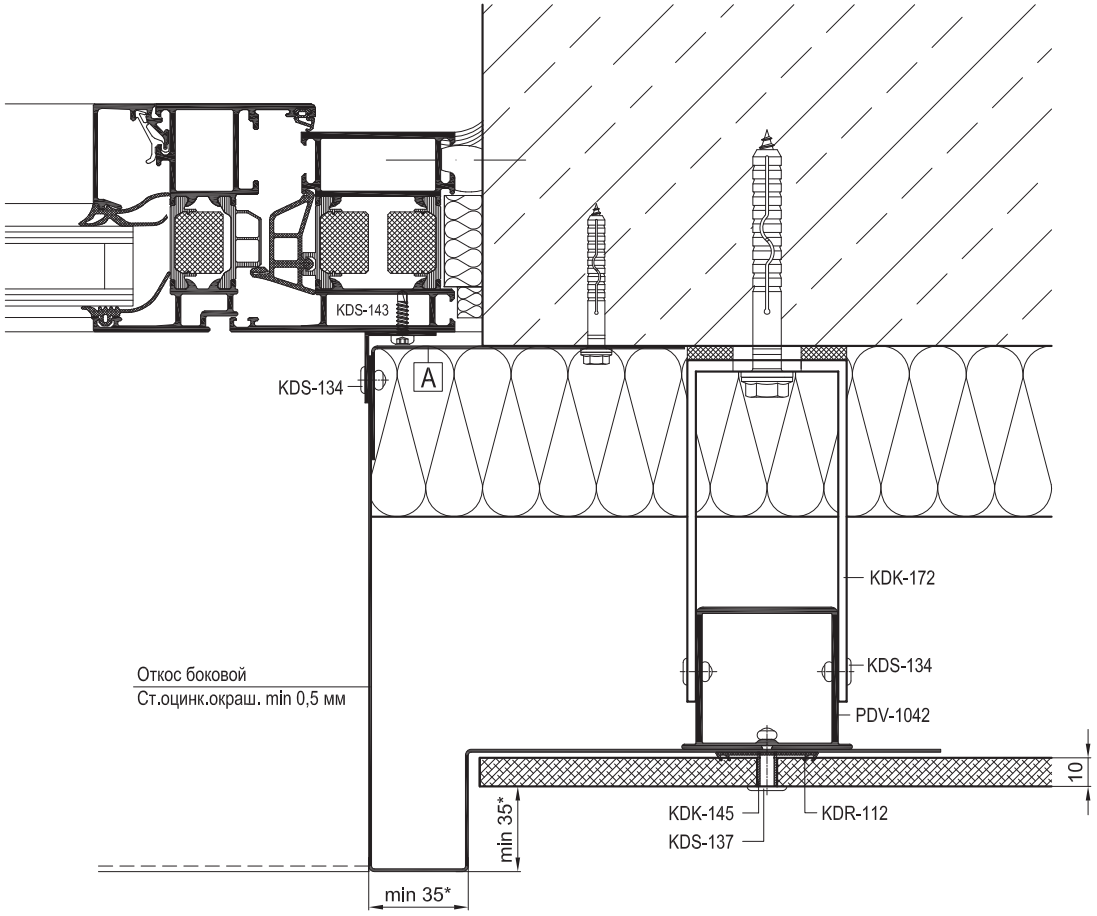


| Артикул | Наименование |
|---|---|
| PDV-1022 | L-Профиль 38x54x1,7 |
| PDV-1036 | Профиль вспомогательный |
| PDV-1037 | Планка внешнего угла |
| PDV-1038 | Уголок 25x25 |
| PDV-1039 | Планка вертикального шва |
| PDV-1040 | Планка горизонтального шва |
| PDV-1042 | H-Профиль 60x50x2,2 * |
| PDV-1076 | H-Профиль 100x50x2,2 * |
| | |
| KDK-012 | Термоизолятор L 60 |
| KDK-013 | Термоизолятор M 60 |
| KDK-137 | Заклепка 5,0x20 K14 A1/A2 |
| KDK-145 | Втулка Ø6,5x12 (нерж.) ** |
| KDK-172 | Кронштейн UL 120 |
| KDK-182 | Кронштейн UM 120 |
| KDK-220 | Закладная HT |
| KDK-221 | Соединитель H |
| | |
| KDR-111 | Уплотнитель широкий 56 мм |
| KDR-112 | Уплотнитель узкий 36 мм |
| | |
| KDS-103 | Заклепка 3,2x10 A2/A2 |
| KDS-133 | Заклепка 5x12 A1/A2 |
| KDS-134 | Заклепка 5x12 A2/A2 |
| KDS-137 | Заклепка 4,8x20 K14 A1/A2 ** |
| KDS-138 | Заклепка 4,8x20 K14 A2/A2 ** |
| KDS-143 | Саморез 4,2x16 DIN 7504N A2 |

* Определяется прочностными расчетами

** Определяются толщиной облицовки

* Размеры указаны для большинства видов облицовок . Высота поперечного сечения выступов-бортов верхнего и боковых откосов, а также величина бортов относительно основной плоскости облицовки зависит от материала облицовки и указаны в экспертном заключении по пожаробезопасности .

| | |
|---|---|
| A | Уголок (ст.оцинк.окраш. min 0,5 мм) |
| | L = высота проема, шаг крепления max 600 мм |

| dokSal | Навесной вентилируемый фасад | DVF-31(2) |
|---|---|---|
| | Оконное примыкание 4.2 | 10.05.02 |

Облицовка - фиброцементные и асбестоцементные панели

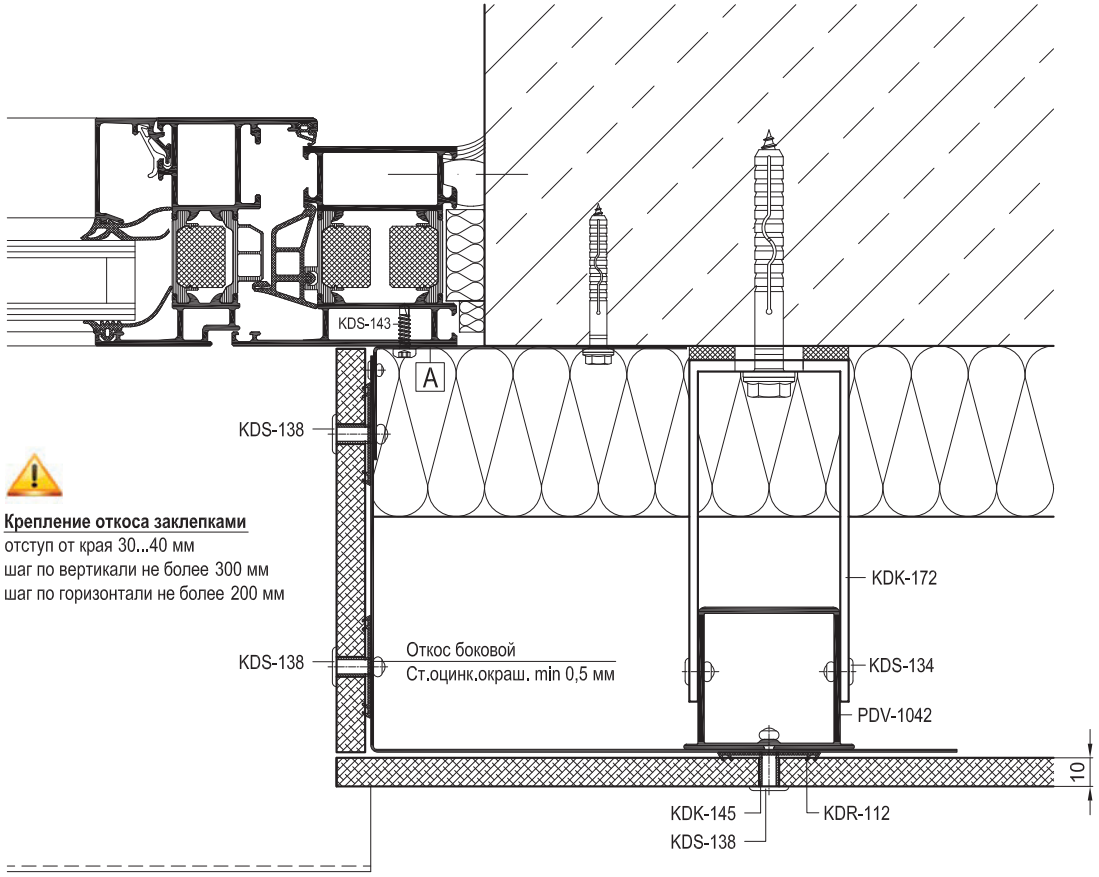


| Артикул | Наименование |
|---|---|
| PDV-1022 | L-Профиль 38x54x1,7 |
| PDV-1036 | Профиль вспомогательный |
| PDV-1037 | Планка внешнего угла |
| PDV-1038 | Уголок 25x25 |
| PDV-1039 | Планка вертикального шва |
| PDV-1040 | Планка горизонтального шва |
| PDV-1042 | H-Профиль 60x50x2,2 * |
| PDV-1076 | H-Профиль 100x50x2,2 * |
| | |
| KDK-012 | Термоизолятор L 60 |
| KDK-013 | Термоизолятор M 60 |
| KDK-137 | Заклепка 5,0x20 K14 A1/A2 |
| KDK-145 | Втулка Ø6,5x12 (нерж.) ** |
| KDK-172 | Кронштейн UL 120 |
| KDK-182 | Кронштейн UM 120 |
| KDK-220 | Закладная HT |
| KDK-221 | Соединитель H |
| | |
| KDR-111 | Уплотнитель широкий 56 мм |
| KDR-112 | Уплотнитель узкий 36 мм |
| | |
| KDS-103 | Заклепка 3,2x10 A2/A2 |
| KDS-133 | Заклепка 5x12 A1/A2 |
| KDS-134 | Заклепка 5x12 A2/A2 |
| KDS-137 | Заклепка 4,8x20 K14 A1/A2 ** |
| KDS-138 | Заклепка 4,8x20 K14 A2/A2 ** |
| KDS-143 | Саморез 4,2x16 DIN 7504N A2 |

* Определяется прочностными расчетами

** Определяются толщиной облицовки

| | |
|---|---|
| A | Уголок (ст.оцинк.окраш. min 0,5 мм) |
| | L = высота проема, шаг крепления max 600 мм |

Облицовка - фиброцементные и асбестоцементные панели

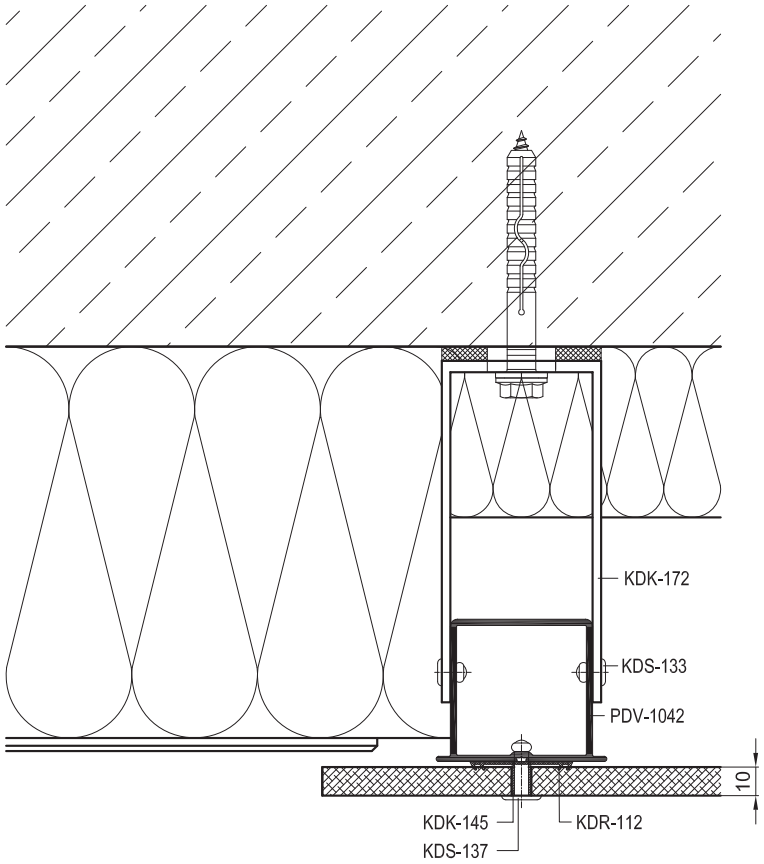


| Артикул | Наименование |
|---|---|
| PDV-1022 | L-Профиль 38x54x1,7 |
| PDV-1036 | Профиль вспомогательный |
| PDV-1037 | Планка внешнего угла |
| PDV-1038 | Уголок 25x25 |
| PDV-1039 | Планка вертикального шва |
| PDV-1040 | Планка горизонтального шва |
| PDV-1042 | H-Профиль 60x50x2,2 * |
| PDV-1076 | H-Профиль 100x50x2,2 * |
| | |
| KDK-012 | Термоизолятор L 60 |
| KDK-013 | Термоизолятор M 60 |
| KDK-137 | Заклепка 5,0x20 K14 A1/A2 |
| KDK-145 | Втулка Ø6,5x12 (нерж.) ** |
| KDK-172 | Кронштейн UL 120 |
| KDK-182 | Кронштейн UM 120 |
| KDK-220 | Закладная HT |
| KDK-221 | Соединитель H |
| | |
| KDR-111 | Уплотнитель широкий 56 мм |
| KDR-112 | Уплотнитель узкий 36 мм |
| | |
| KDS-103 | Заклепка 3,2x10 A2/A2 |
| KDS-133 | Заклепка 5x12 A1/A2 |
| KDS-134 | Заклепка 5x12 A2/A2 |
| KDS-137 | Заклепка 4,8x20 K14 A1/A2 ** |
| KDS-138 | Заклепка 4,8x20 K14 A2/A2 ** |
| KDS-143 | Саморез 4,2x16 DIN 7504N A2 |

* Определяется прочностными расчетами

** Определяются толщиной облицовки

| dokSal | Навесной вентилируемый фасад | DVF-31(2) |
|---|---|---|
| | Вертикальное сечение 6.1 | 10.07.01 |

Облицовка - фиброцементные и асбестоцементные панели

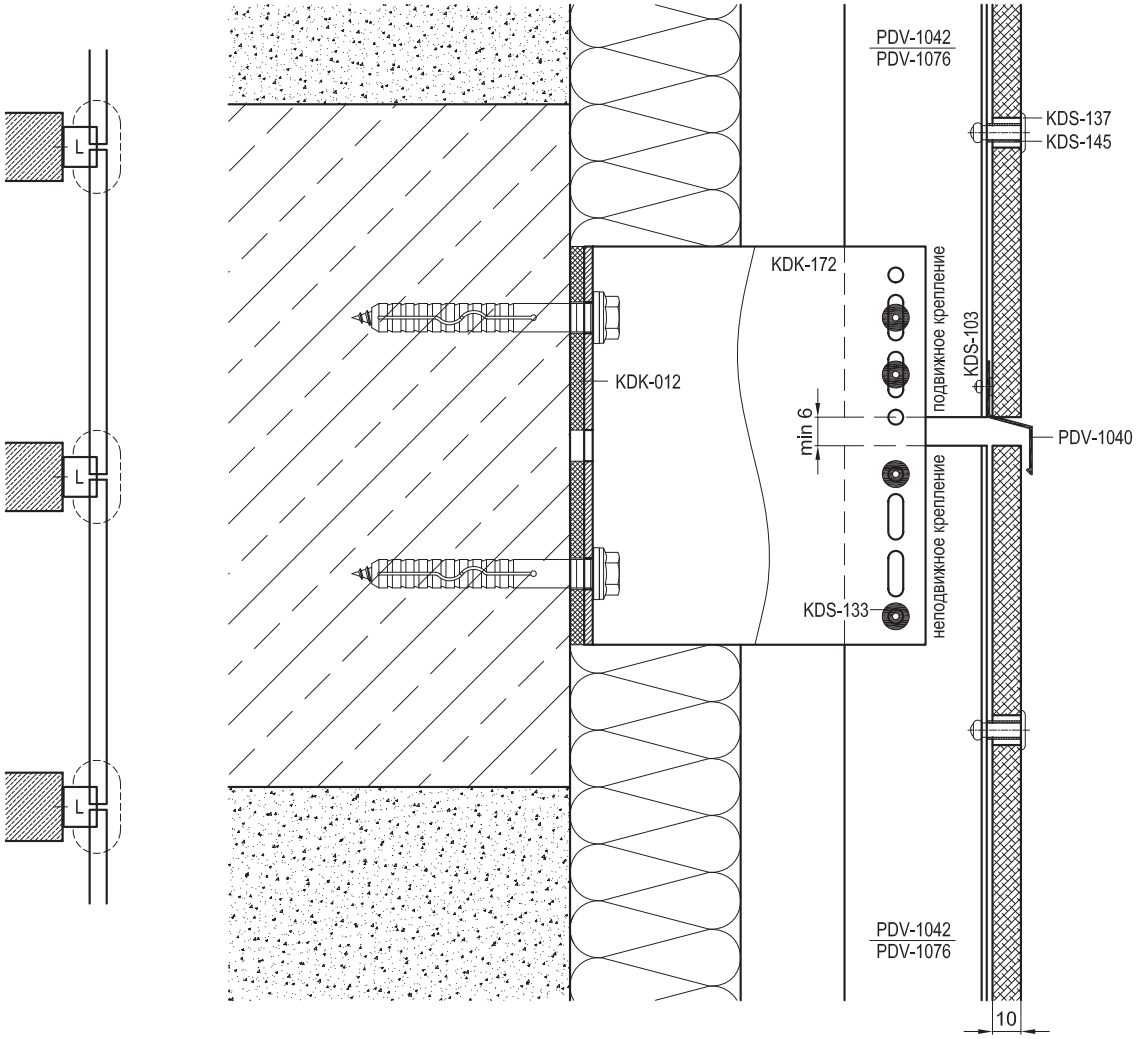


| Артикул | Наименование |
|---|---|
| PDV-1022 | L-Профиль 38x54x1,7 |
| PDV-1036 | Профиль вспомогательный |
| PDV-1037 | Планка внешнего угла |
| PDV-1038 | Уголок 25x25 |
| PDV-1039 | Планка вертикального шва |
| PDV-1040 | Планка горизонтального шва |
| PDV-1042 | H-Профиль 60x50x2,2 * |
| PDV-1076 | H-Профиль 100x50x2,2 * |
| | |
| KDK-012 | Термоизолятор L 60 |
| KDK-013 | Термоизолятор M 60 |
| KDK-137 | Заклепка 5,0x20 K14 A1/A2 |
| KDK-145 | Втулка Ø6,5x12 (нерж.) ** |
| KDK-172 | Кронштейн UL 120 |
| KDK-182 | Кронштейн UM 120 |
| KDK-220 | Закладная HT |
| KDK-221 | Соединитель H |
| | |
| KDR-111 | Уплотнитель широкий 56 мм |
| KDR-112 | Уплотнитель узкий 36 мм |
| | |
| KDS-103 | Заклепка 3,2x10 A2/A2 |
| KDS-133 | Заклепка 5x12 A1/A2 |
| KDS-134 | Заклепка 5x12 A2/A2 |
| KDS-137 | Заклепка 4,8x20 K14 A1/A2 ** |
| KDS-138 | Заклепка 4,8x20 K14 A2/A2 ** |
| KDS-143 | Саморез 4,2x16 DIN 7504N A2 |

* Определяется прочностными расчетами

** Определяются толщиной облицовки

| dokSal | Навесной вентилируемый фасад | DVF-31(2) |
|---|---|---|
| | Вертикальное сечение 6.2 | 10.07.02 |

Облицовка - фиброцементные и асбестоцементные панели

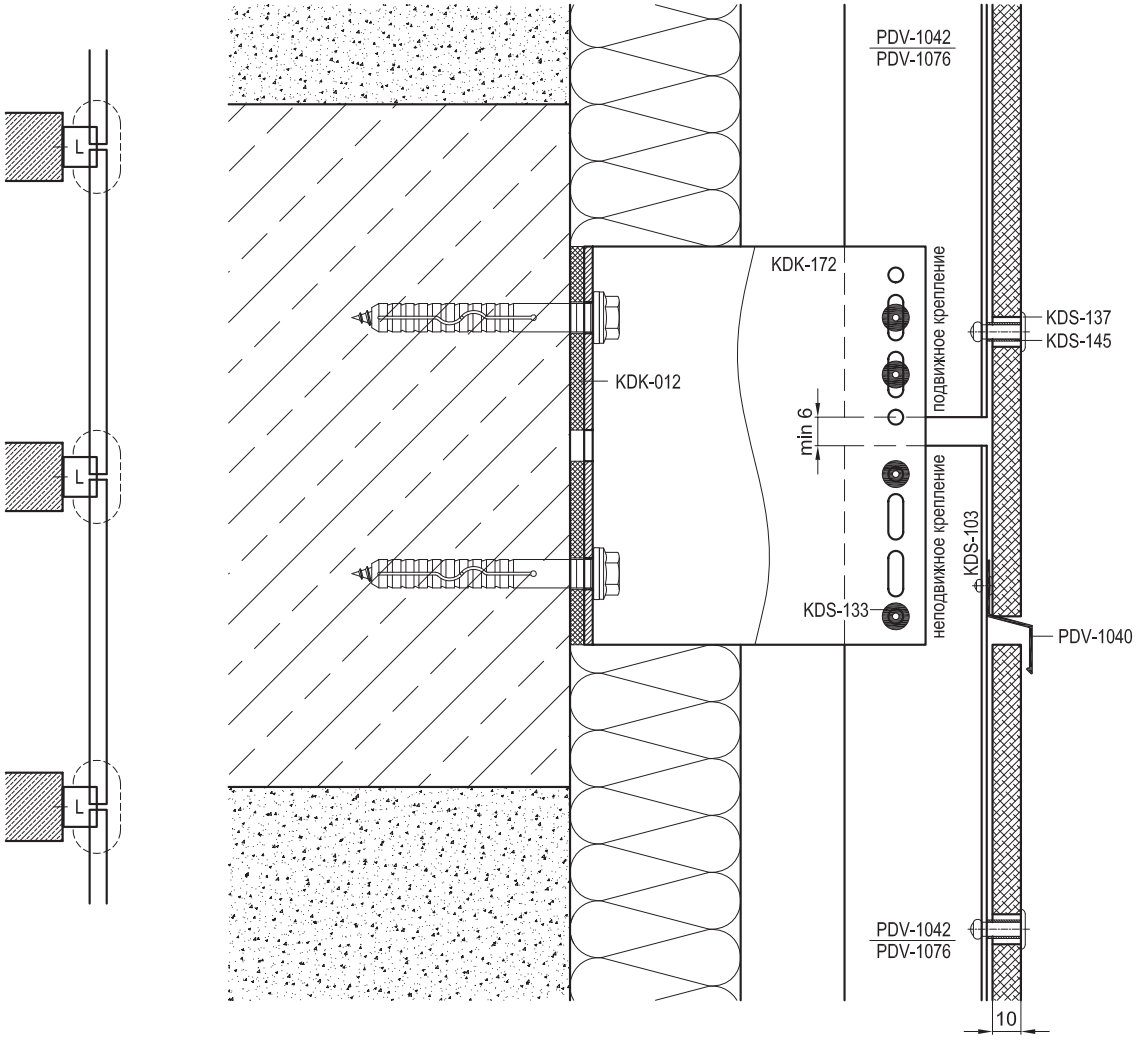


| Артикул | Наименование |
|---|---|
| PDV-1022 | L-Профиль 38x54x1,7 |
| PDV-1036 | Профиль вспомогательный |
| PDV-1037 | Планка внешнего угла |
| PDV-1038 | Уголок 25x25 |
| PDV-1039 | Планка вертикального шва |
| PDV-1040 | Планка горизонтального шва |
| PDV-1042 | H-Профиль 60x50x2,2 * |
| PDV-1076 | H-Профиль 100x50x2,2 * |
| | |
| KDK-012 | Термоизолятор L 60 |
| KDK-013 | Термоизолятор M 60 |
| KDK-137 | Заклепка 5,0x20 K14 A1/A2 |
| KDK-145 | Втулка Ø6,5x12 (нерж.) ** |
| KDK-172 | Кронштейн UL 120 |
| KDK-182 | Кронштейн UM 120 |
| KDK-220 | Закладная HT |
| KDK-221 | Соединитель H |
| | |
| KDR-111 | Уплотнитель широкий 56 мм |
| KDR-112 | Уплотнитель узкий 36 мм |
| | |
| KDS-103 | Заклепка 3,2x10 A2/A2 |
| KDS-133 | Заклепка 5x12 A1/A2 |
| KDS-134 | Заклепка 5x12 A2/A2 |
| KDS-137 | Заклепка 4,8x20 K14 A1/A2 ** |
| KDS-138 | Заклепка 4,8x20 K14 A2/A2 ** |
| KDS-143 | Саморез 4,2x16 DIN 7504N A2 |

* Определяется прочностными расчетами

** Определяются толщиной облицовки

| dokSal | Навесной вентилируемый фасад | DVF-31(2) |
|---|---|---|
| | Вертикальное сечение 6.3 | 10.07.03 |

Облицовка - фиброцементные и асбестоцементные панели

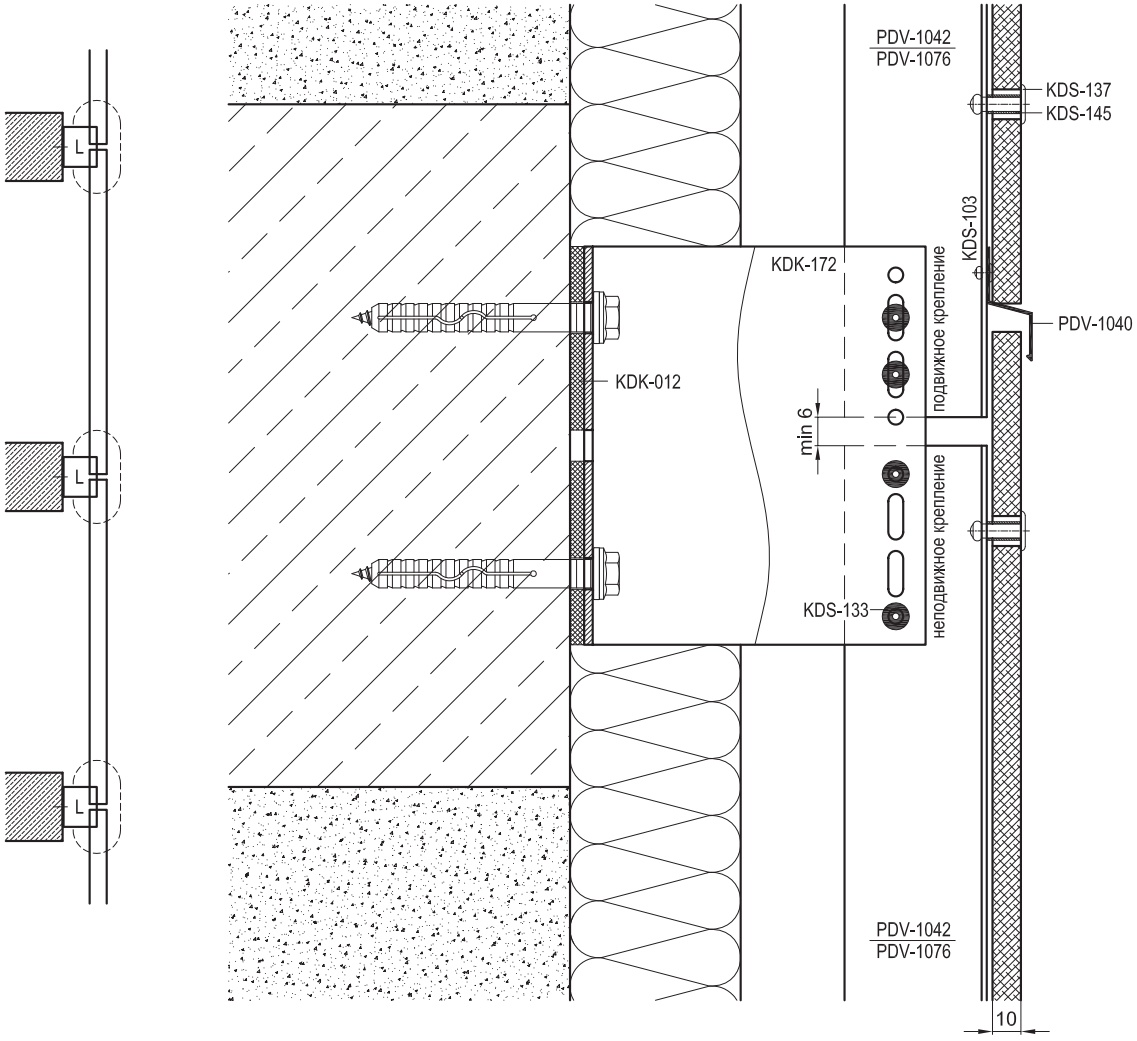


| Артикул | Наименование |
|---|---|
| PDV-1022 | L-Профиль 38x54x1,7 |
| PDV-1036 | Профиль вспомогательный |
| PDV-1037 | Планка внешнего угла |
| PDV-1038 | Уголок 25x25 |
| PDV-1039 | Планка вертикального шва |
| PDV-1040 | Планка горизонтального шва |
| PDV-1042 | H-Профиль 60x50x2,2 * |
| PDV-1076 | H-Профиль 100x50x2,2 * |
| | |
| KDK-012 | Термоизолятор L 60 |
| KDK-013 | Термоизолятор M 60 |
| KDK-137 | Заклепка 5,0x20 K14 A1/A2 |
| KDK-145 | Втулка Ø6,5x12 (нерж.) ** |
| KDK-172 | Кронштейн UL 120 |
| KDK-182 | Кронштейн UM 120 |
| KDK-220 | Закладная HT |
| KDK-221 | Соединитель H |
| | |
| KDR-111 | Уплотнитель широкий 56 мм |
| KDR-112 | Уплотнитель узкий 36 мм |
| | |
| KDS-103 | Заклепка 3,2x10 A2/A2 |
| KDS-133 | Заклепка 5x12 A1/A2 |
| KDS-134 | Заклепка 5x12 A2/A2 |
| KDS-137 | Заклепка 4,8x20 K14 A1/A2 ** |
| KDS-138 | Заклепка 4,8x20 K14 A2/A2 ** |
| KDS-143 | Саморез 4,2x16 DIN 7504N A2 |

* Определяется прочностными расчетами

** Определяются толщиной облицовки

Облицовка - фиброцементные и асбестоцементные панели

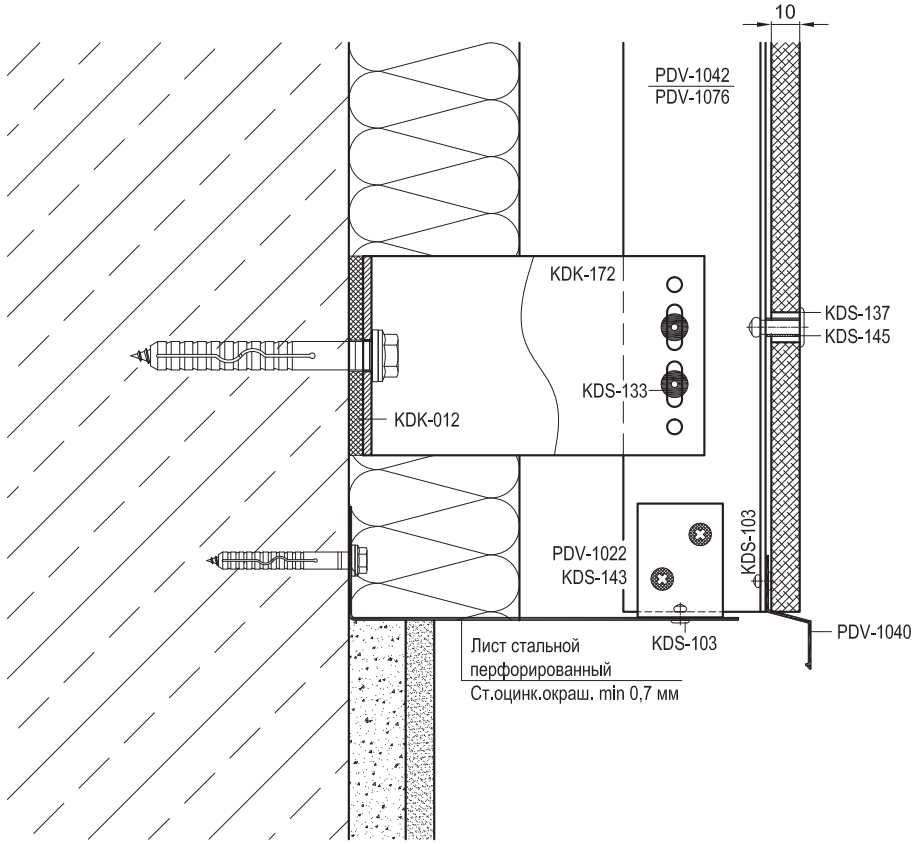


| Артикул | Наименование |
|---|---|
| PDV-1022 | L-Профиль 38x54x1,7 |
| PDV-1036 | Профиль вспомогательный |
| PDV-1037 | Планка внешнего угла |
| PDV-1038 | Уголок 25x25 |
| PDV-1039 | Планка вертикального шва |
| PDV-1040 | Планка горизонтального шва |
| PDV-1042 | H-Профиль 60x50x2,2 * |
| PDV-1076 | H-Профиль 100x50x2,2 * |
| | |
| KDK-012 | Термоизолятор L 60 |
| KDK-013 | Термоизолятор M 60 |
| KDK-137 | Заклепка 5,0x20 K14 A1/A2 |
| KDK-145 | Втулка Ø6,5x12 (нерж.) ** |
| KDK-172 | Кронштейн UL 120 |
| KDK-182 | Кронштейн UM 120 |
| KDK-220 | Закладная HT |
| KDK-221 | Соединитель H |
| | |
| KDR-111 | Уплотнитель широкий 56 мм |
| KDR-112 | Уплотнитель узкий 36 мм |
| | |
| KDS-103 | Заклепка 3,2x10 A2/A2 |
| KDS-133 | Заклепка 5x12 A1/A2 |
| KDS-134 | Заклепка 5x12 A2/A2 |
| KDS-137 | Заклепка 4,8x20 K14 A1/A2 ** |
| KDS-138 | Заклепка 4,8x20 K14 A2/A2 ** |
| KDS-143 | Саморез 4,2x16 DIN 7504N A2 |

* Определяется прочностными расчетами

** Определяются толщиной облицовки

| dokSal | Навесной вентилируемый фасад | DVF-31(2) |
|---|---|---|
| | Примыкание к отливу 8 | 10.09 |

Облицовка - фиброцементные и асбестоцементные панели

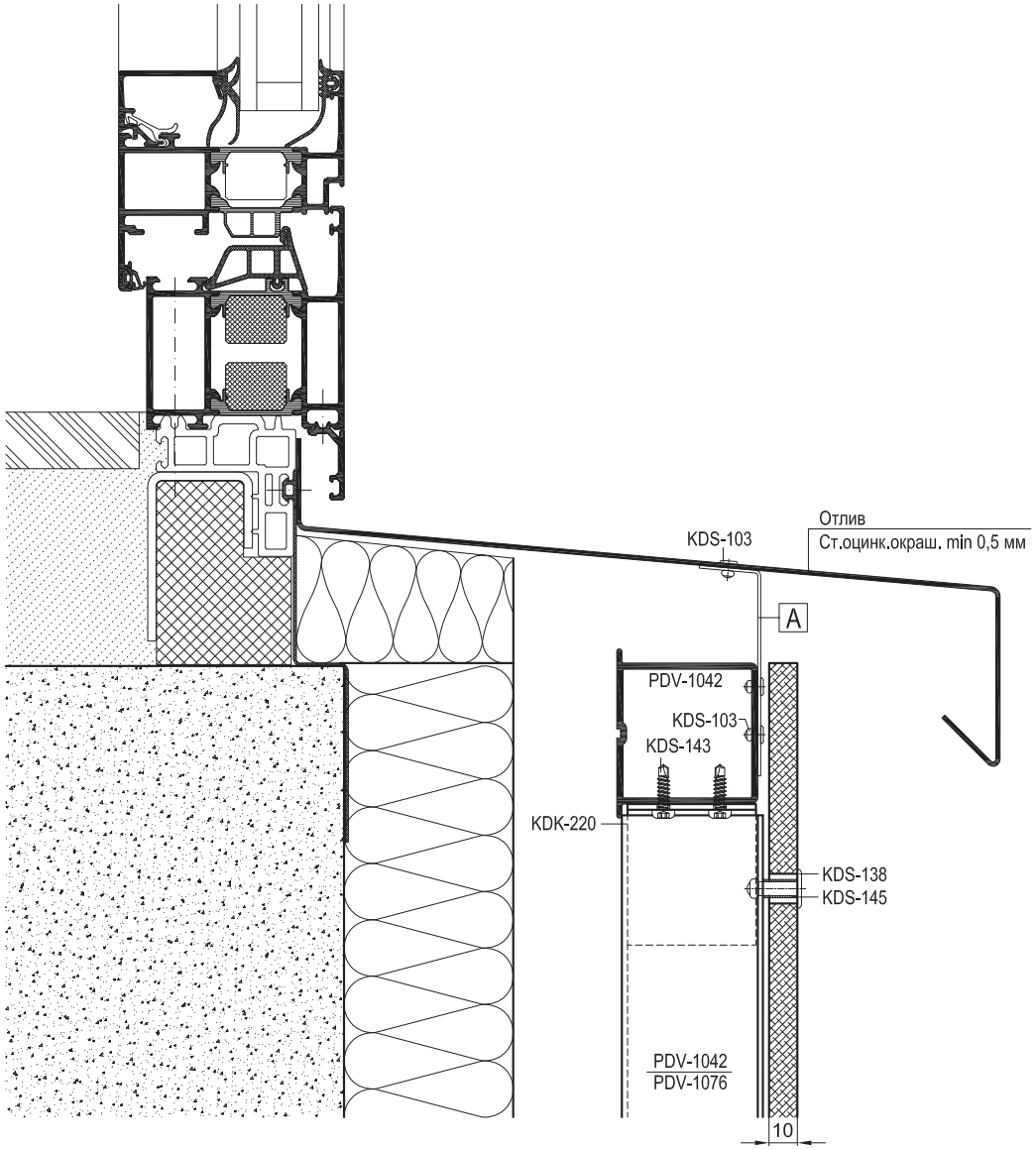


| Артикул | Наименование |
|---|---|
| PDV-1022 | L-Профиль 38x54x1,7 |
| PDV-1036 | Профиль вспомогательный |
| PDV-1037 | Планка внешнего угла |
| PDV-1038 | Уголок 25x25 |
| PDV-1039 | Планка вертикального шва |
| PDV-1040 | Планка горизонтального шва |
| PDV-1042 | H-Профиль 60x50x2,2 * |
| PDV-1076 | H-Профиль 100x50x2,2 * |
| | |
| KDK-012 | Термоизолятор L 60 |
| KDK-013 | Термоизолятор M 60 |
| KDK-137 | Заклепка 5,0x20 K14 A1/A2 |
| KDK-145 | Втулка Ø6,5x12 (нерж.) ** |
| KDK-172 | Кронштейн UL 120 |
| KDK-182 | Кронштейн UM 120 |
| KDK-220 | Закладная HT |
| KDK-221 | Соединитель H |
| | |
| KDR-111 | Уплотнитель широкий 56 мм |
| KDR-112 | Уплотнитель узкий 36 мм |
| | |
| KDS-103 | Заклепка 3,2x10 A2/A2 |
| KDS-133 | Заклепка 5x12 A1/A2 |
| KDS-134 | Заклепка 5x12 A2/A2 |
| KDS-137 | Заклепка 4,8x20 K14 A1/A2 ** |
| KDS-138 | Заклепка 4,8x20 K14 A2/A2 ** |
| KDS-143 | Саморез 4,2x16 DIN 7504N A2 |

* Определяется прочностными расчетами

** Определяются толщиной облицовки

| | |
|---|---|
| A | Уголок (ст.оцинк.окраш. min 0,8 мм) |
| | L = 100 мм, шаг крепления max 600 мм |

| dokSal | Навесной вентилируемый фасад | DVF-31(2) |
|---|---|---|
| | Примыкание к верхнему откосу 9.1 | 10.10.01 |

Облицовка - фиброцементные и асбестоцементные панели

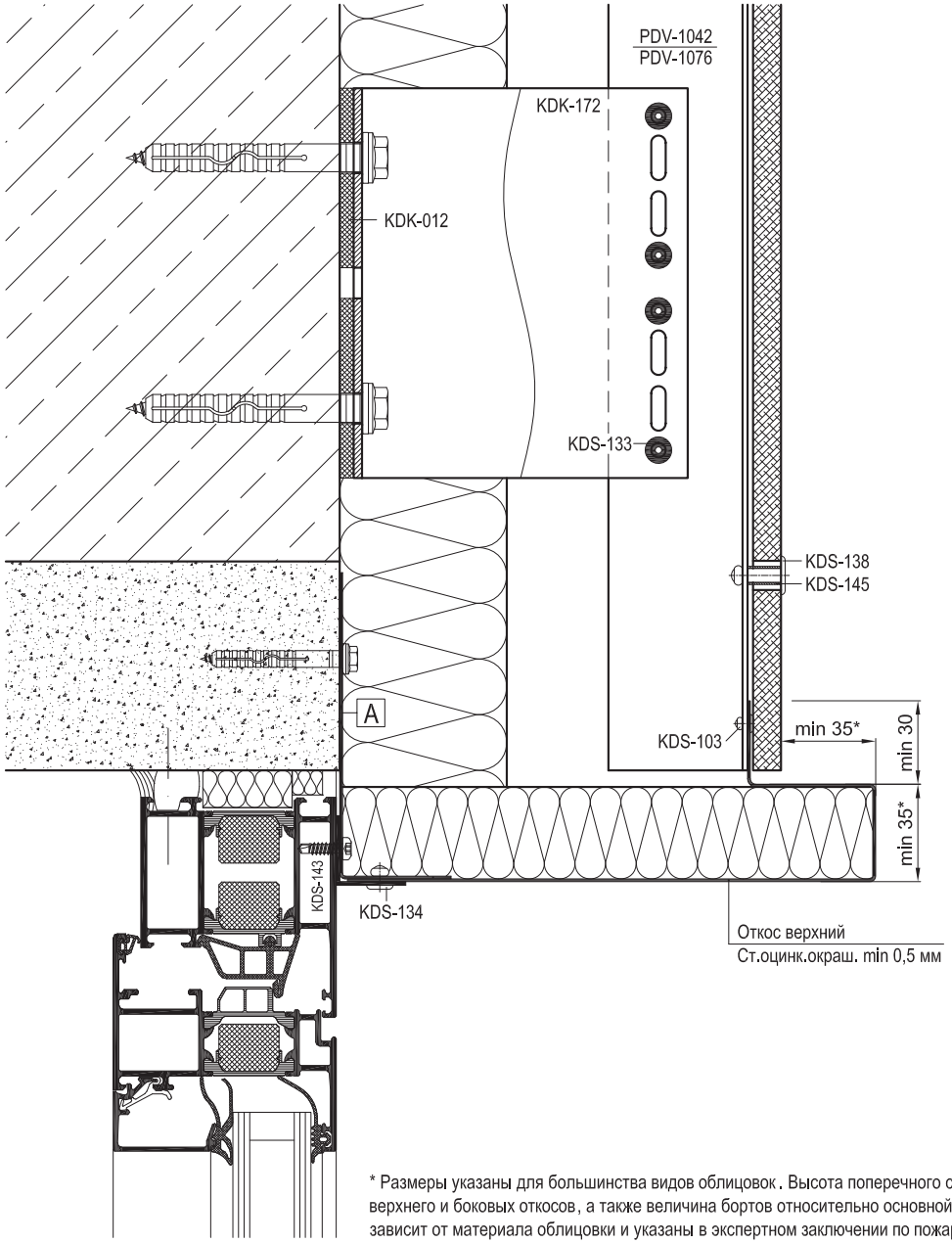


| Артикул | Наименование |
|---|---|
| PDV-1022 | L-Профиль 38x54x1,7 |
| PDV-1036 | Профиль вспомогательный |
| PDV-1037 | Планка внешнего угла |
| PDV-1038 | Уголок 25x25 |
| PDV-1039 | Планка вертикального шва |
| PDV-1040 | Планка горизонтального шва |
| PDV-1042 | H-Профиль 60x50x2,2 * |
| PDV-1076 | H-Профиль 100x50x2,2 * |
| | |
| KDK-012 | Термоизолятор L 60 |
| KDK-013 | Термоизолятор M 60 |
| KDK-137 | Заклепка 5,0x20 K14 A1/A2 |
| KDK-145 | Втулка Ø6,5x12 (нерж.) ** |
| KDK-172 | Кронштейн UL 120 |
| KDK-182 | Кронштейн UM 120 |
| KDK-220 | Закладная HT |
| KDK-221 | Соединитель H |
| | |
| KDR-111 | Уплотнитель широкий 56 мм |
| KDR-112 | Уплотнитель узкий 36 мм |
| | |
| KDS-103 | Заклепка 3,2x10 A2/A2 |
| KDS-133 | Заклепка 5x12 A1/A2 |
| KDS-134 | Заклепка 5x12 A2/A2 |
| KDS-137 | Заклепка 4,8x20 K14 A1/A2 ** |
| KDS-138 | Заклепка 4,8x20 K14 A2/A2 ** |
| KDS-143 | Саморез 4,2x16 DIN 7504N A2 |

* Определяется прочностными расчетами

** Определяются толщиной облицовки

* Размеры указаны для большинства видов облицовок. Высота поперечного сечения выступов-бортов верхнего и боковых откосов, а также величина бортов относительно основной плоскости облицовки зависит от материала облицовки и указаны в экспертном заключении по пожаробезопасности .

| | |
|---|---|
| A | Уголок (ст.оцинк.окраш. min 0,5 мм) |
| | L = ширина проема, шаг крепления max 400 мм |

| dokSal | Навесной вентилируемый фасад | DVF-31(2) |
|---|---|---|
| | Примыкание к верхнему откосу 9.2 | 10.10.02 |

Облицовка - фиброцементные и асбестоцементные панели

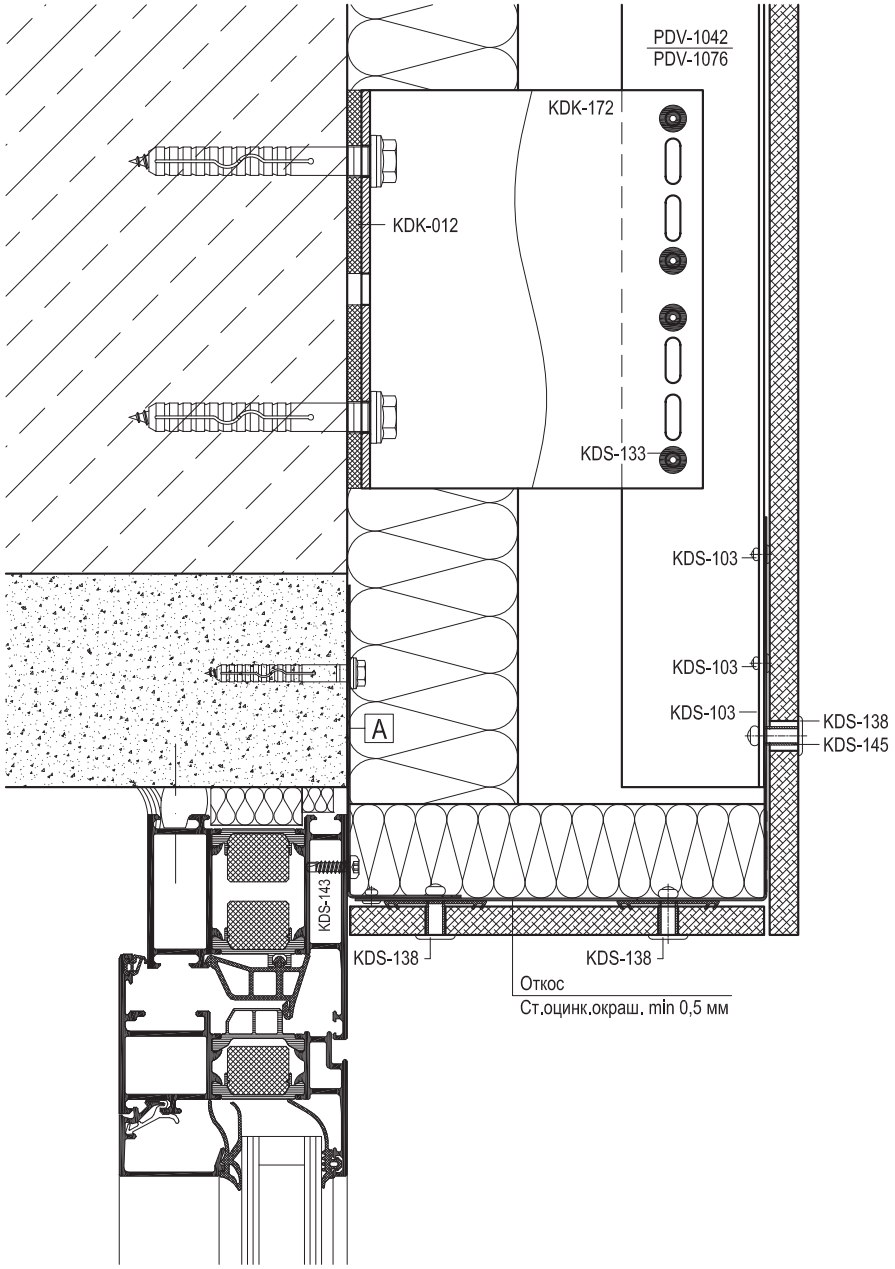


| Артикул | Наименование |
|---|---|
| PDV-1022 | L-Профиль 38x54x1,7 |
| PDV-1036 | Профиль вспомогательный |
| PDV-1037 | Планка внешнего угла |
| PDV-1038 | Уголок 25x25 |
| PDV-1039 | Планка вертикального шва |
| PDV-1040 | Планка горизонтального шва |
| PDV-1042 | H-Профиль 60x50x2,2 * |
| PDV-1076 | H-Профиль 100x50x2,2 * |
| | |
| KDK-012 | Термоизолятор L 60 |
| KDK-013 | Термоизолятор M 60 |
| KDK-137 | Заклепка 5,0x20 K14 A1/A2 |
| KDK-145 | Втулка Ø6,5x12 (нерж.) ** |
| KDK-172 | Кронштейн UL 120 |
| KDK-182 | Кронштейн UM 120 |
| KDK-220 | Закладная HT |
| KDK-221 | Соединитель H |
| | |
| KDR-111 | Уплотнитель широкий 56 мм |
| KDR-112 | Уплотнитель узкий 36 мм |
| | |
| KDS-103 | Заклепка 3,2x10 A2/A2 |
| KDS-133 | Заклепка 5x12 A1/A2 |
| KDS-134 | Заклепка 5x12 A2/A2 |
| KDS-137 | Заклепка 4,8x20 K14 A1/A2 ** |
| KDS-138 | Заклепка 4,8x20 K14 A2/A2 ** |
| KDS-143 | Саморез 4,2x16 DIN 7504N A2 |

* Определяется прочностными расчетами

** Определяются толщиной облицовки

| | |
|---|---|
| A | Уголок (ст.оцинк.окраш. min 0,5 мм) |
| | L = ширина проема, шаг крепления max 400 мм |

Облицовка - фиброцементные и асбестоцементные панели

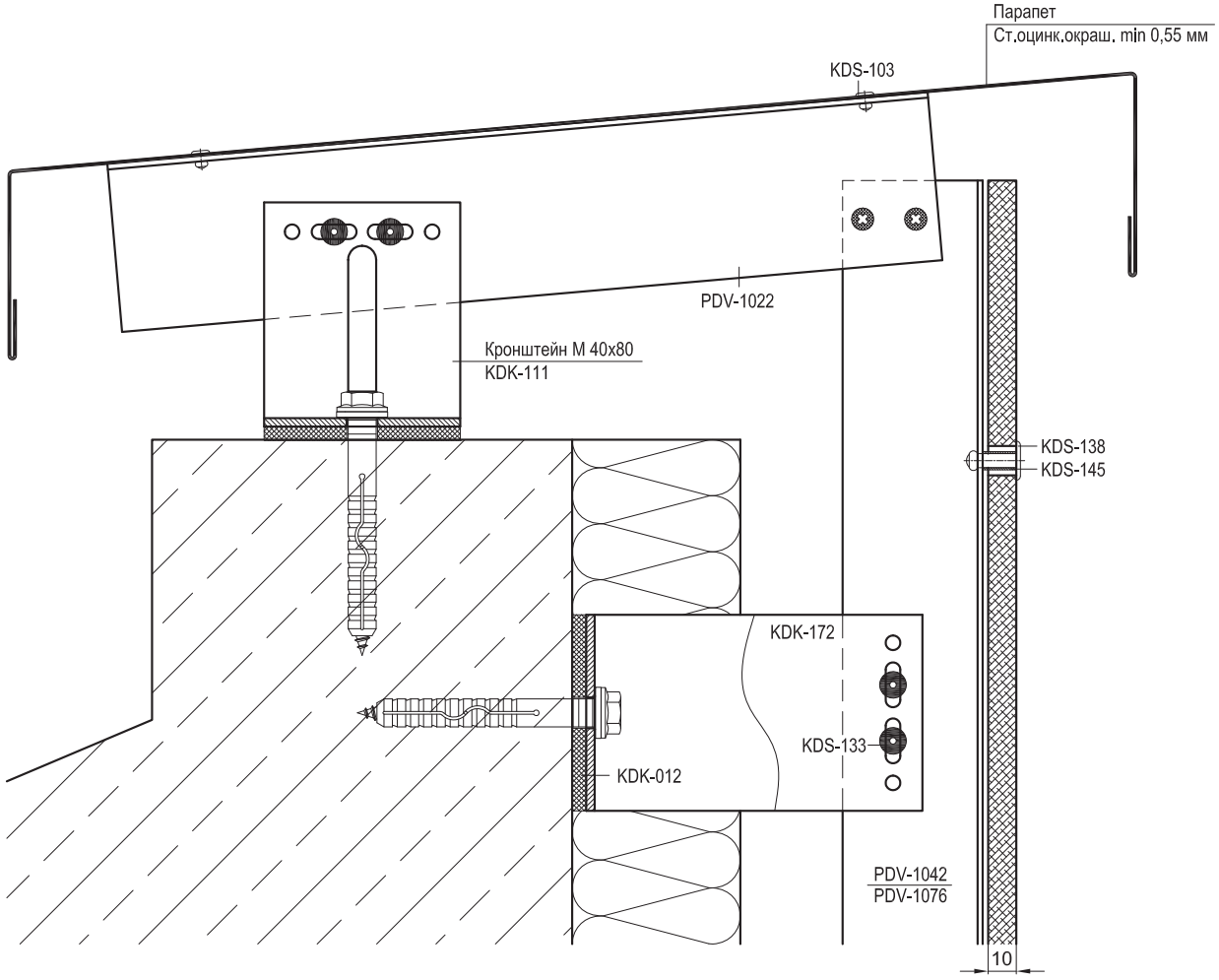


| Артикул | Наименование |
|---|---|
| PDV-1022 | L-Профиль 38x54x1,7 |
| PDV-1036 | Профиль вспомогательный |
| PDV-1037 | Планка внешнего угла |
| PDV-1038 | Уголок 25x25 |
| PDV-1039 | Планка вертикального шва |
| PDV-1040 | Планка горизонтального шва |
| PDV-1042 | H-Профиль 60x50x2,2 * |
| PDV-1076 | H-Профиль 100x50x2,2 * |
| | |
| KDK-012 | Термоизолятор L 60 |
| KDK-013 | Термоизолятор M 60 |
| KDK-137 | Заклепка 5,0x20 K14 A1/A2 |
| KDK-145 | Втулка Ø6,5x12 (нерж.) ** |
| KDK-172 | Кронштейн UL 120 |
| KDK-182 | Кронштейн UM 120 |
| KDK-220 | Закладная HT |
| KDK-221 | Соединитель H |
| | |
| KDR-111 | Уплотнитель широкий 56 мм |
| KDR-112 | Уплотнитель узкий 36 мм |
| | |
| KDS-103 | Заклепка 3,2x10 A2/A2 |
| KDS-133 | Заклепка 5x12 A1/A2 |
| KDS-134 | Заклепка 5x12 A2/A2 |
| KDS-137 | Заклепка 4,8x20 K14 A1/A2 ** |
| KDS-138 | Заклепка 4,8x20 K14 A2/A2 ** |
| KDS-143 | Саморез 4,2x16 DIN 7504N A2 |

* Определяется прочностными расчетами

** Определяются толщиной облицовки

Облицовка - фиброцементные и асбестоцементные панели

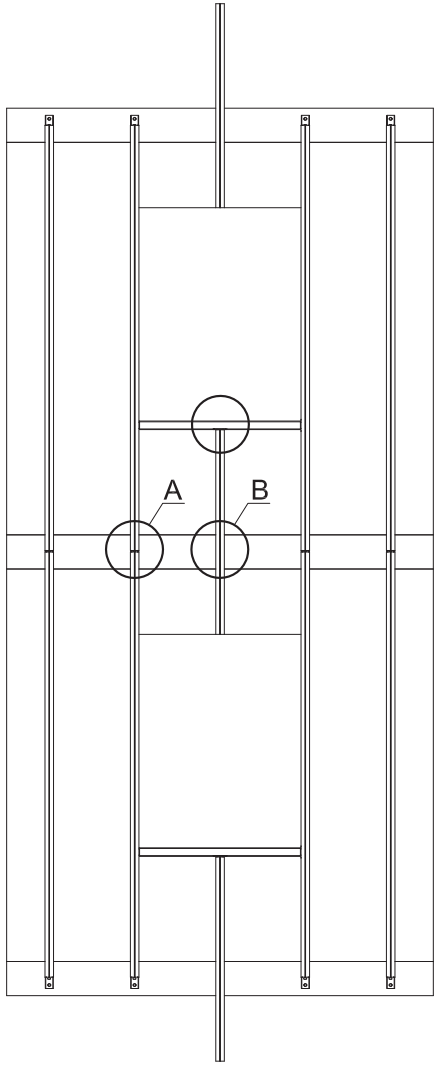


Вид A

Кронштейн UL 120 (KDK-172)

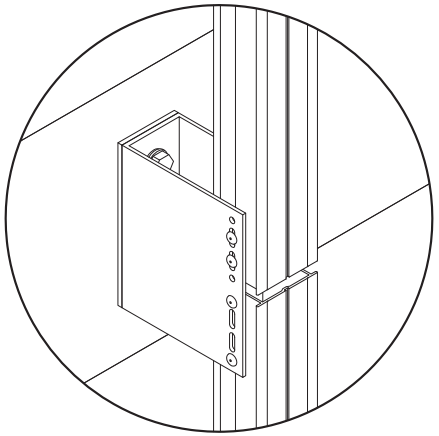

показан узел соединения 2-х направляющих, нижняя направляющая крепится жестко, верхняя направляющая крепится через овальные отверстия для подвижного соединения, между направляющими выставляется зазор не менее 6мм для компенсации температурного расширения.

Вид B

Кронштейн UL 150 (KDK-172)

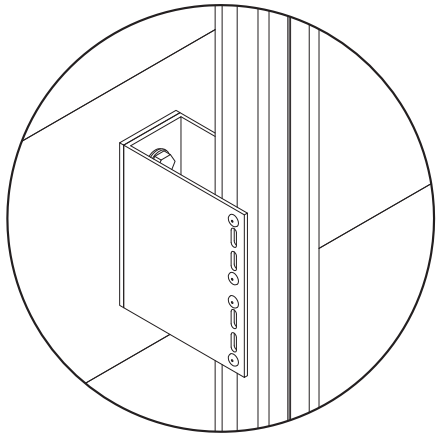

направляющая над оконным проемом крепится жестко.

Облицовка - фиброцементные и асбестоцементные панели

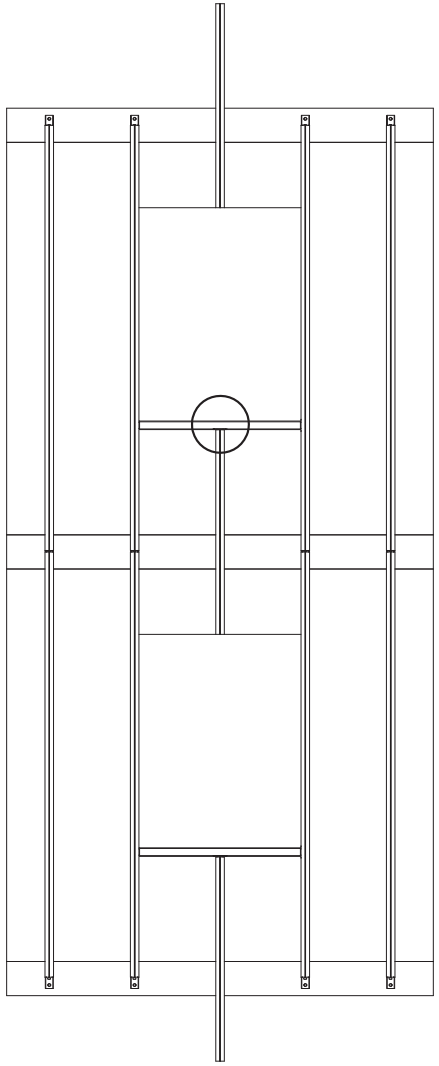

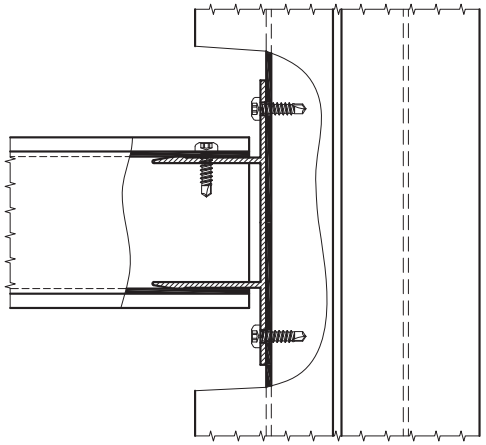

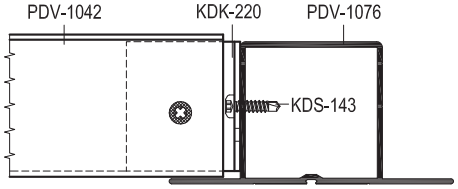


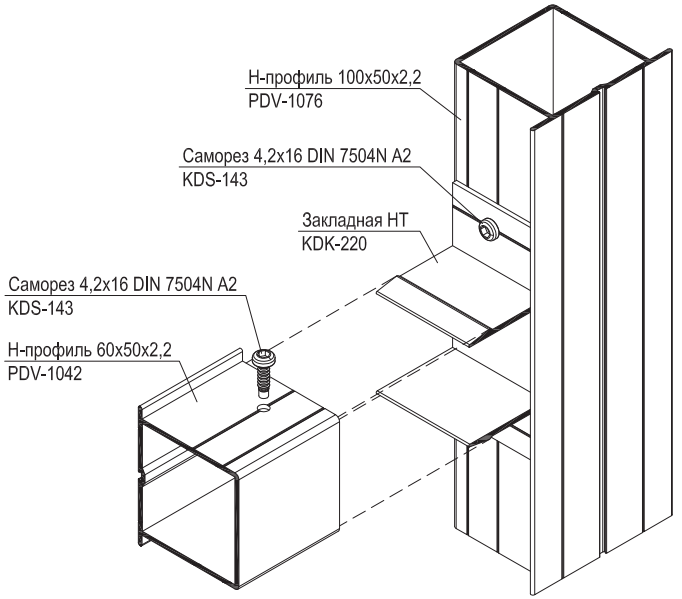

Облицовка - фиброцементные и асбестоцементные панели

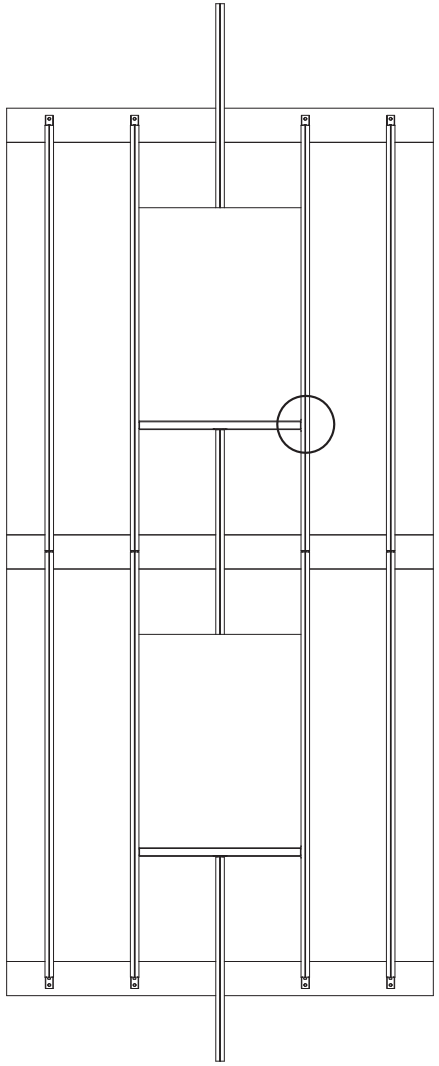

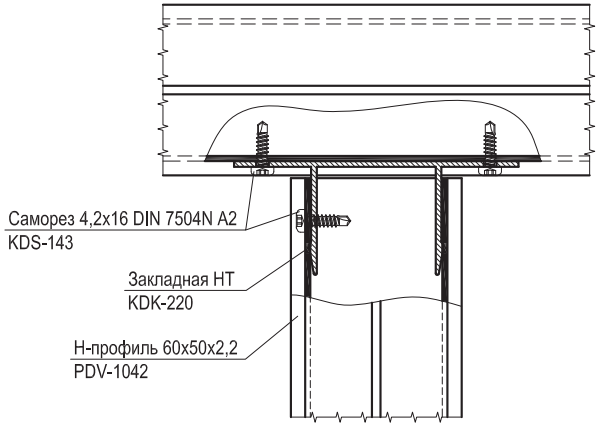


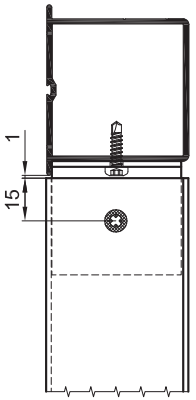





A

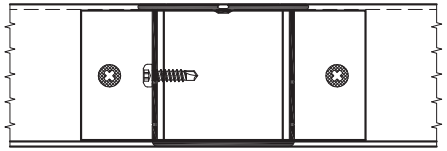

Облицовка - HPL-панели

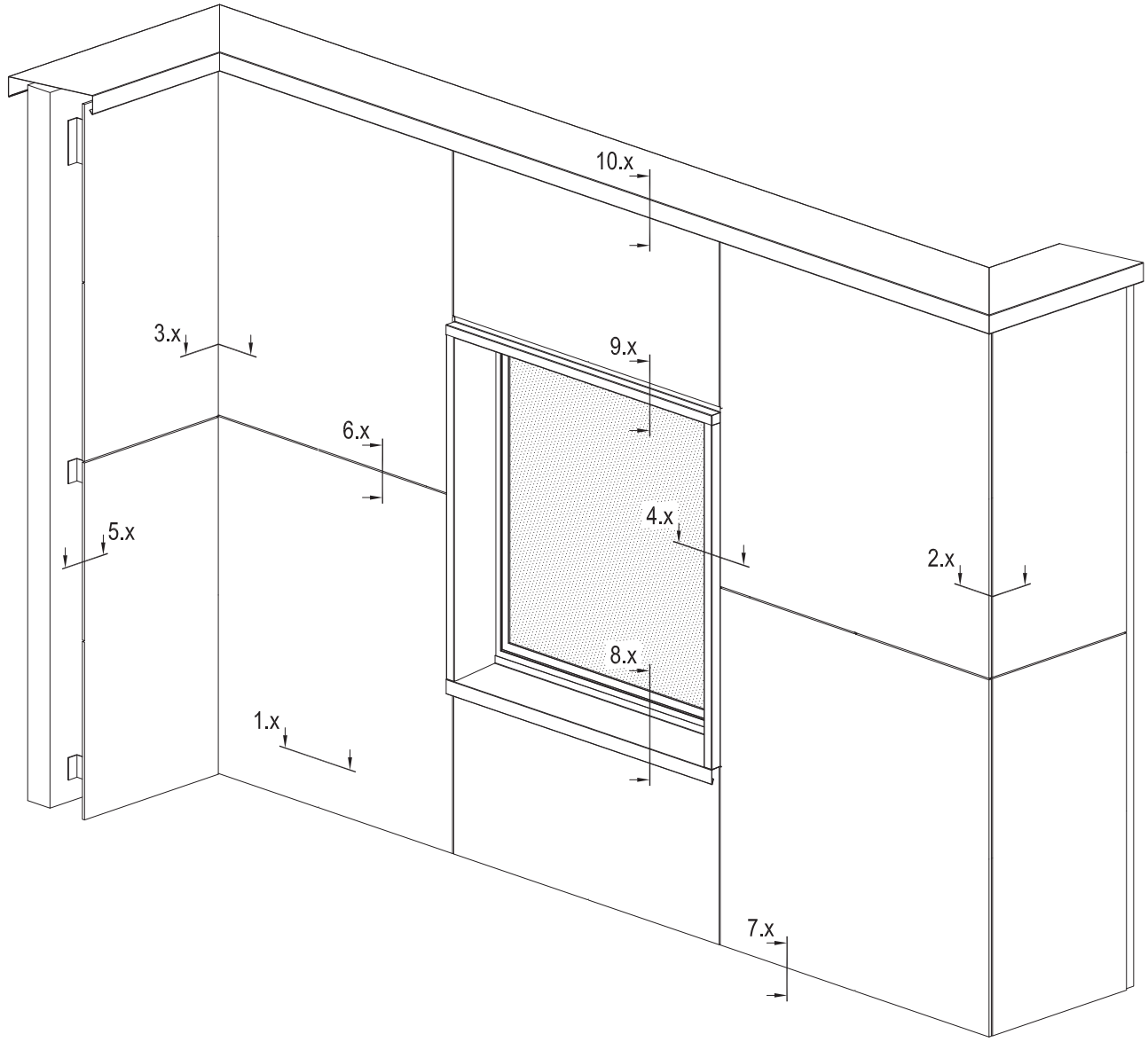

Облицовка - HPL-панели

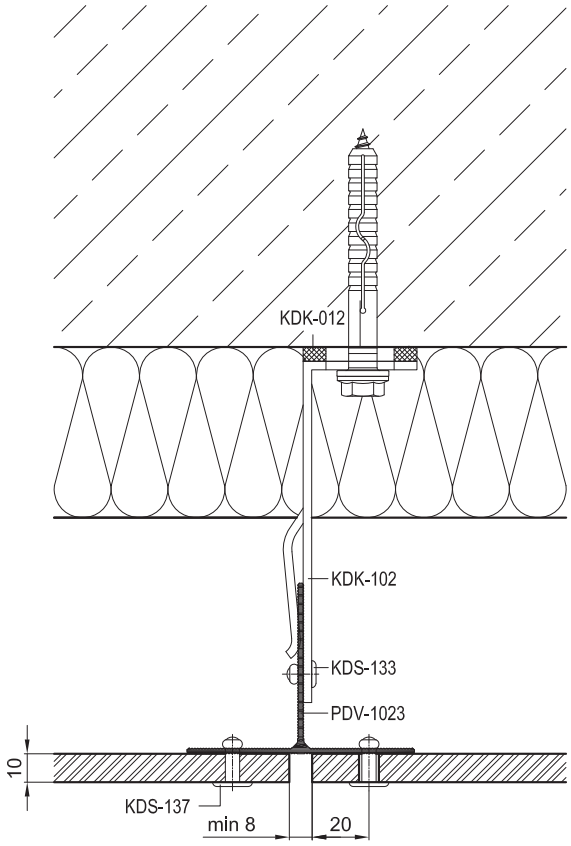


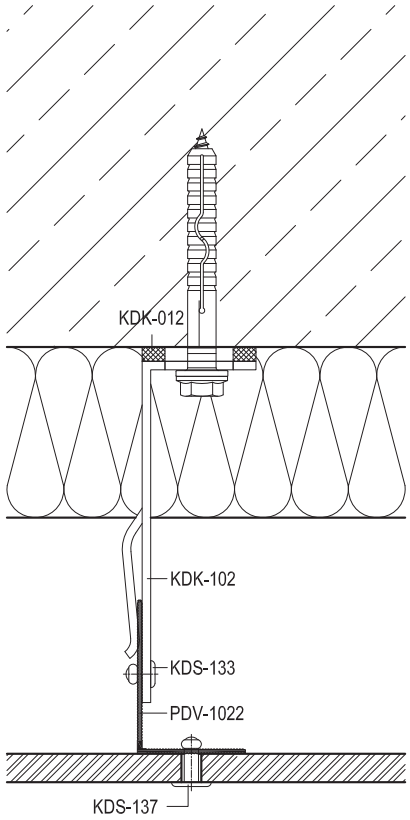


| Артикул | Наименование |
|---|---|
| PDV-1022 | L-профиль 38x54x1,7 |
| PDV-1023 | T-профиль 80x60x2,2 |
| | |
| KDK-012 | Термоизолятор L 60 |
| KDK-013 | Термоизолятор M 60 |
| KDK-102 | Кронштейн L 40x120 |
| KDK-112 | Кронштейн M 40x120 |
| KDK-137 | Заклепка 5,0x20 K14 A1/A2 |
| | |
| KDS-103 | Заклепка 3,2x10 A2/A2 |
| KDS-133 | Заклепка 5x12 A1/A2 |
| KDS-134 | Заклепка 5x12 A2/A2 |
| KDS-137 | Заклепка 4,8x20 K14 A1/A2 ** |
| KDS-138 | Заклепка 4,8x20 K14 A2/A2 ** |
| KDS-143 | Саморез 4,2x16 DIN 7504N A2 |

* Определяется прочностными расчетами

** Определяются толщиной облицовки

| | | |
|---|---|---|
| doksal | **Навесной вентилируемый фасад** | **DVF-31(2)** |
| | Горизонтальное сечение 1.1 | 11.02.02 |

Облицовка - HPL-панели

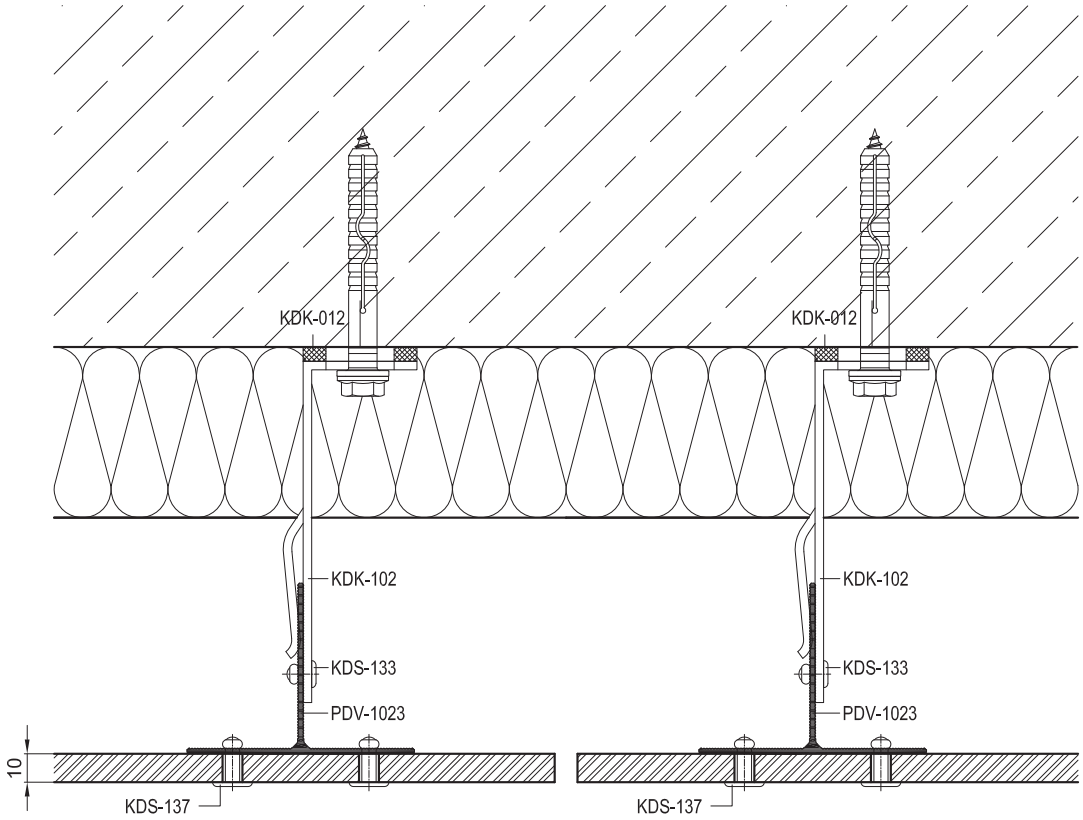


| Артикул | Наименование |
|---|---|
| PDV-1022 | L-профиль 38x54x1,7 |
| PDV-1023 | T-профиль 80x60x2,2 |
| | |
| KDK-012 | Термоизолятор L 60 |
| KDK-013 | Термоизолятор M 60 |
| KDK-102 | Кронштейн L 40x120 |
| KDK-112 | Кронштейн M 40x120 |
| KDK-137 | Заклепка 5,0x20 K14 A1/A2 |
| | |
| KDS-103 | Заклепка 3,2x10 A2/A2 |
| KDS-133 | Заклепка 5x12 A1/A2 |
| KDS-134 | Заклепка 5x12 A2/A2 |
| KDS-137 | Заклепка 4,8x20 K14 A1/A2 ** |
| KDS-138 | Заклепка 4,8x20 K14 A2/A2 ** |
| KDS-143 | Саморез 4,2x16 DIN 7504N A2 |

* Определяется прочностными расчетами

** Определяются толщиной облицовки

| dokSal | Навесной вентилируемый фасад | DVF-31(2) |
|---|---|---|
| | Горизонтальное сечение 1.1 | 11.02.03 |

Облицовка - HPL-панели

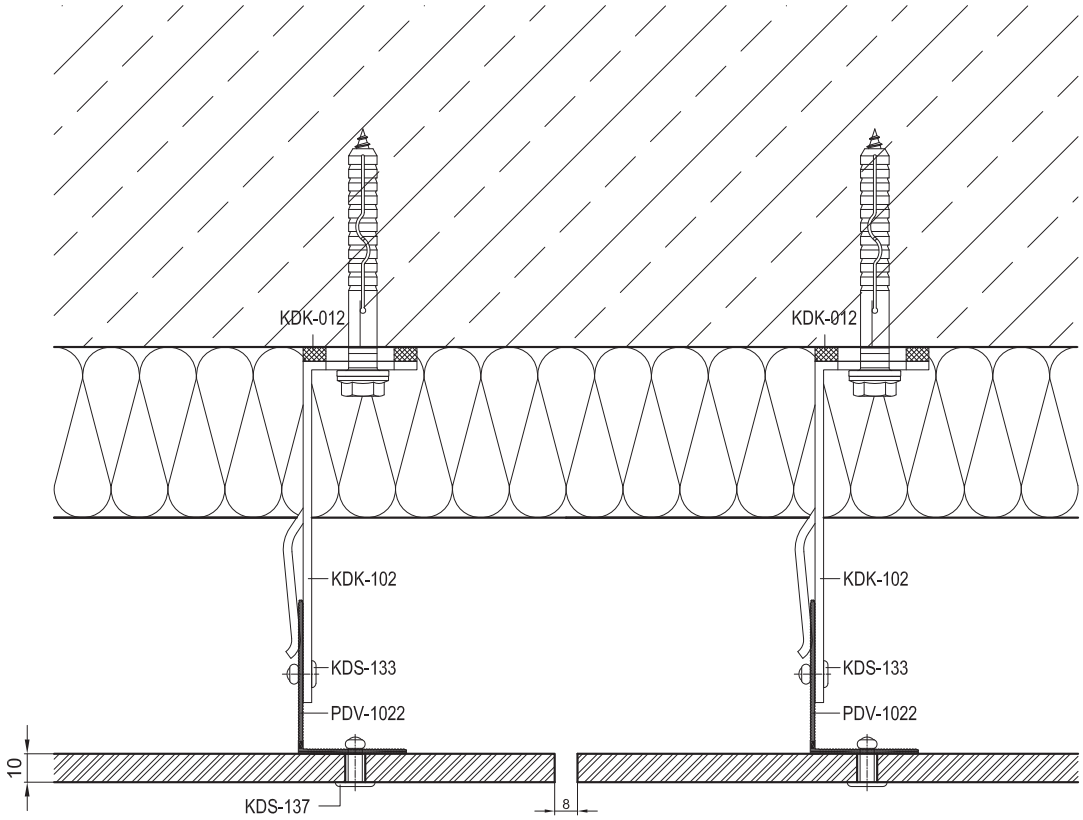


| Артикул | Наименование |
|---|---|
| PDV-1022 | L-профиль 38x54x1,7 |
| PDV-1023 | T-профиль 80x60x2,2 |
| | |
| KDK-012 | Термоизолятор L 60 |
| KDK-013 | Термоизолятор M 60 |
| KDK-102 | Кронштейн L 40x120 |
| KDK-112 | Кронштейн M 40x120 |
| KDK-137 | Заклепка 5,0x20 K14 A1/A2 |
| | |
| KDS-103 | Заклепка 3,2x10 A2/A2 |
| KDS-133 | Заклепка 5x12 A1/A2 |
| KDS-134 | Заклепка 5x12 A2/A2 |
| KDS-137 | Заклепка 4,8x20 K14 A1/A2 ** |
| KDS-138 | Заклепка 4,8x20 K14 A2/A2 ** |
| KDS-143 | Саморез 4,2x16 DIN 7504N A2 |

* Определяется прочностными расчетами

** Определяются толщиной облицовки

Облицовка - HPL-панели

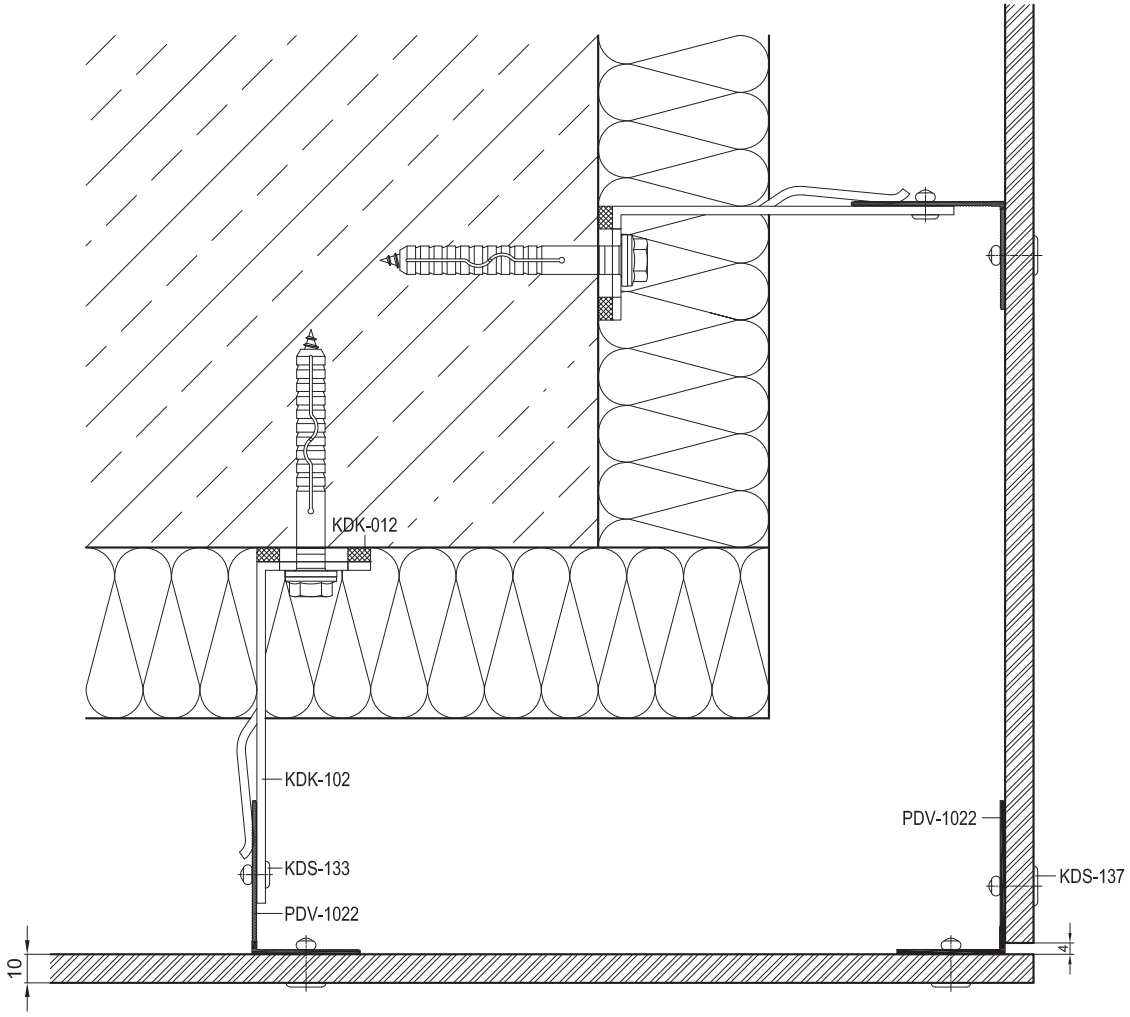


| Артикул | Наименование |
|---|---|
| PDV-1022 | L-профиль 38x54x1,7 |
| PDV-1023 | T-профиль 80x60x2,2 |
| | |
| KDK-012 | Термоизолятор L 60 |
| KDK-013 | Термоизолятор M 60 |
| KDK-102 | Кронштейн L 40x120 |
| KDK-112 | Кронштейн M 40x120 |
| KDK-137 | Заклепка 5,0x20 K14 A1/A2 |
| | |
| KDS-103 | Заклепка 3,2x10 A2/A2 |
| KDS-133 | Заклепка 5x12 A1/A2 |
| KDS-134 | Заклепка 5x12 A2/A2 |
| KDS-137 | Заклепка 4,8x20 K14 A1/A2 ** |
| KDS-138 | Заклепка 4,8x20 K14 A2/A2 ** |
| KDS-143 | Саморез 4,2x16 DIN 7504N A2 |

* Определяется прочностными расчетами

** Определяются толщиной облицовки

Облицовка - HPL-панели

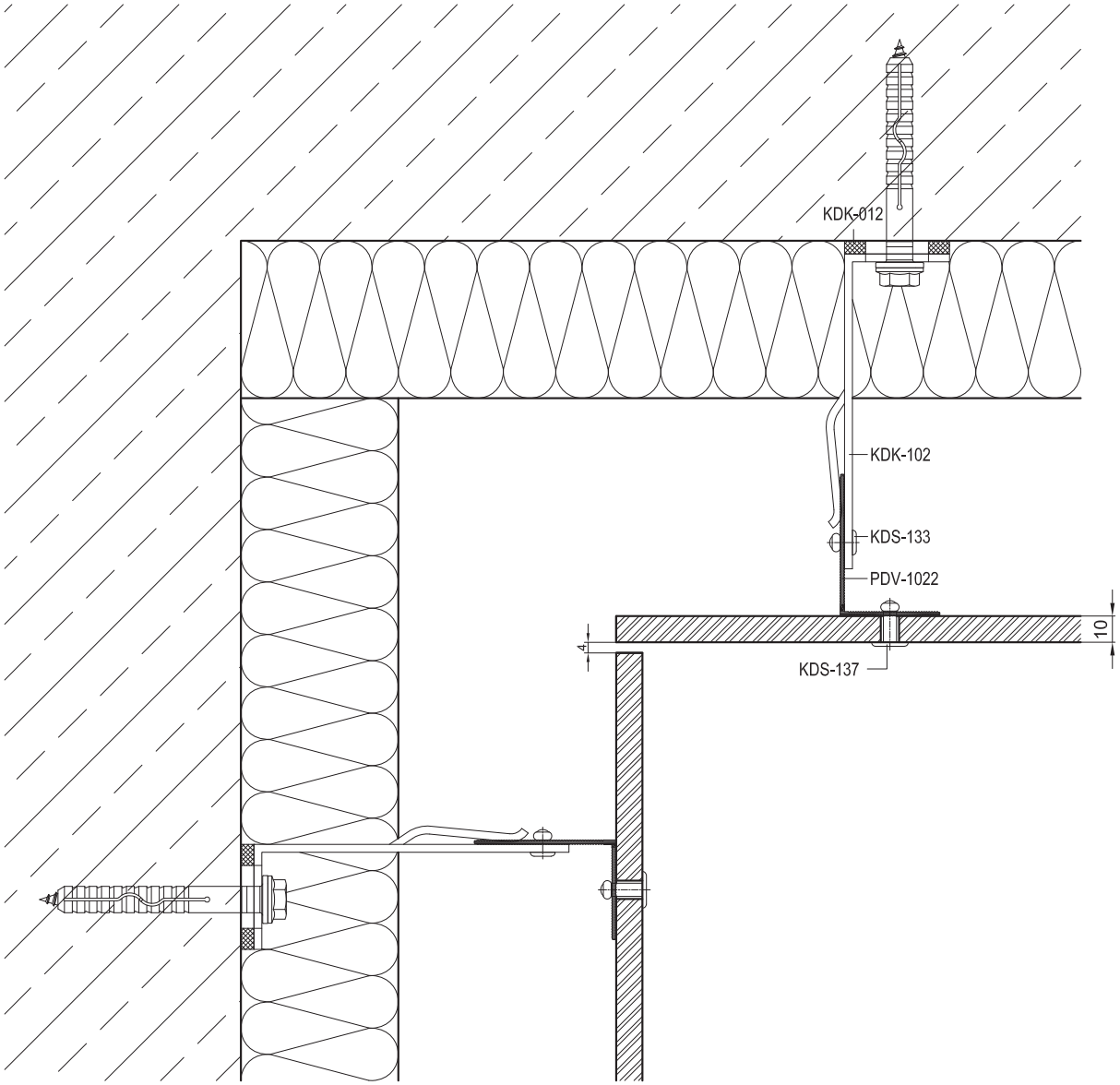


| Артикул | Наименование |
|---|---|
| PDV-1022 | L-профиль 38x54x1,7 |
| PDV-1023 | T-профиль 80x60x2,2 |
| | |
| KDK-012 | Термоизолятор L 60 |
| KDK-013 | Термоизолятор M 60 |
| KDK-102 | Кронштейн L 40x120 |
| KDK-112 | Кронштейн M 40x120 |
| KDK-137 | Заклепка 5,0x20 K14 A1/A2 |
| | |
| KDS-103 | Заклепка 3,2x10 A2/A2 |
| KDS-133 | Заклепка 5x12 A1/A2 |
| KDS-134 | Заклепка 5x12 A2/A2 |
| KDS-137 | Заклепка 4,8x20 K14 A1/A2 ** |
| KDS-138 | Заклепка 4,8x20 K14 A2/A2 ** |
| KDS-143 | Саморез 4,2x16 DIN 7504N A2 |

* Определяется прочностными расчетами

** Определяются толщиной облицовки

Облицовка - HPL-панели

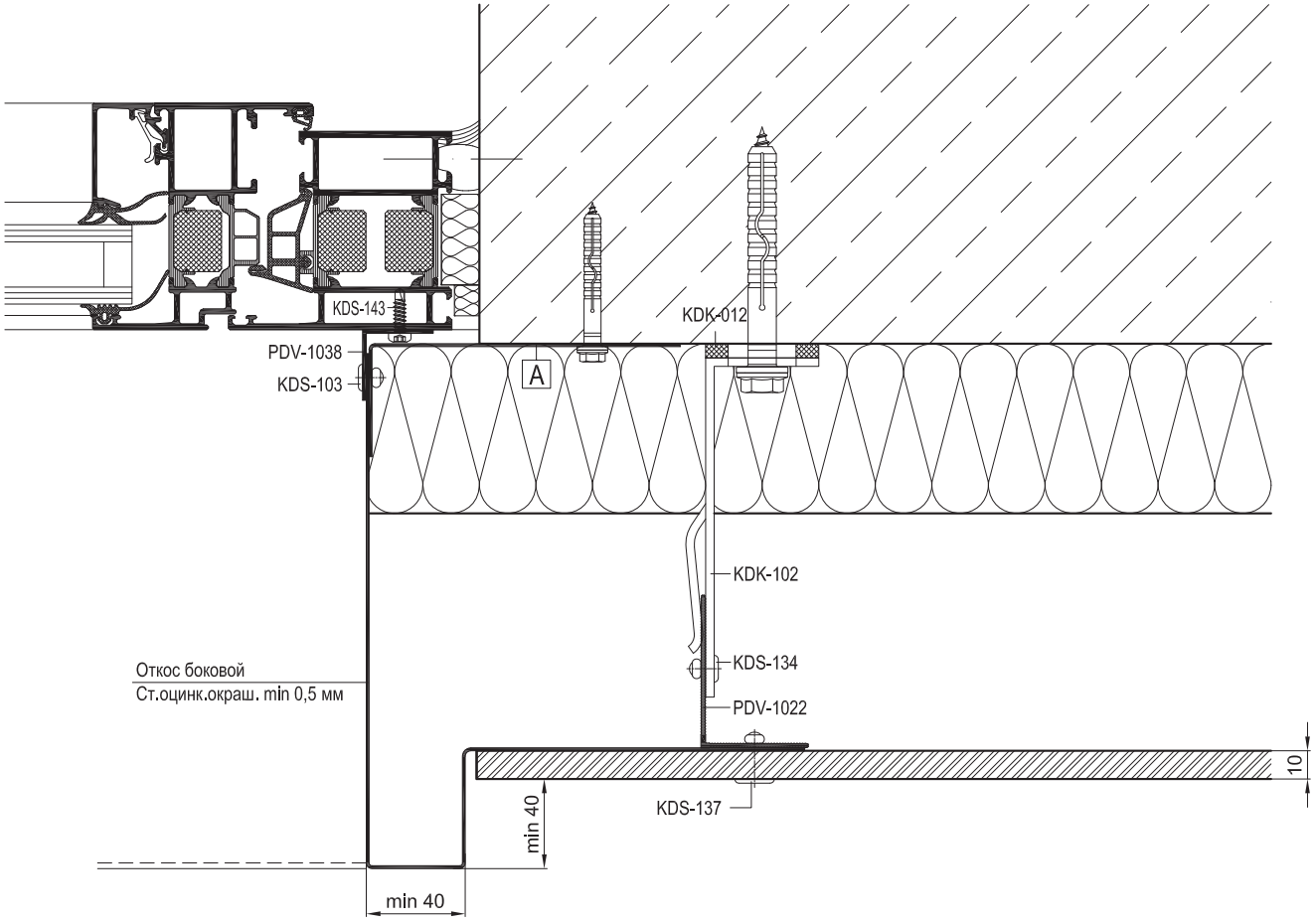


| Артикул | Наименование |
|---|---|
| PDV-1022 | L-профиль 38x54x1,7 |
| PDV-1023 | T-профиль 80x60x2,2 |
| | |
| KDK-012 | Термоизолятор L 60 |
| KDK-013 | Термоизолятор M 60 |
| KDK-102 | Кронштейн L 40x120 |
| KDK-112 | Кронштейн M 40x120 |
| KDK-137 | Заклепка 5,0x20 K14 A1/A2 |
| | |
| KDS-103 | Заклепка 3,2x10 A2/A2 |
| KDS-133 | Заклепка 5x12 A1/A2 |
| KDS-134 | Заклепка 5x12 A2/A2 |
| KDS-137 | Заклепка 4,8x20 K14 A1/A2 ** |
| KDS-138 | Заклепка 4,8x20 K14 A2/A2 ** |
| KDS-143 | Саморез 4,2x16 DIN 7504N A2 |

* Определяется прочностными расчетами

** Определяются толщиной облицовки

| | |
|---|---|
| A | Уголок (ст.оцинк.окраш. min 0,5 мм) |
| | L = высота проема, шаг крепления max 600 мм |

| dokSal | Навесной вентилируемый фасад | DVF-31(2) |
|---|---|---|
| | Оконное примыкание 4.2 | 10.05.02 |

Облицовка - HPL-панели

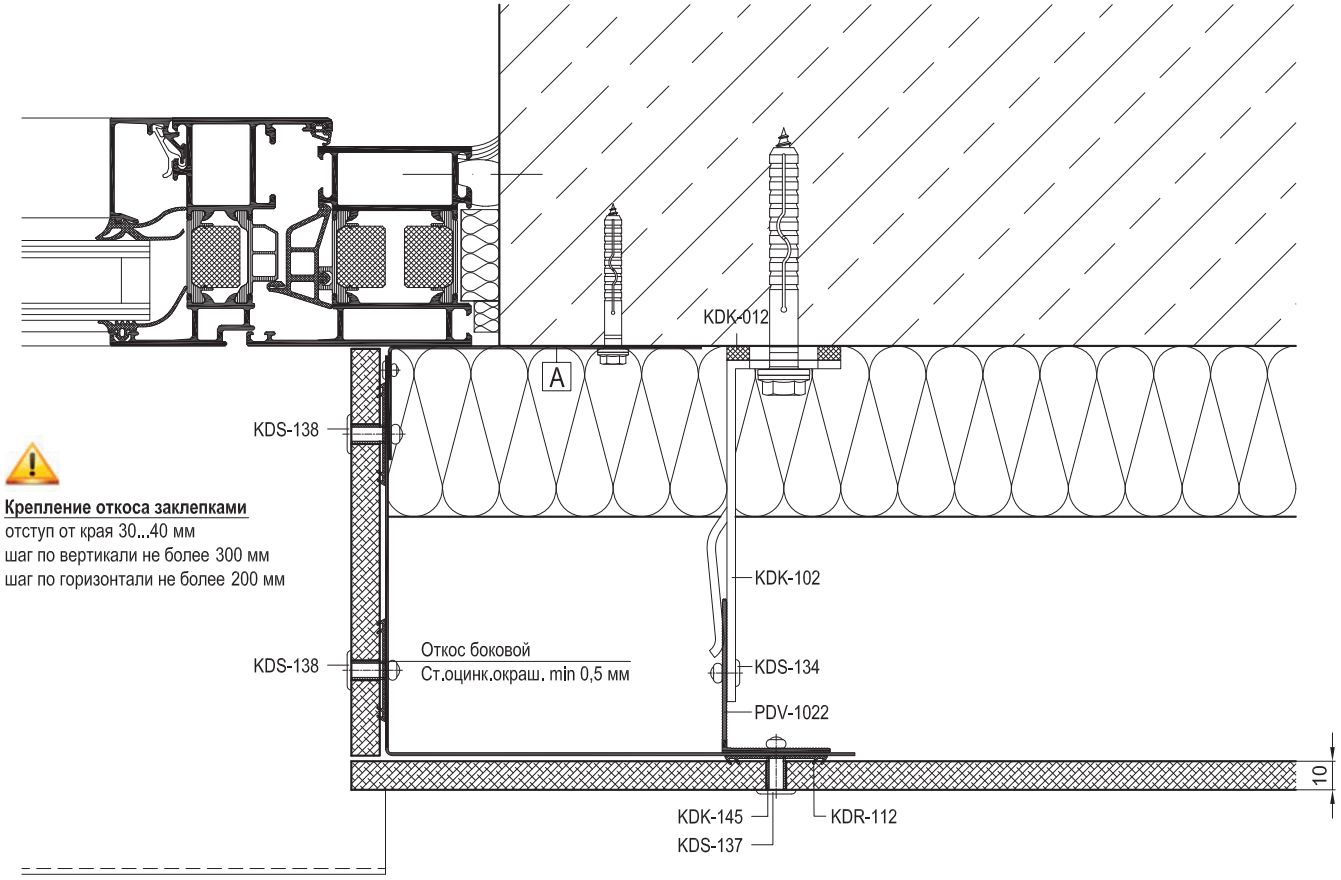


| Артикул | Наименование |
|---|---|
| PDV-1022 | L-профиль 38x54x1,7 |
| PDV-1023 | T-профиль 80x60x2,2 |
| | |
| KDK-012 | Термоизолятор L 60 |
| KDK-013 | Термоизолятор M 60 |
| KDK-102 | Кронштейн L 40x120 |
| KDK-112 | Кронштейн M 40x120 |
| KDK-137 | Заклепка 5,0x20 K14 A1/A2 |
| | |
| KDS-103 | Заклепка 3,2x10 A2/A2 |
| KDS-133 | Заклепка 5x12 A1/A2 |
| KDS-134 | Заклепка 5x12 A2/A2 |
| KDS-137 | Заклепка 4,8x20 K14 A1/A2 ** |
| KDS-138 | Заклепка 4,8x20 K14 A2/A2 ** |
| KDS-143 | Саморез 4,2x16 DIN 7504N A2 |

* Определяется прочностными расчетами

** Определяются толщиной облицовки

| | |
|---|---|
| A | Уголок (ст.оцинк.окраш. min 0,5 мм) |
| | L = высота проема, шаг крепления max 600 мм |

Облицовка - HPL-панели

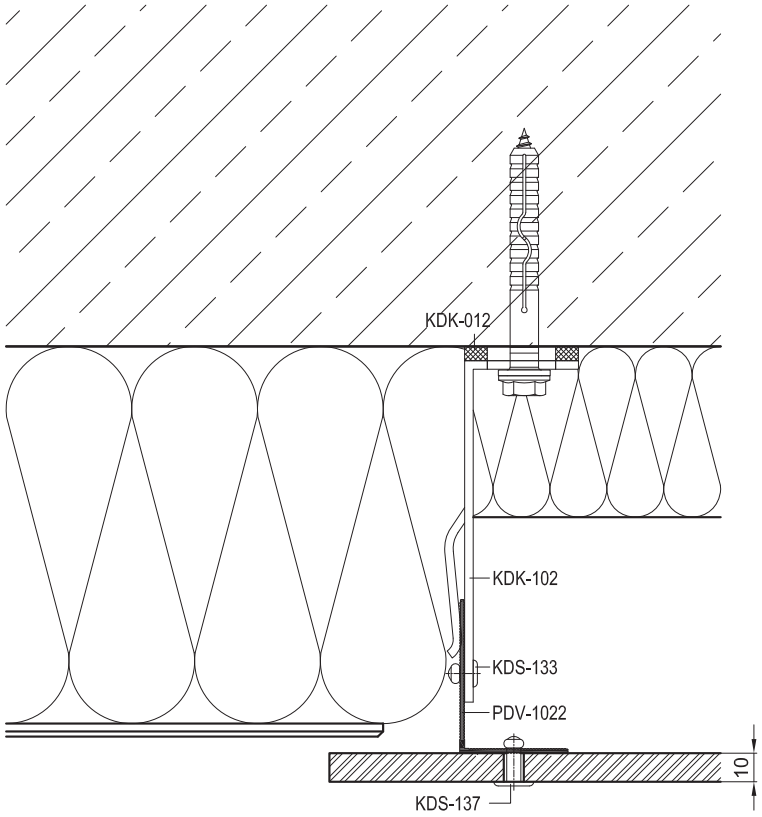


| Артикул | Наименование |
|---|---|
| PDV-1022 | L-профиль 38x54x1,7 |
| PDV-1023 | T-профиль 80x60x2,2 |
| | |
| KDK-012 | Термоизолятор L 60 |
| KDK-013 | Термоизолятор M 60 |
| KDK-102 | Кронштейн L 40x120 |
| KDK-112 | Кронштейн M 40x120 |
| KDK-137 | Заклепка 5,0x20 K14 A1/A2 |
| | |
| KDS-103 | Заклепка 3,2x10 A2/A2 |
| KDS-133 | Заклепка 5x12 A1/A2 |
| KDS-134 | Заклепка 5x12 A2/A2 |
| KDS-137 | Заклепка 4,8x20 K14 A1/A2 ** |
| KDS-138 | Заклепка 4,8x20 K14 A2/A2 ** |
| KDS-143 | Саморез 4,2x16 DIN 7504N A2 |

* Определяется прочностными расчетами

** Определяются толщиной облицовки

Облицовка - HPL-панели

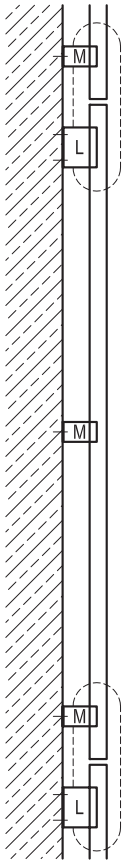


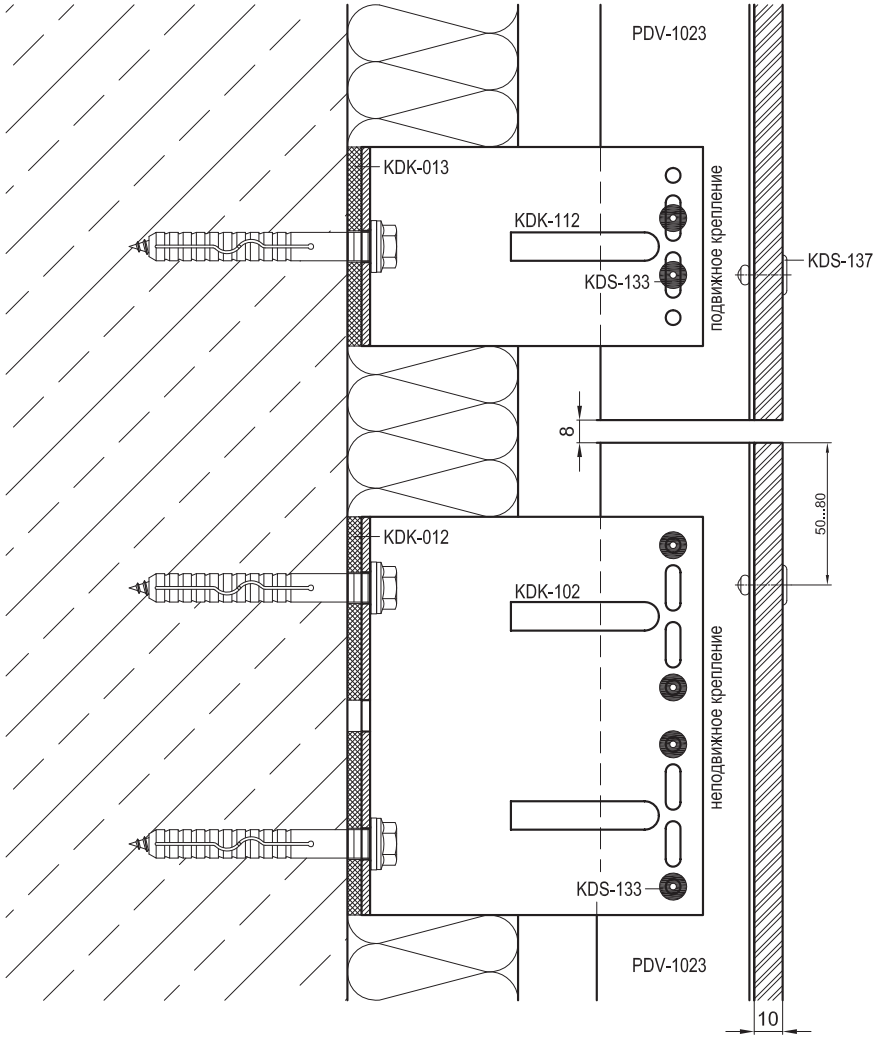


| Артикул | Наименование |
|---|---|
| PDV-1022 | L-профиль 38x54x1,7 |
| PDV-1023 | T-профиль 80x60x2,2 |
| | |
| KDK-012 | Термоизолятор L 60 |
| KDK-013 | Термоизолятор M 60 |
| KDK-102 | Кронштейн L 40x120 |
| KDK-112 | Кронштейн M 40x120 |
| KDK-137 | Заклепка 5,0x20 K14 A1/A2 |
| | |
| KDS-103 | Заклепка 3,2x10 A2/A2 |
| KDS-133 | Заклепка 5x12 A1/A2 |
| KDS-134 | Заклепка 5x12 A2/A2 |
| KDS-137 | Заклепка 4,8x20 K14 A1/A2 ** |
| KDS-138 | Заклепка 4,8x20 K14 A2/A2 ** |
| KDS-143 | Саморез 4,2x16 DIN 7504N A2 |

* Определяется прочностными расчетами

** Определяются толщиной облицовки

Облицовка - HPL-панели

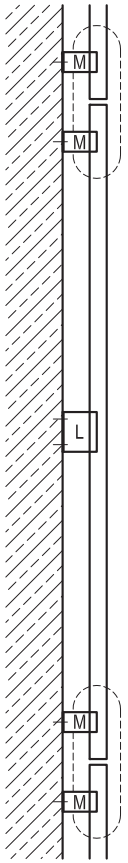


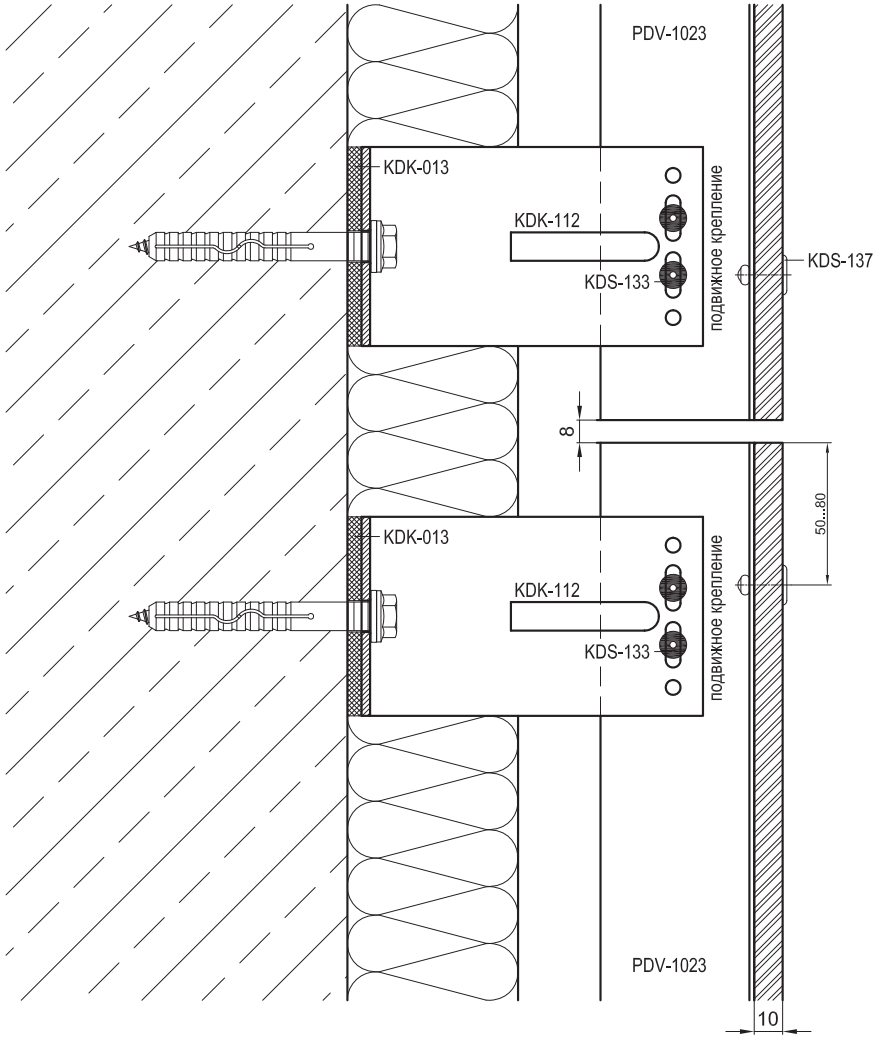


| Артикул | Наименование |
|---|---|
| PDV-1022 | L-профиль 38x54x1,7 |
| PDV-1023 | T-профиль 80x60x2,2 |
| | |
| KDK-012 | Термоизолятор L 60 |
| KDK-013 | Термоизолятор M 60 |
| KDK-102 | Кронштейн L 40x120 |
| KDK-112 | Кронштейн M 40x120 |
| KDK-137 | Заклепка 5,0x20 K14 A1/A2 |
| | |
| KDS-103 | Заклепка 3,2x10 A2/A2 |
| KDS-133 | Заклепка 5x12 A1/A2 |
| KDS-134 | Заклепка 5x12 A2/A2 |
| KDS-137 | Заклепка 4,8x20 K14 A1/A2 ** |
| KDS-138 | Заклепка 4,8x20 K14 A2/A2 ** |
| KDS-143 | Саморез 4,2x16 DIN 7504N A2 |

* Определяется прочностными расчетами

** Определяются толщиной облицовки

Облицовка - HPL-панели

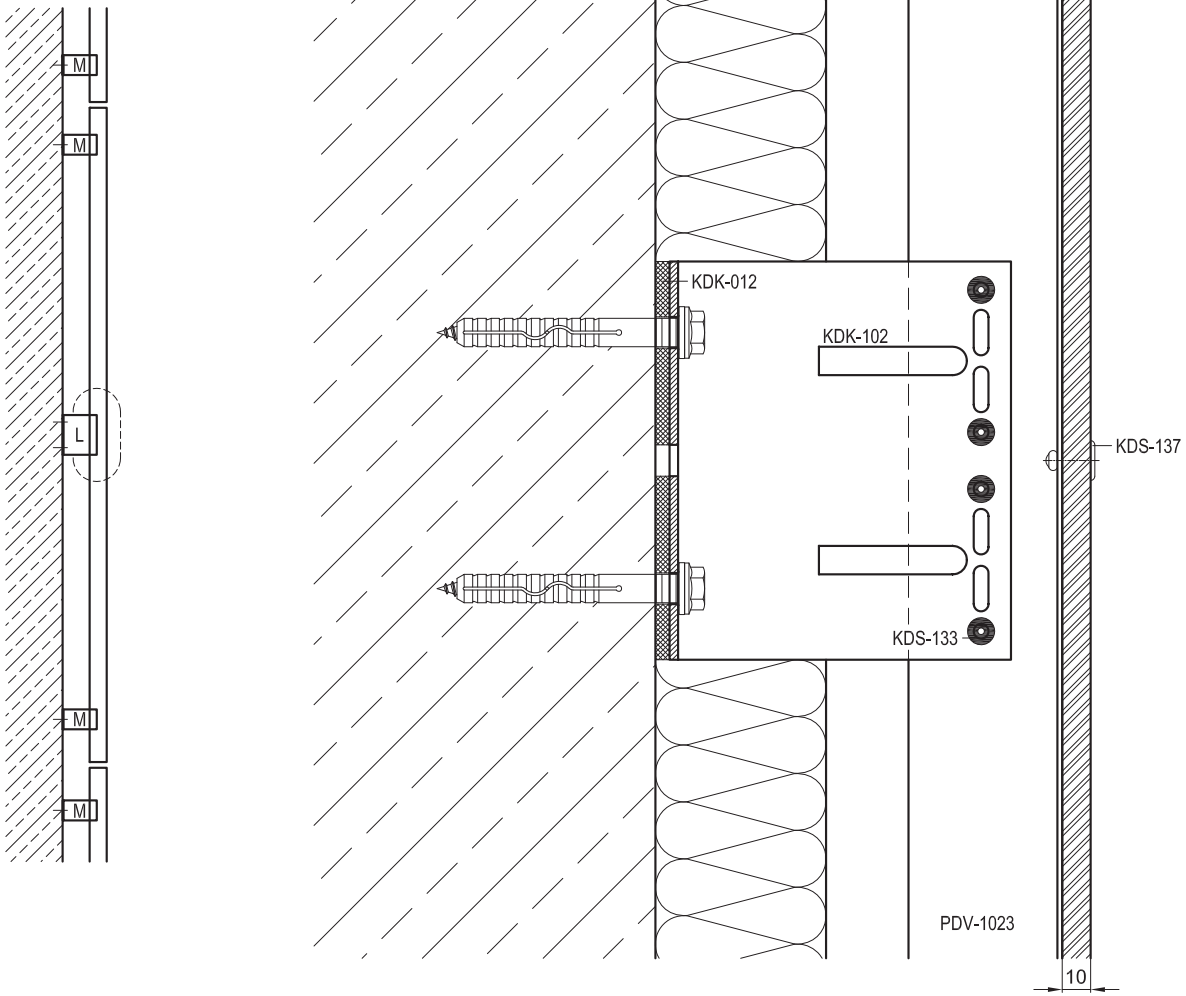


| Артикул | Наименование |
|---|---|
| PDV-1022 | L-профиль 38x54x1,7 |
| PDV-1023 | T-профиль 80x60x2,2 |
| | |
| KDK-012 | Термоизолятор L 60 |
| KDK-013 | Термоизолятор M 60 |
| KDK-102 | Кронштейн L 40x120 |
| KDK-112 | Кронштейн M 40x120 |
| KDK-137 | Заклепка 5,0x20 K14 A1/A2 |
| | |
| KDS-103 | Заклепка 3,2x10 A2/A2 |
| KDS-133 | Заклепка 5x12 A1/A2 |
| KDS-134 | Заклепка 5x12 A2/A2 |
| KDS-137 | Заклепка 4,8x20 K14 A1/A2 ** |
| KDS-138 | Заклепка 4,8x20 K14 A2/A2 ** |
| KDS-143 | Саморез 4,2x16 DIN 7504N A2 |

* Определяется прочностными расчетами

** Определяются толщиной облицовки

Облицовка - HPL-панели

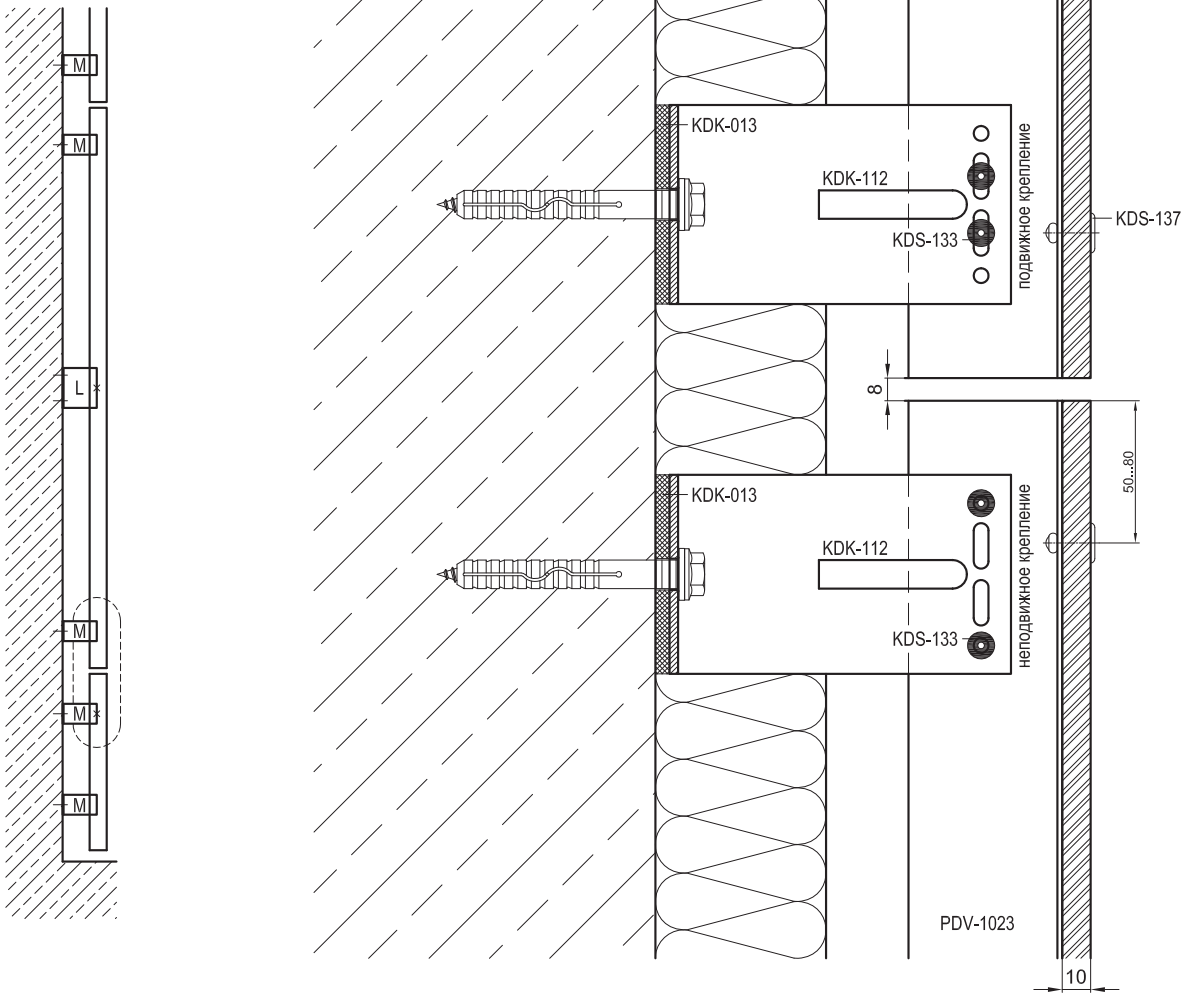


| Артикул | Наименование |
|---|---|
| PDV-1022 | L-профиль 38x54x1,7 |
| PDV-1023 | T-профиль 80x60x2,2 |
| | |
| KDK-012 | Термоизолятор L 60 |
| KDK-013 | Термоизолятор M 60 |
| KDK-102 | Кронштейн L 40x120 |
| KDK-112 | Кронштейн M 40x120 |
| KDK-137 | Заклепка 5,0x20 K14 A1/A2 |
| | |
| KDS-103 | Заклепка 3,2x10 A2/A2 |
| KDS-133 | Заклепка 5x12 A1/A2 |
| KDS-134 | Заклепка 5x12 A2/A2 |
| KDS-137 | Заклепка 4,8x20 K14 A1/A2 ** |
| KDS-138 | Заклепка 4,8x20 K14 A2/A2 ** |
| KDS-143 | Саморез 4,2x16 DIN 7504N A2 |

* Определяется прочностными расчетами

** Определяются толщиной облицовки

Облицовка - HPL-панели

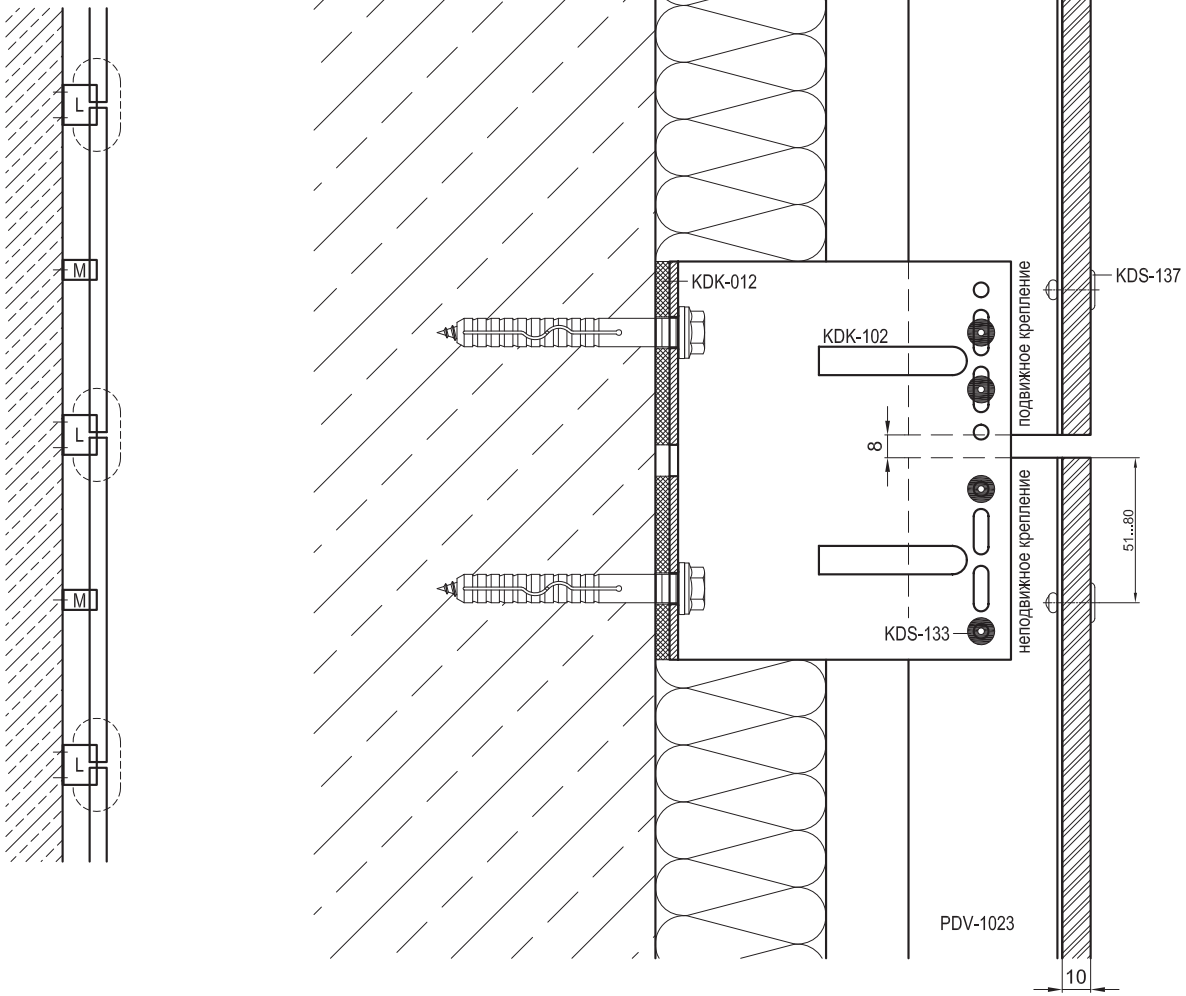


| Артикул | Наименование |
|---|---|
| PDV-1022 | L-профиль 38x54x1,7 |
| PDV-1023 | T-профиль 80x60x2,2 |
| | |
| KDK-012 | Термоизолятор L 60 |
| KDK-013 | Термоизолятор M 60 |
| KDK-102 | Кронштейн L 40x120 |
| KDK-112 | Кронштейн M 40x120 |
| KDK-137 | Заклепка 5,0x20 K14 A1/A2 |
| | |
| KDS-103 | Заклепка 3,2x10 A2/A2 |
| KDS-133 | Заклепка 5x12 A1/A2 |
| KDS-134 | Заклепка 5x12 A2/A2 |
| KDS-137 | Заклепка 4,8x20 K14 A1/A2 ** |
| KDS-138 | Заклепка 4,8x20 K14 A2/A2 ** |
| KDS-143 | Саморез 4,2x16 DIN 7504N A2 |

* Определяется прочностными расчетами

** Определяются толщиной облицовки

Облицовка - HPL-панели

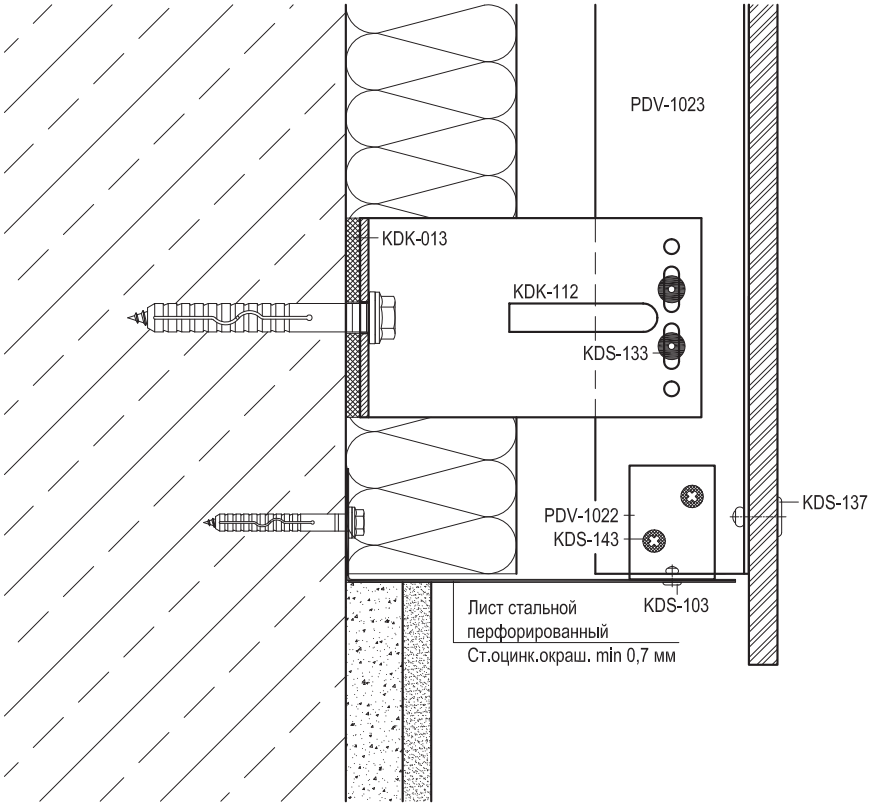


| Артикул | Наименование |
|---|---|
| PDV-1022 | L-профиль 38x54x1,7 |
| PDV-1023 | T-профиль 80x60x2,2 |
| | |
| KDK-012 | Термоизолятор L 60 |
| KDK-013 | Термоизолятор M 60 |
| KDK-102 | Кронштейн L 40x120 |
| KDK-112 | Кронштейн M 40x120 |
| KDK-137 | Заклепка 5,0x20 K14 A1/A2 |
| | |
| KDS-103 | Заклепка 3,2x10 A2/A2 |
| KDS-133 | Заклепка 5x12 A1/A2 |
| KDS-134 | Заклепка 5x12 A2/A2 |
| KDS-137 | Заклепка 4,8x20 K14 A1/A2 ** |
| KDS-138 | Заклепка 4,8x20 K14 A2/A2 ** |
| KDS-143 | Саморез 4,2x16 DIN 7504N A2 |

* Определяется прочностными расчетами

** Определяются толщиной облицовки

| dokSal | Навесной вентилируемый фасад | DVF-31(2) |
|---|---|---|
| | Примыкание к отливу 8.1 | 11.09 |

Облицовка - HPL-панели

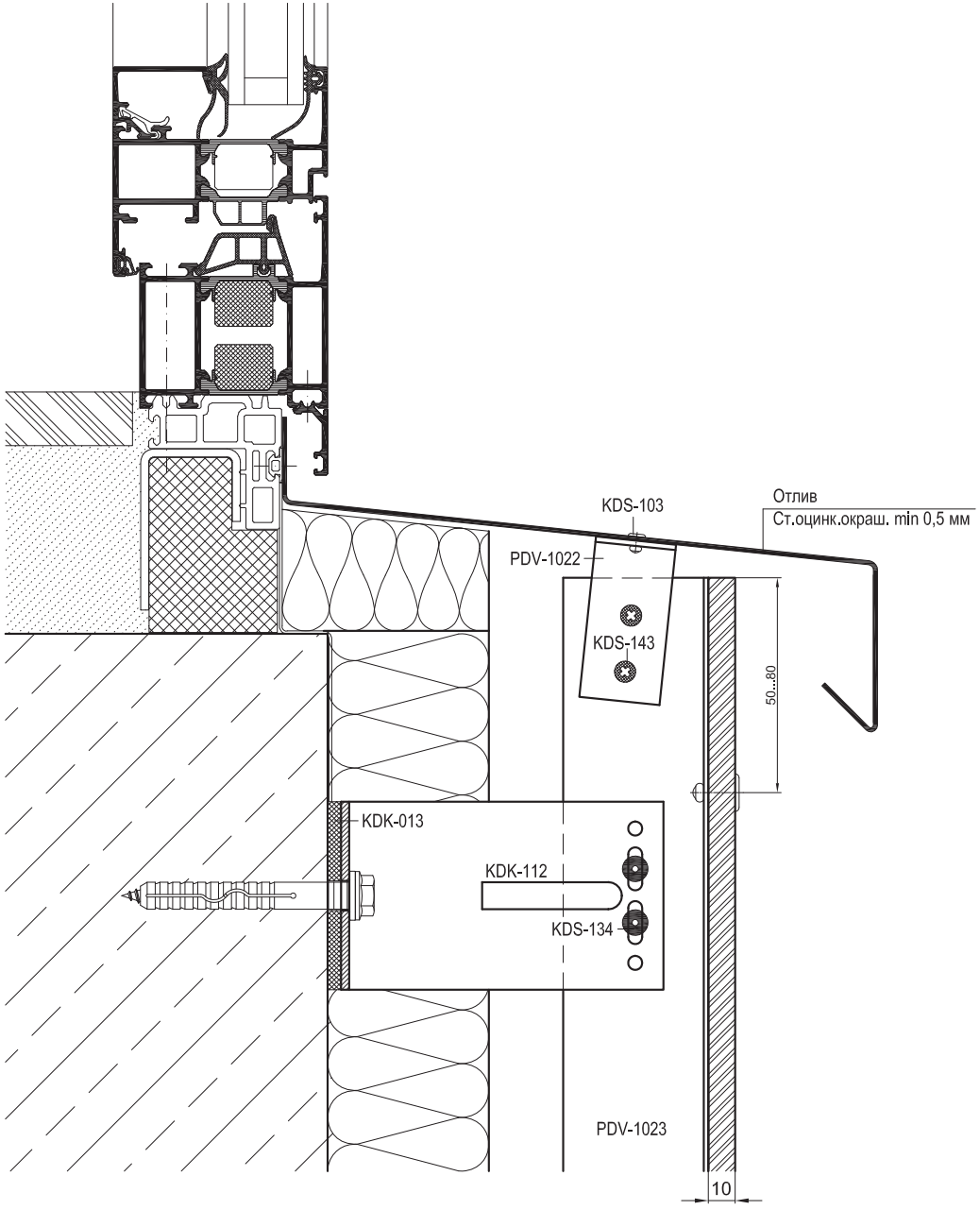


| Артикул | Наименование |
|---|---|
| PDV-1022 | L-профиль 38x54x1,7 |
| PDV-1023 | T-профиль 80x60x2,2 |
| | |
| KDK-012 | Термоизолятор L 60 |
| KDK-013 | Термоизолятор M 60 |
| KDK-102 | Кронштейн L 40x120 |
| KDK-112 | Кронштейн M 40x120 |
| KDK-137 | Заклепка 5,0x20 K14 A1/A2 |
| | |
| KDS-103 | Заклепка 3,2x10 A2/A2 |
| KDS-133 | Заклепка 5x12 A1/A2 |
| KDS-134 | Заклепка 5x12 A2/A2 |
| KDS-137 | Заклепка 4,8x20 K14 A1/A2 ** |
| KDS-138 | Заклепка 4,8x20 K14 A2/A2 ** |
| KDS-143 | Саморез 4,2x16 DIN 7504N A2 |

* Определяется прочностными расчетами

** Определяются толщиной облицовки

| dokSal | Навесной вентилируемый фасад | DVF-31(2) |
|---|---|---|
| | Примыкание к верхнему откосу 9.1 | 11.10.01 |

Облицовка - HPL-панели

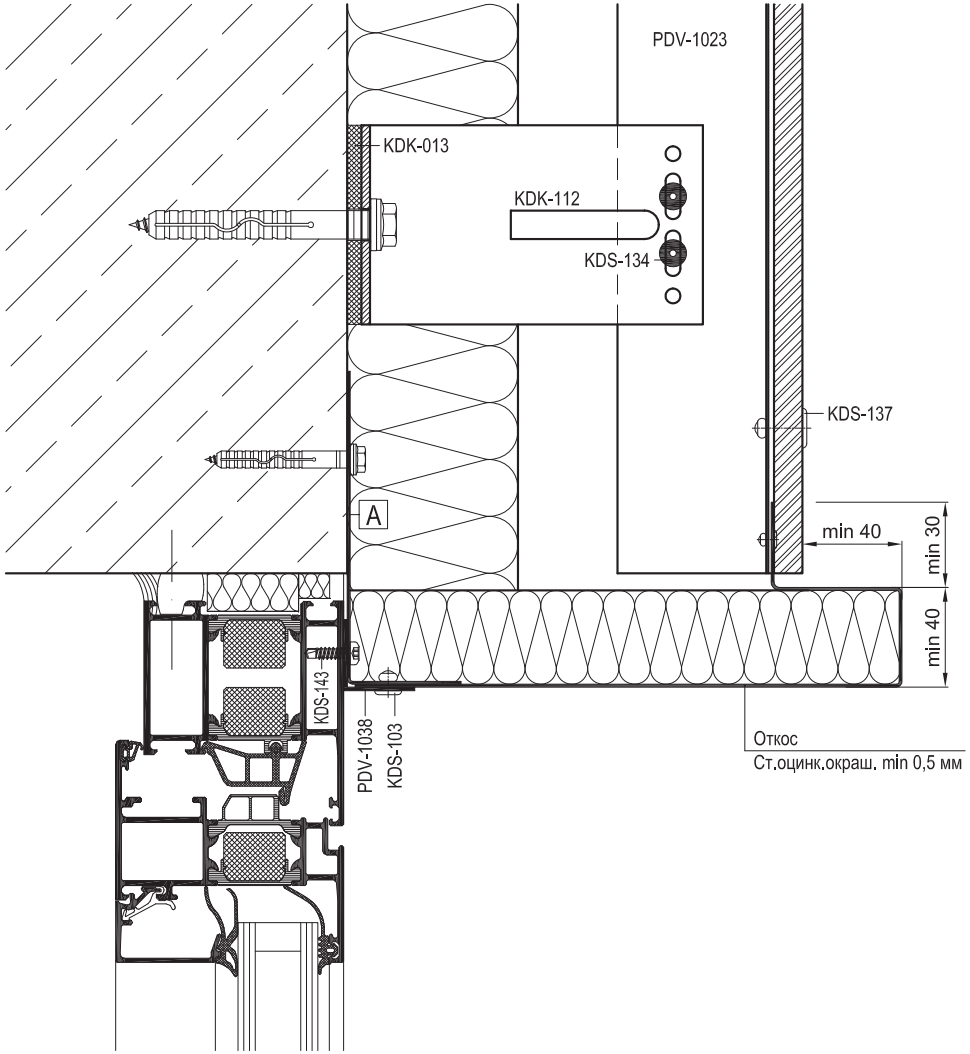


| Артикул | Наименование |
|---|---|
| PDV-1022 | L-профиль 38x54x1,7 |
| PDV-1023 | T-профиль 80x60x2,2 |
| | |
| KDK-012 | Термоизолятор L 60 |
| KDK-013 | Термоизолятор M 60 |
| KDK-102 | Кронштейн L 40x120 |
| KDK-112 | Кронштейн M 40x120 |
| KDK-137 | Заклепка 5,0x20 K14 A1/A2 |
| | |
| KDS-103 | Заклепка 3,2x10 A2/A2 |
| KDS-133 | Заклепка 5x12 A1/A2 |
| KDS-134 | Заклепка 5x12 A2/A2 |
| KDS-137 | Заклепка 4,8x20 K14 A1/A2 ** |
| KDS-138 | Заклепка 4,8x20 K14 A2/A2 ** |
| KDS-143 | Саморез 4,2x16 DIN 7504N A2 |

* Определяется прочностными расчетами

** Определяются толщиной облицовки

| | |
|---|---|
| A | Уголок (ст.оцинк.окраш. min 0,5 мм) |
| | L = ширина проема, шаг крепления max 400 мм |

| dokSal | Навесной вентилируемый фасад | DVF-31(2) |
|---|---|---|
| | Примыкание к верхнему откосу 9.2 | 10.10.02 |

Облицовка - HPL-панели

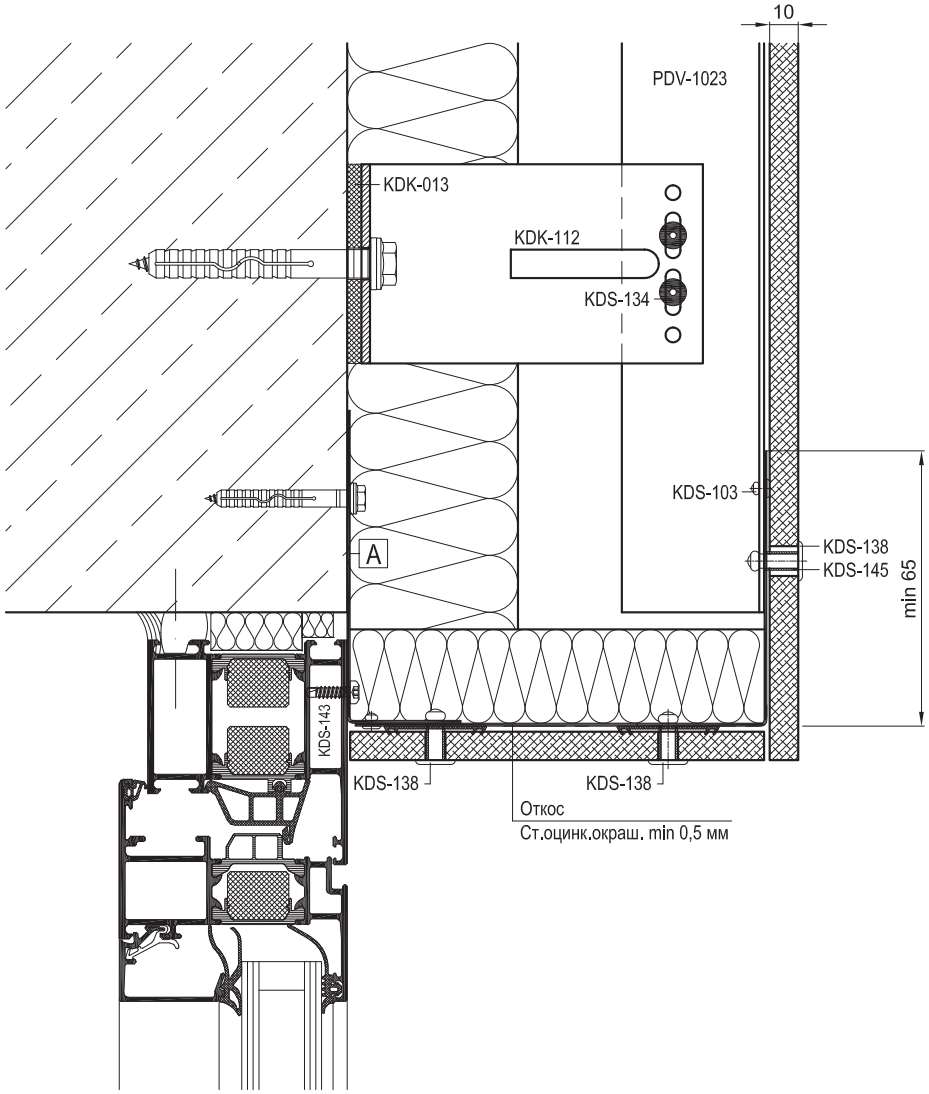


| Артикул | Наименование |
|---|---|
| PDV-1022 | L-профиль 38x54x1,7 |
| PDV-1023 | T-профиль 80x60x2,2 |
| | |
| KDK-012 | Термоизолятор L 60 |
| KDK-013 | Термоизолятор M 60 |
| KDK-102 | Кронштейн L 40x120 |
| KDK-112 | Кронштейн M 40x120 |
| KDK-137 | Заклепка 5,0x20 K14 A1/A2 |
| | |
| KDS-103 | Заклепка 3,2x10 A2/A2 |
| KDS-133 | Заклепка 5x12 A1/A2 |
| KDS-134 | Заклепка 5x12 A2/A2 |
| KDS-137 | Заклепка 4,8x20 K14 A1/A2 ** |
| KDS-138 | Заклепка 4,8x20 K14 A2/A2 ** |
| KDS-143 | Саморез 4,2x16 DIN 7504N A2 |

* Определяется прочностными расчетами

** Определяются толщиной облицовки

| | |
|---|---|
| A | Уголок (ст.оцинк.окраш. min 0,5 мм) |
| | L = ширина проема, шаг крепления max 400 мм |

Облицовка - HPL-панели

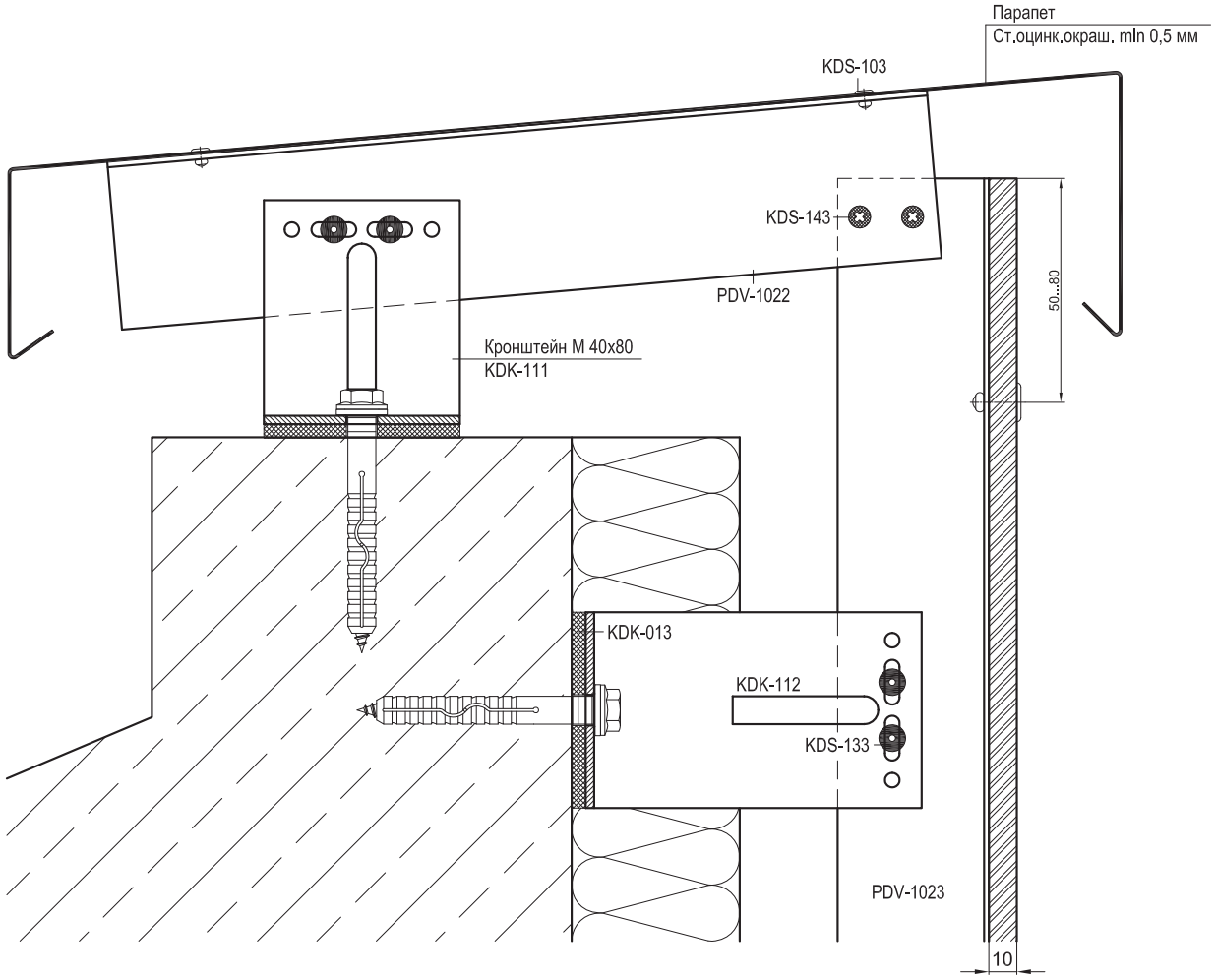


| Артикул | Наименование |
|---|---|
| PDV-1022 | L-профиль 38x54x1,7 |
| PDV-1023 | T-профиль 80x60x2,2 |
| | |
| KDK-012 | Термоизолятор L 60 |
| KDK-013 | Термоизолятор M 60 |
| KDK-102 | Кронштейн L 40x120 |
| KDK-112 | Кронштейн M 40x120 |
| KDK-137 | Заклепка 5,0x20 K14 A1/A2 |
| | |
| KDS-103 | Заклепка 3,2x10 A2/A2 |
| KDS-133 | Заклепка 5x12 A1/A2 |
| KDS-134 | Заклепка 5x12 A2/A2 |
| KDS-137 | Заклепка 4,8x20 K14 A1/A2 ** |
| KDS-138 | Заклепка 4,8x20 K14 A2/A2 ** |
| KDS-143 | Саморез 4,2x16 DIN 7504N A2 |

* Определяется прочностными расчетами

** Определяются толщиной облицовки

# Максимальный шаг направляющих и размеры крепления при видимом креплении HPL-панелей

Для однопролетной схемы крепления панели

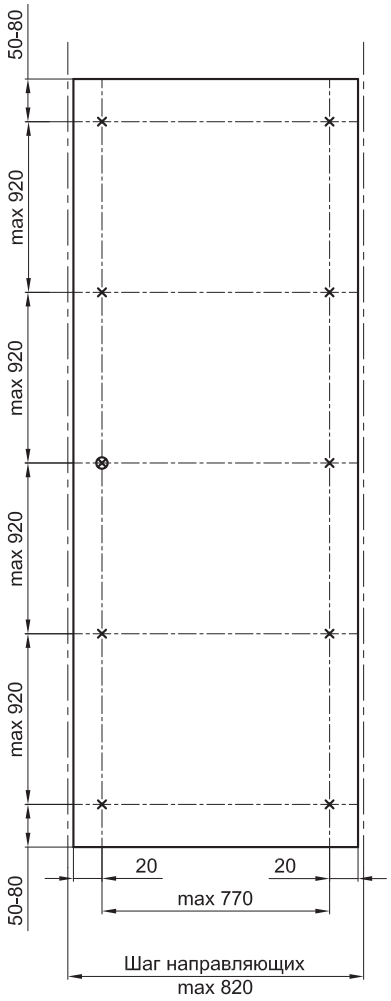


Для двухпролетной схемы крепления панели

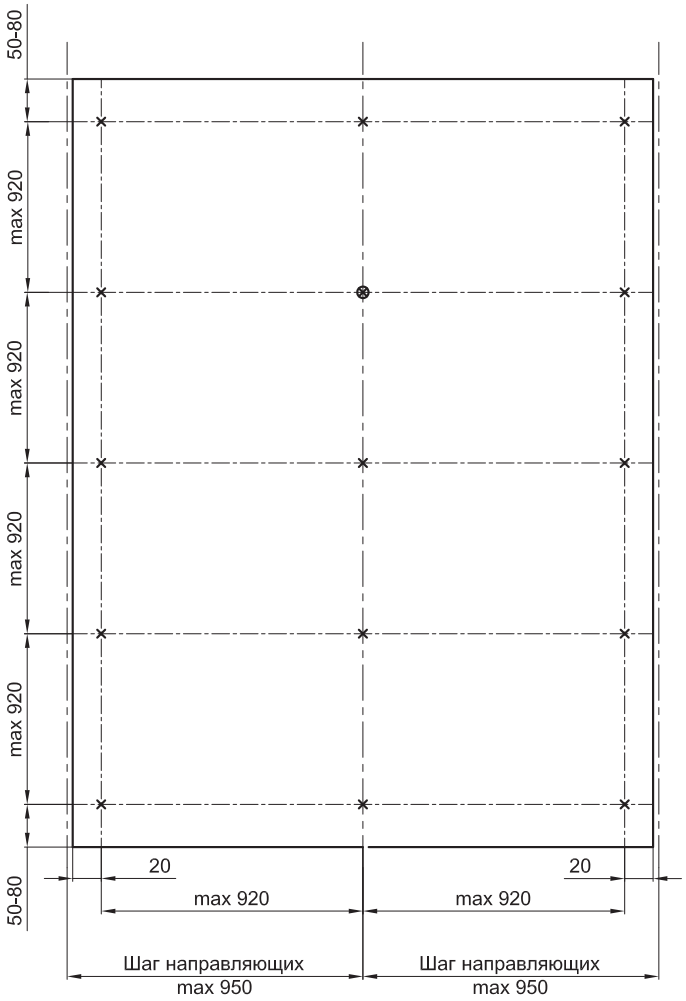


Шаг направляющих подтверждать прочностными расчетами.

⊗ Точка неподвижного крепления

× Точка подвижного крепления

Облицовка - HPL-панели

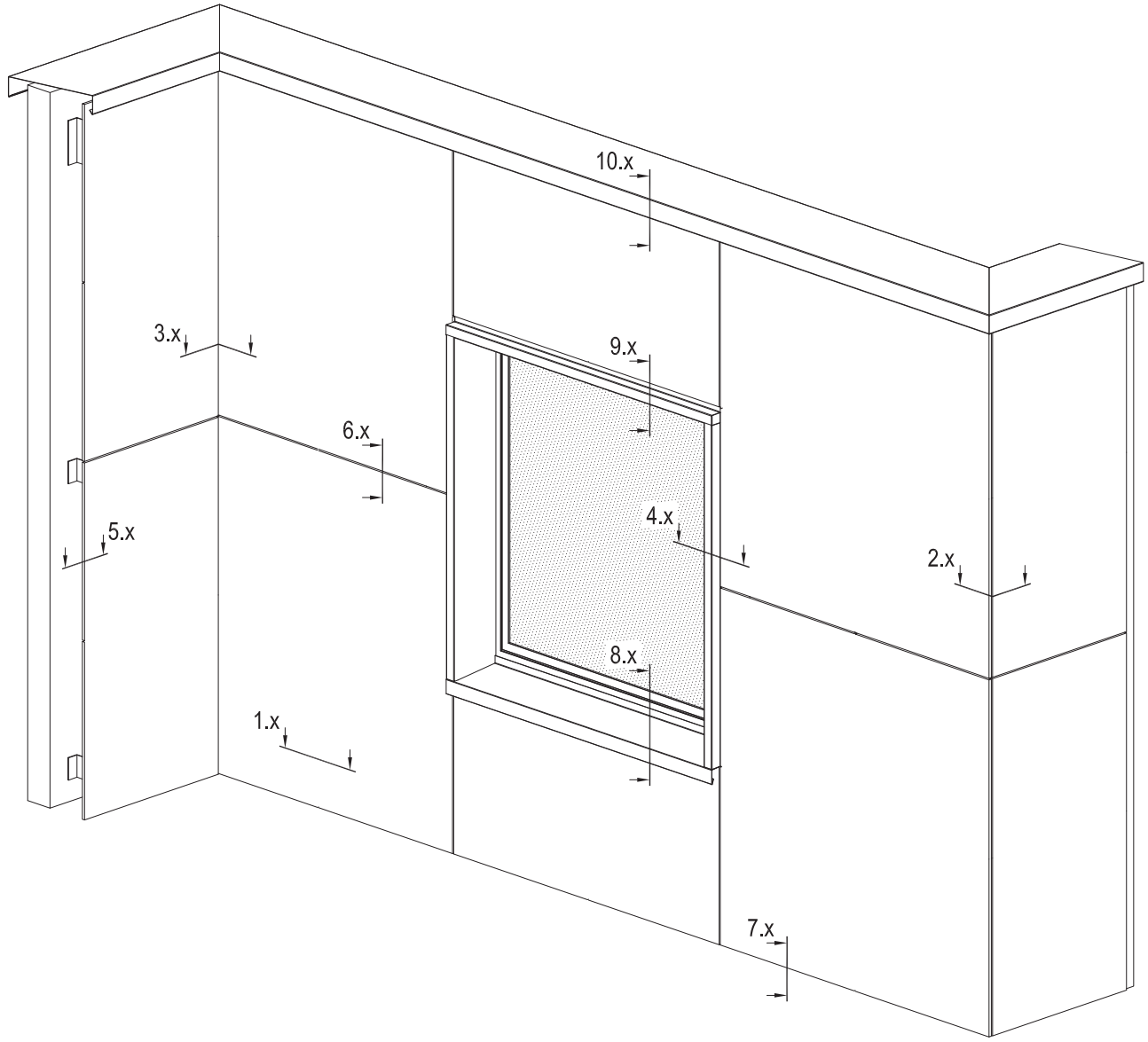

Облицовка - HPL-панели

Вариант 1

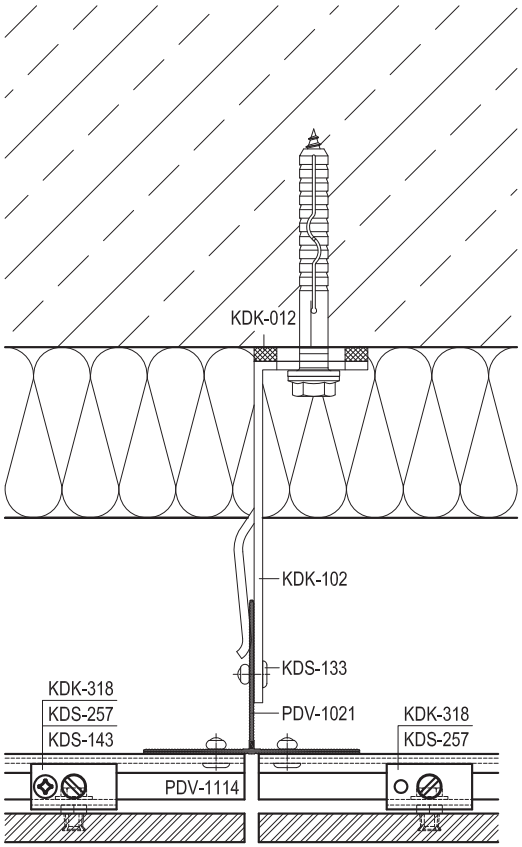


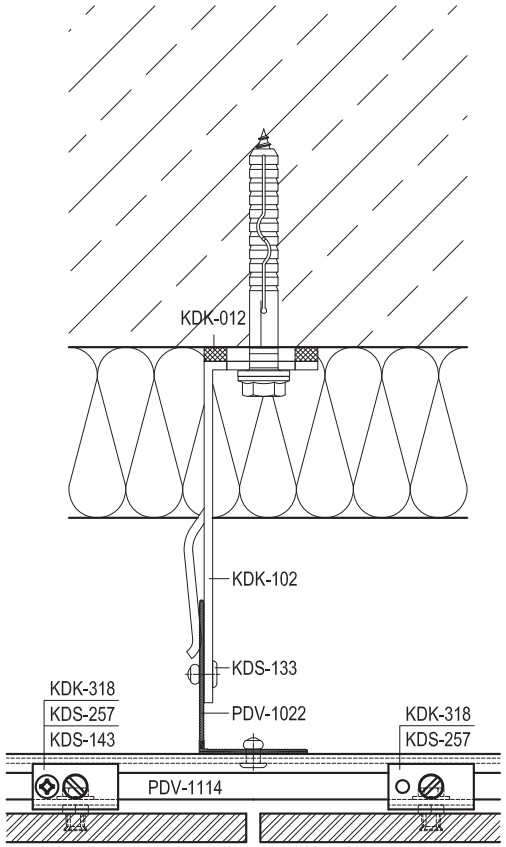


Вариант 2

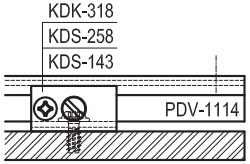


| Артикул | Наименование |
|---|---|
| PDV-1021 | T-профиль 76x54x1,7 |
| PDV-1022 | L-профиль 38x54x1,7 |
| PDV-1038 | Уголок 25x25 |
| PDV-1113 | T-профиль 50x54x1,7 * |
| | |
| KDK-012 | Термоизолятор L 60 |
| KDK-013 | Термоизолятор M 60 |
| KDK-102 | Кронштейн L 40x120 |
| KDK-112 | Кронштейн M 40x120 |
| KDK-137 | Заклепка 5,0x20 K14 A1/A2 |
| KDK-318 | Аграф верхний регулируемый |
| KDK-319 | Аграф нижний |
| | |
| KDS-133 | Заклепка 5x12 A1/A2 |
| KDS-134 | Заклепка 5x12 A2/A2 |
| KDS-143 | Саморез 4,2x16 DIN 7504N A2 |
| KDS-257 | Анкер KEIL |
| KDS-258 | Винт EJOT DELTA PTs60 A2 |

* Определяется прочностными расчетами

** Определяются толщиной облицовки

Показаны сечения серии Econom, допускается применять серии Light, Ultra и Hight.

Облицовка - HPL-панели

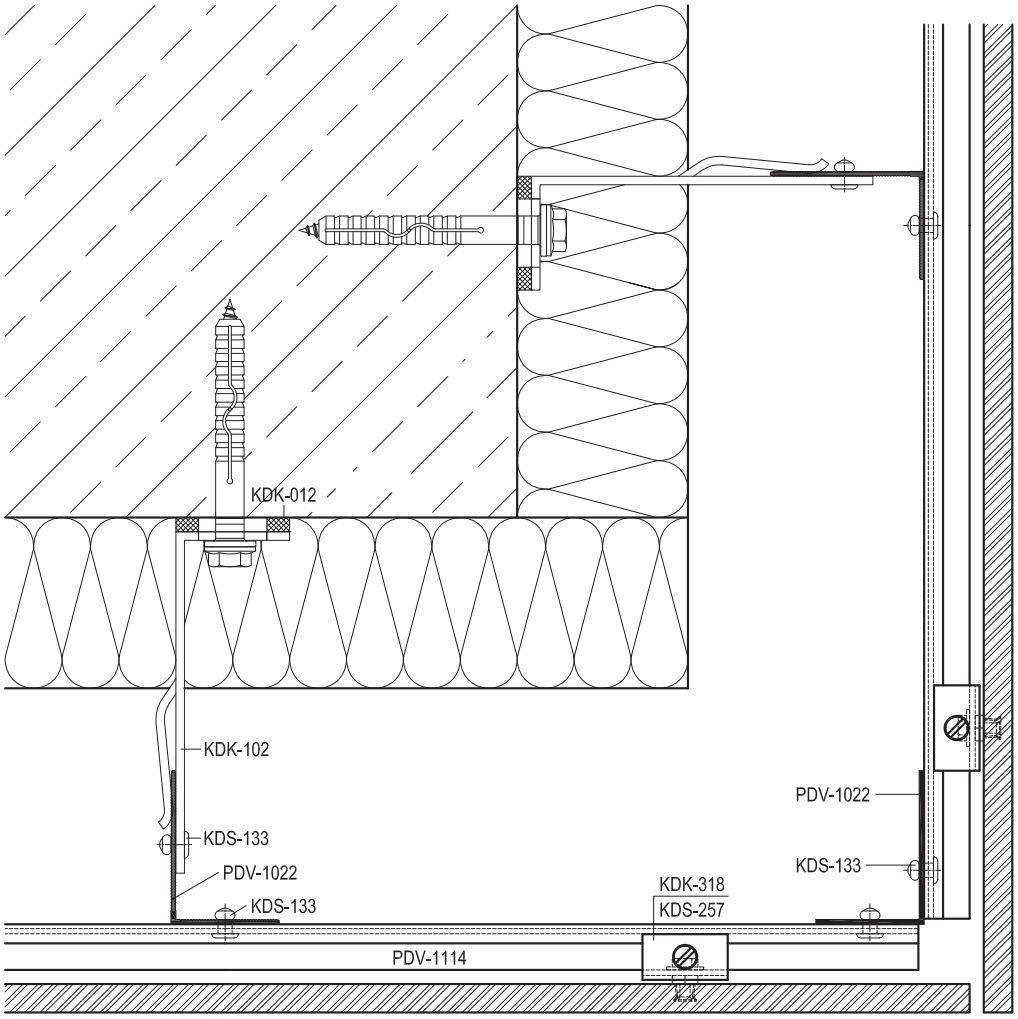


| Артикул | Наименование |
|---|---|
| PDV-1021 | T-профиль 76x54x1,7 |
| PDV-1022 | L-профиль 38x54x1,7 |
| PDV-1038 | Уголок 25x25 |
| PDV-1113 | T-профиль 50x54x1,7 * |
| | |
| KDK-012 | Термоизолятор L 60 |
| KDK-013 | Термоизолятор M 60 |
| KDK-102 | Кронштейн L 40x120 |
| KDK-112 | Кронштейн M 40x120 |
| KDK-137 | Заклепка 5,0x20 K14 A1/A2 |
| KDK-318 | Аграф верхний регулируемый |
| KDK-319 | Аграф нижний |
| | |
| KDS-133 | Заклепка 5x12 A1/A2 |
| KDS-134 | Заклепка 5x12 A2/A2 |
| KDS-143 | Саморез 4,2x16 DIN 7504N A2 |
| KDS-257 | Анкер KEIL |
| KDS-258 | Винт EJOT DELTA PTs60 A2 |

* Определяется прочностными расчетами

** Определяются толщиной облицовки

Показаны сечения серии Econom, допускается применять серии Light, Ultra и Hight.

Облицовка - HPL-панели

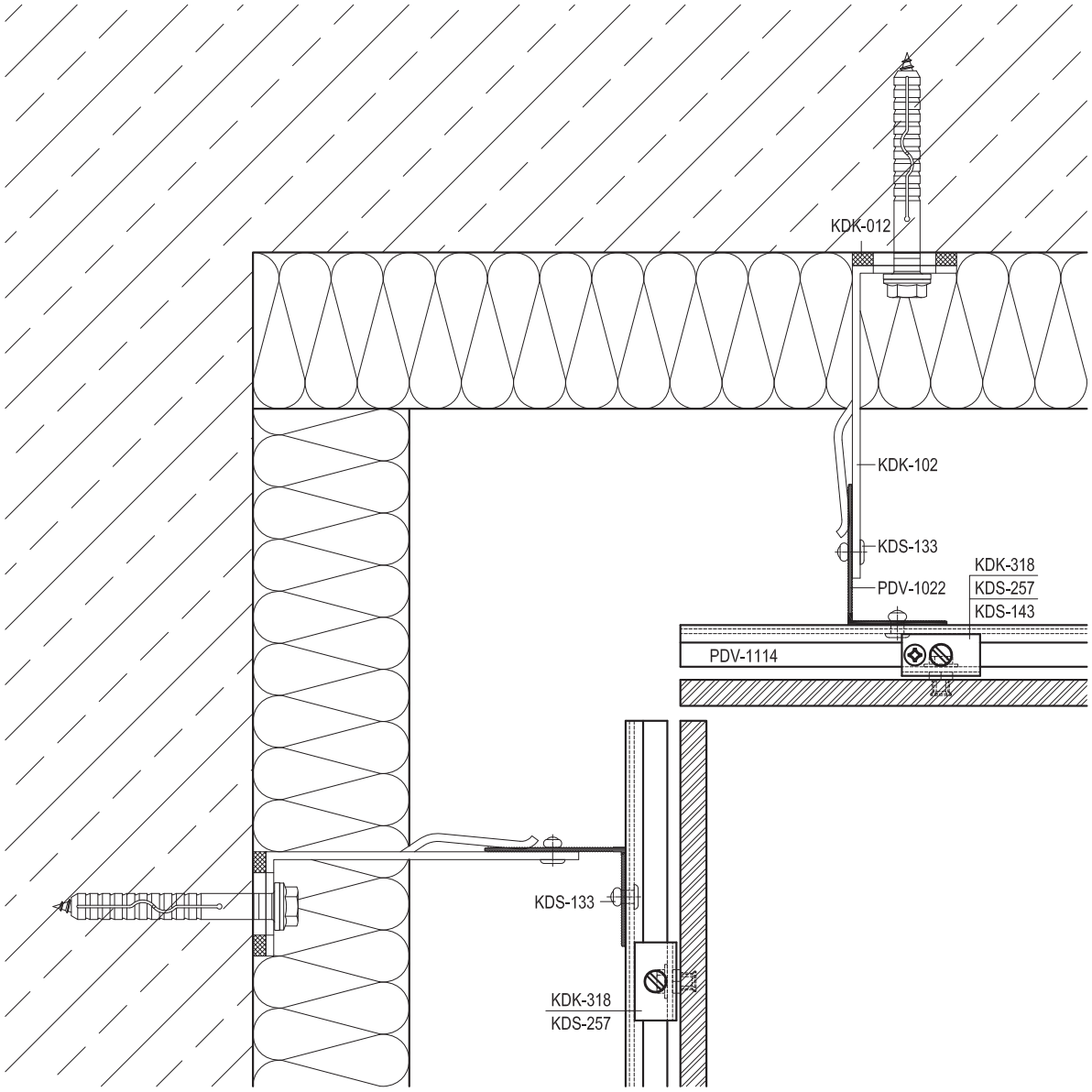


| Артикул | Наименование |
|---|---|
| PDV-1021 | T-профиль 76x54x1,7 |
| PDV-1022 | L-профиль 38x54x1,7 |
| PDV-1038 | Уголок 25x25 |
| PDV-1113 | T-профиль 50x54x1,7 * |
| | |
| KDK-012 | Термоизолятор L 60 |
| KDK-013 | Термоизолятор M 60 |
| KDK-102 | Кронштейн L 40x120 |
| KDK-112 | Кронштейн M 40x120 |
| KDK-137 | Заклепка 5,0x20 K14 A1/A2 |
| KDK-318 | Аграф верхний регулируемый |
| KDK-319 | Аграф нижний |
| | |
| KDS-133 | Заклепка 5x12 A1/A2 |
| KDS-134 | Заклепка 5x12 A2/A2 |
| KDS-143 | Саморез 4,2x16 DIN 7504N A2 |
| KDS-257 | Анкер KEIL |
| KDS-258 | Винт EJOT DELTA PTs60 A2 |

* Определяется прочностными расчетами

** Определяются толщиной облицовки

Показаны сечения серии Econom, допускается применять серии Light, Ultra и Hight.

Облицовка - HPL-панели

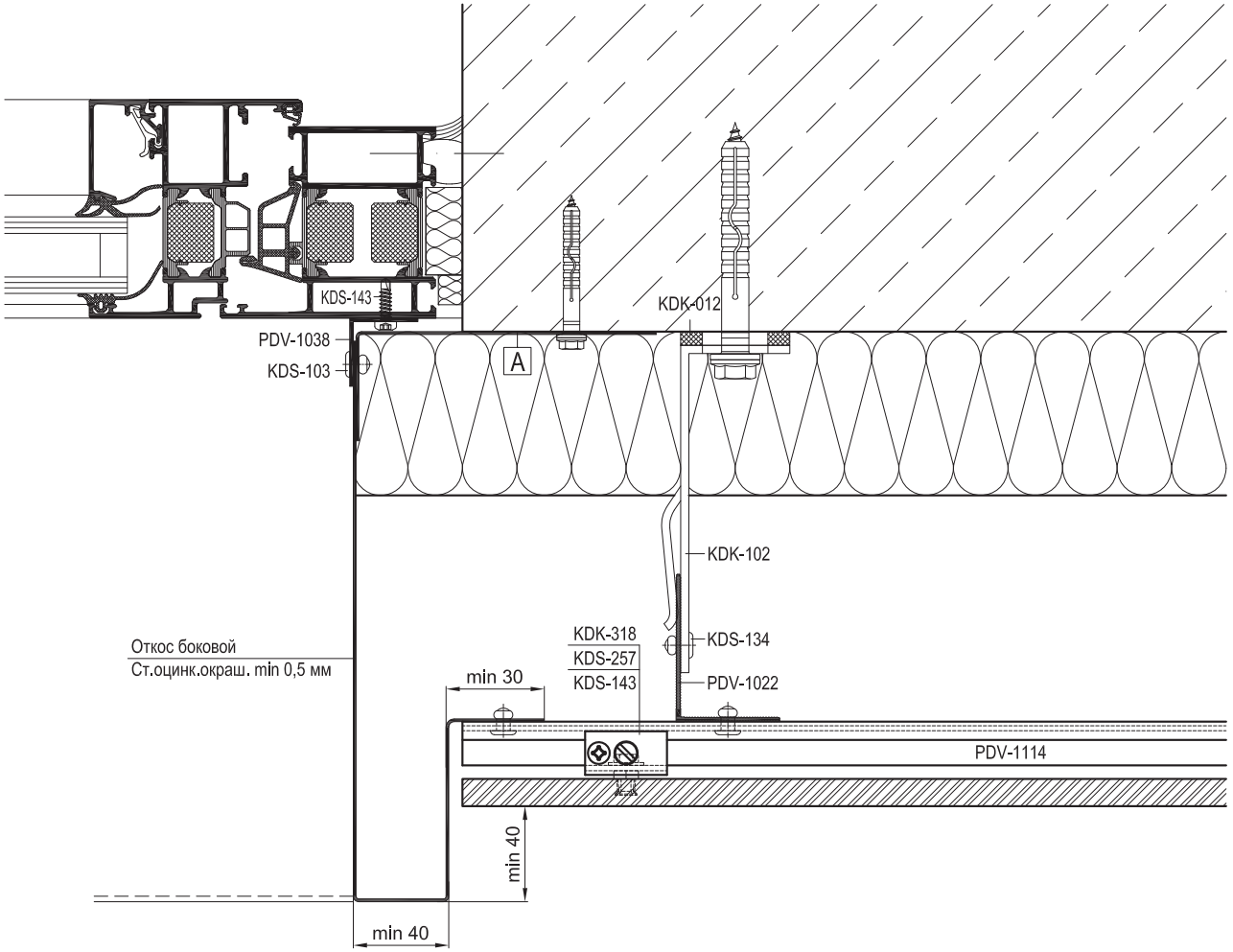


| Артикул | Наименование |
|---|---|
| PDV-1021 | T-профиль 76x54x1,7 |
| PDV-1022 | L-профиль 38x54x1,7 |
| PDV-1038 | Уголок 25x25 |
| PDV-1113 | T-профиль 50x54x1,7 * |
| | |
| KDK-012 | Термоизолятор L 60 |
| KDK-013 | Термоизолятор M 60 |
| KDK-102 | Кронштейн L 40x120 |
| KDK-112 | Кронштейн M 40x120 |
| KDK-137 | Заклепка 5,0x20 K14 A1/A2 |
| KDK-318 | Аграф верхний регулируемый |
| KDK-319 | Аграф нижний |
| | |
| KDS-133 | Заклепка 5x12 A1/A2 |
| KDS-134 | Заклепка 5x12 A2/A2 |
| KDS-143 | Саморез 4,2x16 DIN 7504N A2 |
| KDS-257 | Анкер KEIL |
| KDS-258 | Винт EJOT DELTA PTs60 A2 |

* Определяется прочностными расчетами

** Определяются толщиной облицовки

Показаны сечения серии Econom, допускается применять серии Light, Ultra и Hight.

| | |
|---|---|
| A | Уголок (ст.оцинк.окраш. min 0,5 мм) |
| | L = высота проема, шаг крепления max 600 мм |

| | | |
|---|---|---|
| dokSal | **Навесной вентилируемый фасад** | **DVF-31(2)** |
| | Оконное примыкание 4.1 | 12.05.2 |

Облицовка - HPL-панели

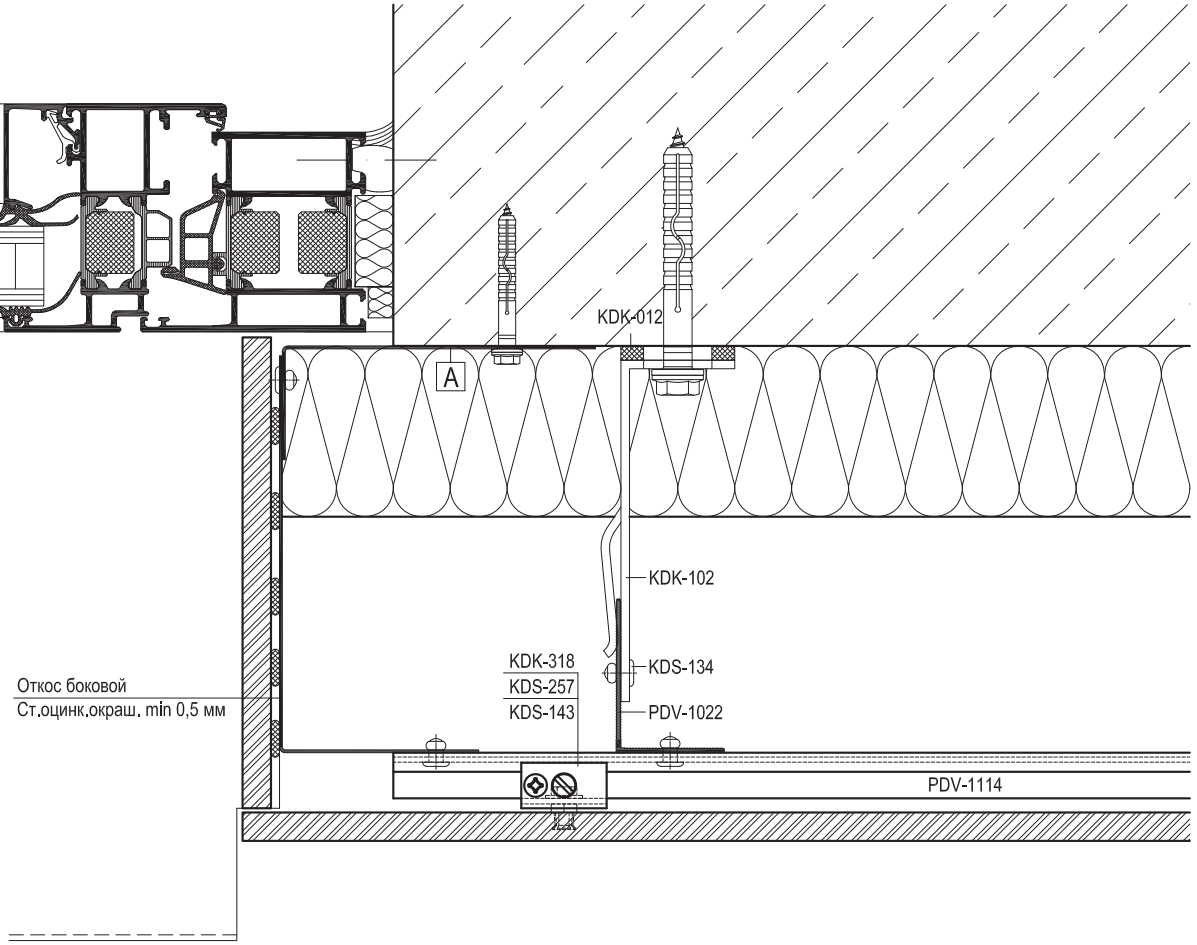


| Артикул | Наименование |
|---|---|
| PDV-1021 | T-профиль 76x54x1,7 |
| PDV-1022 | L-профиль 38x54x1,7 |
| PDV-1038 | Уголок 25x25 |
| PDV-1113 | T-профиль 50x54x1,7 * |
| | |
| KDK-012 | Термоизолятор L 60 |
| KDK-013 | Термоизолятор M 60 |
| KDK-102 | Кронштейн L 40x120 |
| KDK-112 | Кронштейн M 40x120 |
| KDK-137 | Заклепка 5,0x20 K14 A1/A2 |
| KDK-318 | Аграф верхний регулируемый |
| KDK-319 | Аграф нижний |
| | |
| KDS-133 | Заклепка 5x12 A1/A2 |
| KDS-134 | Заклепка 5x12 A2/A2 |
| KDS-143 | Саморез 4,2x16 DIN 7504N A2 |
| KDS-257 | Анкер KEIL |
| KDS-258 | Винт EJOT DELTA PTs60 A2 |

* Определяется прочностными расчетами

** Определяются толщиной облицовки

Показаны сечения серии Econom, допускается применять серии Light, Ultra и Hight.

| | |
|---|---|
| A | Уголок (ст.оцинк.окраш. min 0,5 мм) |
| | L = высота проема, шаг крепления max 600 мм |

Облицовка - HPL-панели

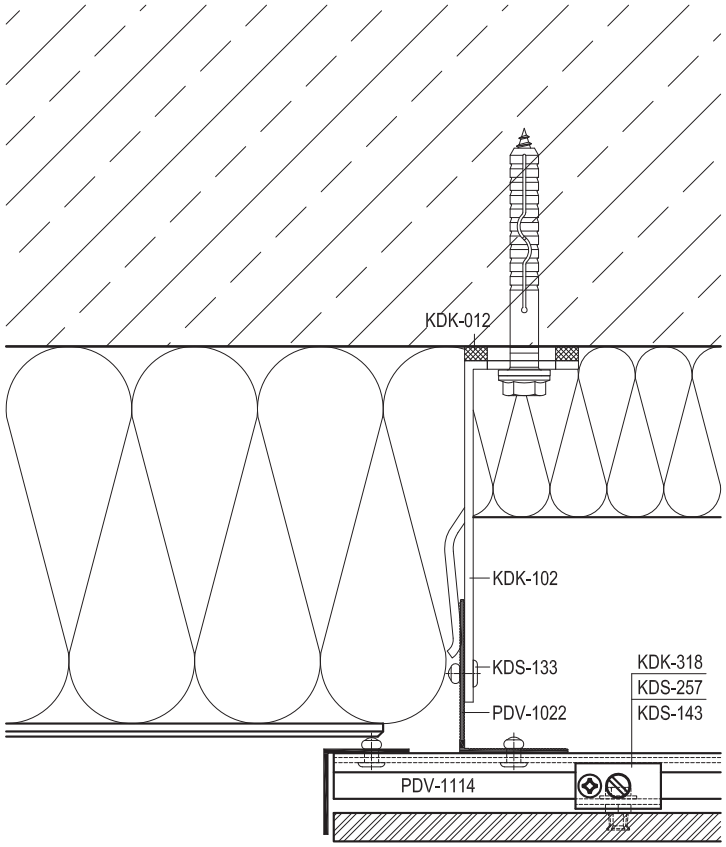


| Артикул | Наименование |
|---|---|
| PDV-1021 | T-профиль 76x54x1,7 |
| PDV-1022 | L-профиль 38x54x1,7 |
| PDV-1038 | Уголок 25x25 |
| PDV-1113 | T-профиль 50x54x1,7 * |
| | |
| KDK-012 | Термоизолятор L 60 |
| KDK-013 | Термоизолятор M 60 |
| KDK-102 | Кронштейн L 40x120 |
| KDK-112 | Кронштейн M 40x120 |
| KDK-137 | Заклепка 5,0x20 K14 A1/A2 |
| KDK-318 | Аграф верхний регулируемый |
| KDK-319 | Аграф нижний |
| | |
| KDS-133 | Заклепка 5x12 A1/A2 |
| KDS-134 | Заклепка 5x12 A2/A2 |
| KDS-143 | Саморез 4,2x16 DIN 7504N A2 |
| KDS-257 | Анкер KEIL |
| KDS-258 | Винт EJOT DELTA PTs60 A2 |

* Определяется прочностными расчетами

** Определяются толщиной облицовки

Показаны сечения серии Econom, допускается применять серии Light, Ultra и Hight.

Облицовка - HPL-панели

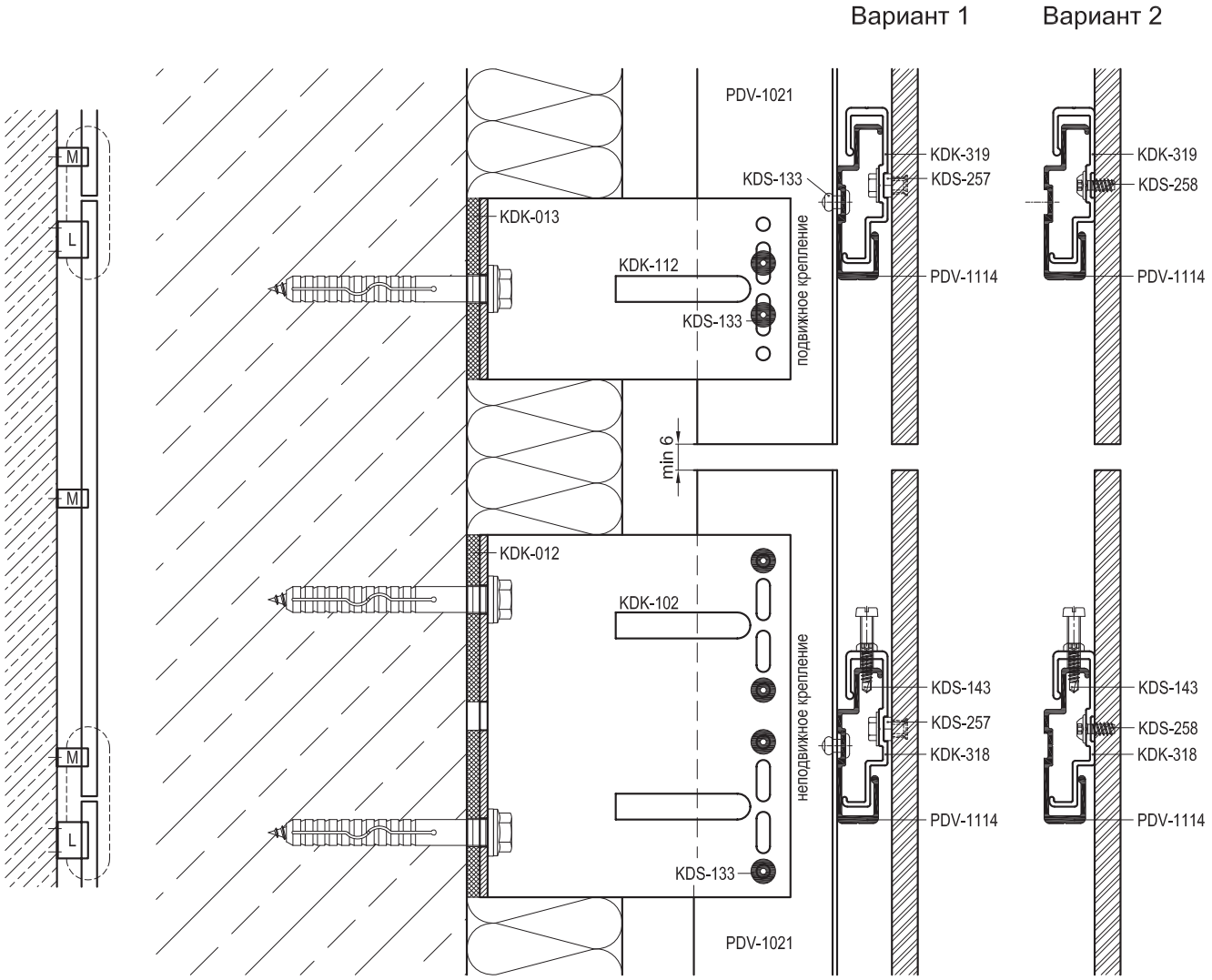


| Артикул | Наименование |
|---|---|
| PDV-1021 | T-профиль 76x54x1,7 |
| PDV-1022 | L-профиль 38x54x1,7 |
| PDV-1038 | Уголок 25x25 |
| PDV-1113 | T-профиль 50x54x1,7 * |
| | |
| KDK-012 | Термоизолятор L 60 |
| KDK-013 | Термоизолятор M 60 |
| KDK-102 | Кронштейн L 40x120 |
| KDK-112 | Кронштейн M 40x120 |
| KDK-137 | Заклепка 5,0x20 K14 A1/A2 |
| KDK-318 | Аграф верхний регулируемый |
| KDK-319 | Аграф нижний |
| | |
| KDS-133 | Заклепка 5x12 A1/A2 |
| KDS-134 | Заклепка 5x12 A2/A2 |
| KDS-143 | Саморез 4,2x16 DIN 7504N A2 |
| KDS-257 | Анкер KEIL |
| KDS-258 | Винт EJOT DELTA PTs60 A2 |

* Определяется прочностными расчетами

** Определяются толщиной облицовки

Показаны сечения серии Econom, допускается применять серии Light, Ultra и Hight.

| dokSal | Навесной вентилируемый фасад | DVF-31(2) |
|---|---|---|
| | Вертикальное сечение 6.2 | 12.07.02 |

Облицовка - HPL-панели

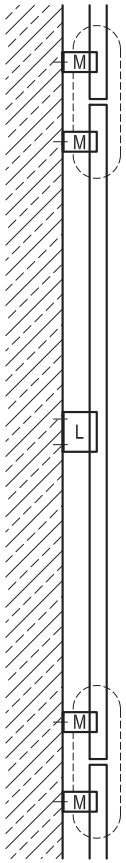


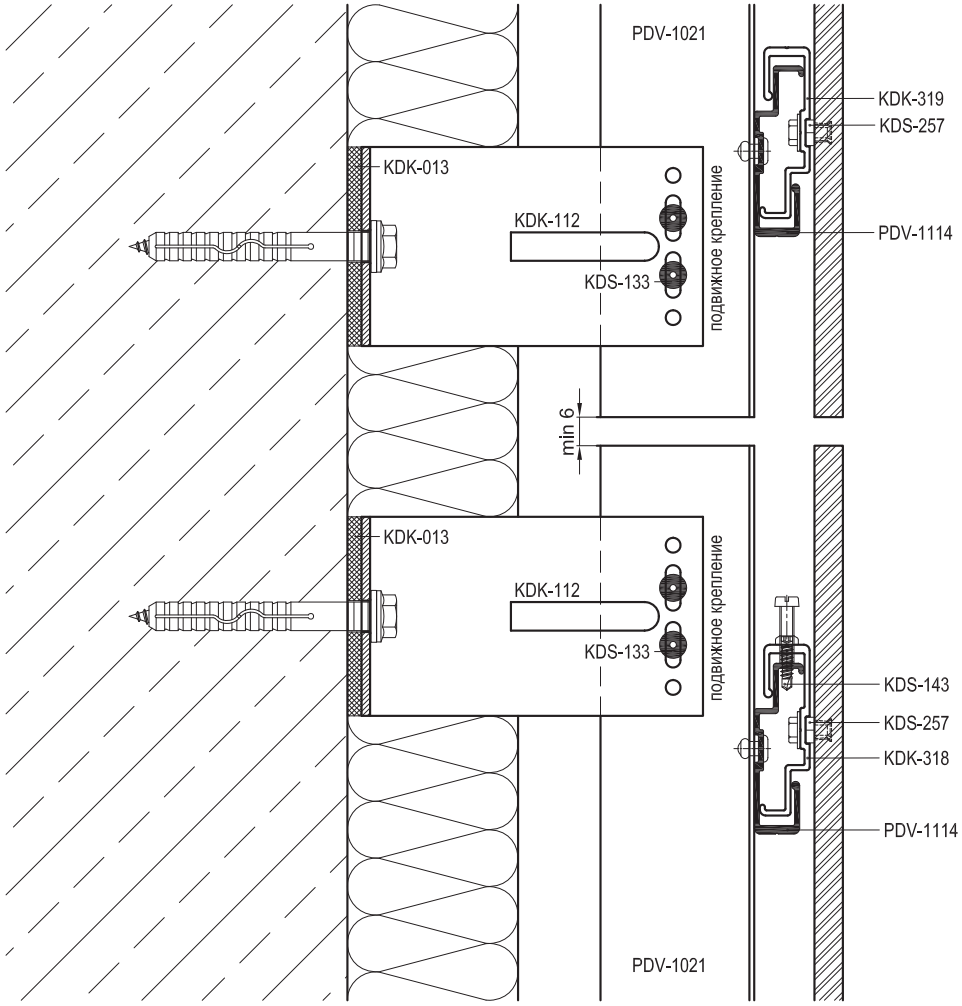


| Артикул | Наименование |
|---|---|
| PDV-1021 | Т-профиль 76x54x1,7 |
| PDV-1022 | L-профиль 38x54x1,7 |
| PDV-1038 | Уголок 25x25 |
| PDV-1113 | Т-профиль 50x54x1,7 * |
| | |
| KDK-012 | Термоизолятор L 60 |
| KDK-013 | Термоизолятор M 60 |
| KDK-102 | Кронштейн L 40x120 |
| KDK-112 | Кронштейн M 40x120 |
| KDK-137 | Заклепка 5,0x20 K14 A1/A2 |
| KDK-318 | Аграф верхний регулируемый |
| KDK-319 | Аграф нижний |
| | |
| KDS-133 | Заклепка 5x12 A1/A2 |
| KDS-134 | Заклепка 5x12 A2/A2 |
| KDS-143 | Саморез 4,2x16 DIN 7504N A2 |
| KDS-257 | Анкер KEIL |
| KDS-258 | Винт EJOT DELTA PTs60 A2 |

* Определяется прочностными расчетами

** Определяются толщиной облицовки

Показаны сечения серии Econom, допускается применять серии Light, Ultra и Hight.

| dokSal | Навесной вентилируемый фасад | DVF-31(2) |
|---|---|---|
| | Вертикальное сечение 6.3 | 12.07.03 |

Облицовка - HPL-панели

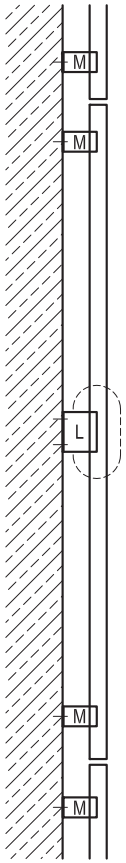


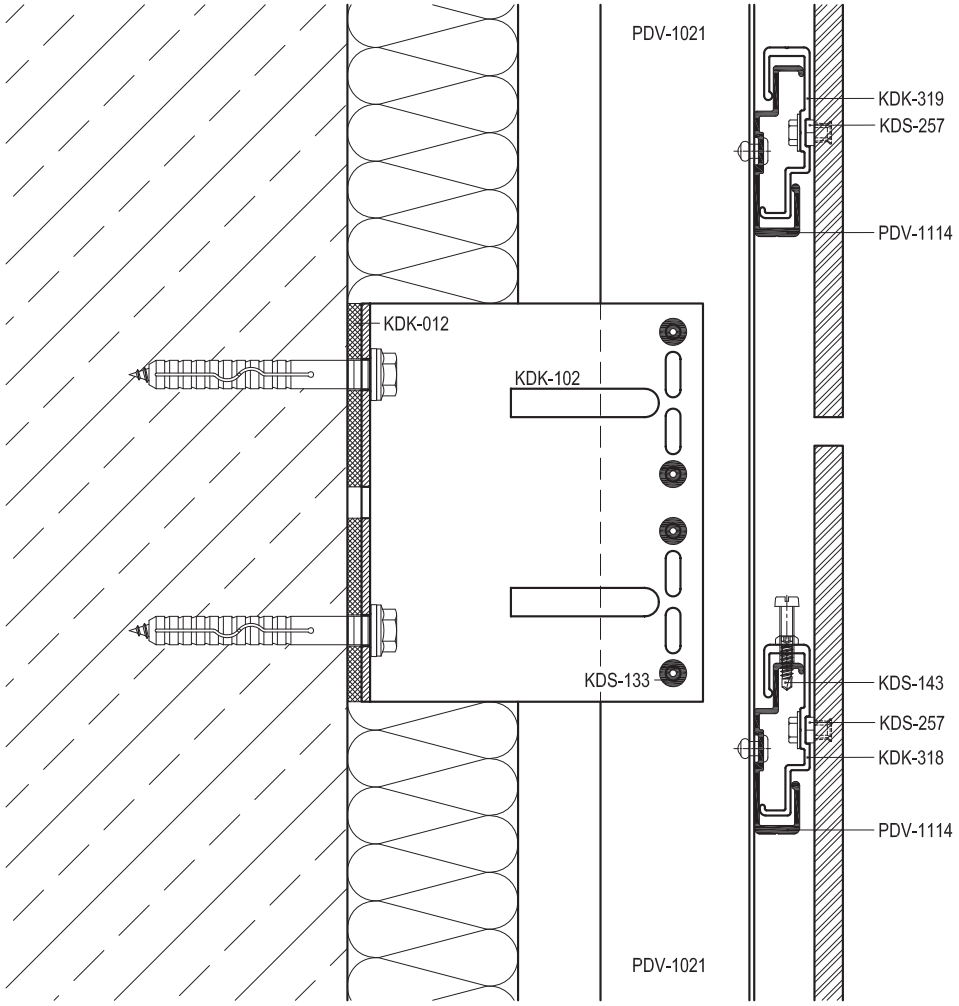


| Артикул | Наименование |
|---|---|
| PDV-1021 | T-профиль 76x54x1,7 |
| PDV-1022 | L-профиль 38x54x1,7 |
| PDV-1038 | Уголок 25x25 |
| PDV-1113 | T-профиль 50x54x1,7 * |
| | |
| KDK-012 | Термоизолятор L 60 |
| KDK-013 | Термоизолятор M 60 |
| KDK-102 | Кронштейн L 40x120 |
| KDK-112 | Кронштейн M 40x120 |
| KDK-137 | Заклепка 5,0x20 K14 A1/A2 |
| KDK-318 | Аграф верхний регулируемый |
| KDK-319 | Аграф нижний |
| | |
| KDS-133 | Заклепка 5x12 A1/A2 |
| KDS-134 | Заклепка 5x12 A2/A2 |
| KDS-143 | Саморез 4,2x16 DIN 7504N A2 |
| KDS-257 | Анкер KEIL |
| KDS-258 | Винт EJOT DELTA PTs60 A2 |

* Определяется прочностными расчетами

** Определяются толщиной облицовки

Показаны сечения серии Econom, допускается применять серии Light, Ultra и Hight.

| dokSal | Навесной вентилируемый фасад | DVF-31(2) |
|---|---|---|
| | Вертикальное сечение 6.4 | 12.07.04 |

Облицовка - HPL-панели

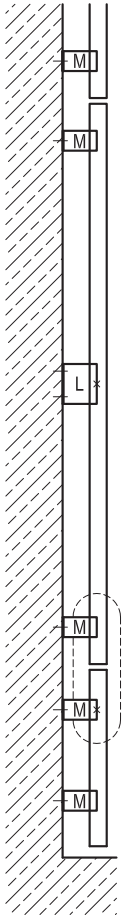


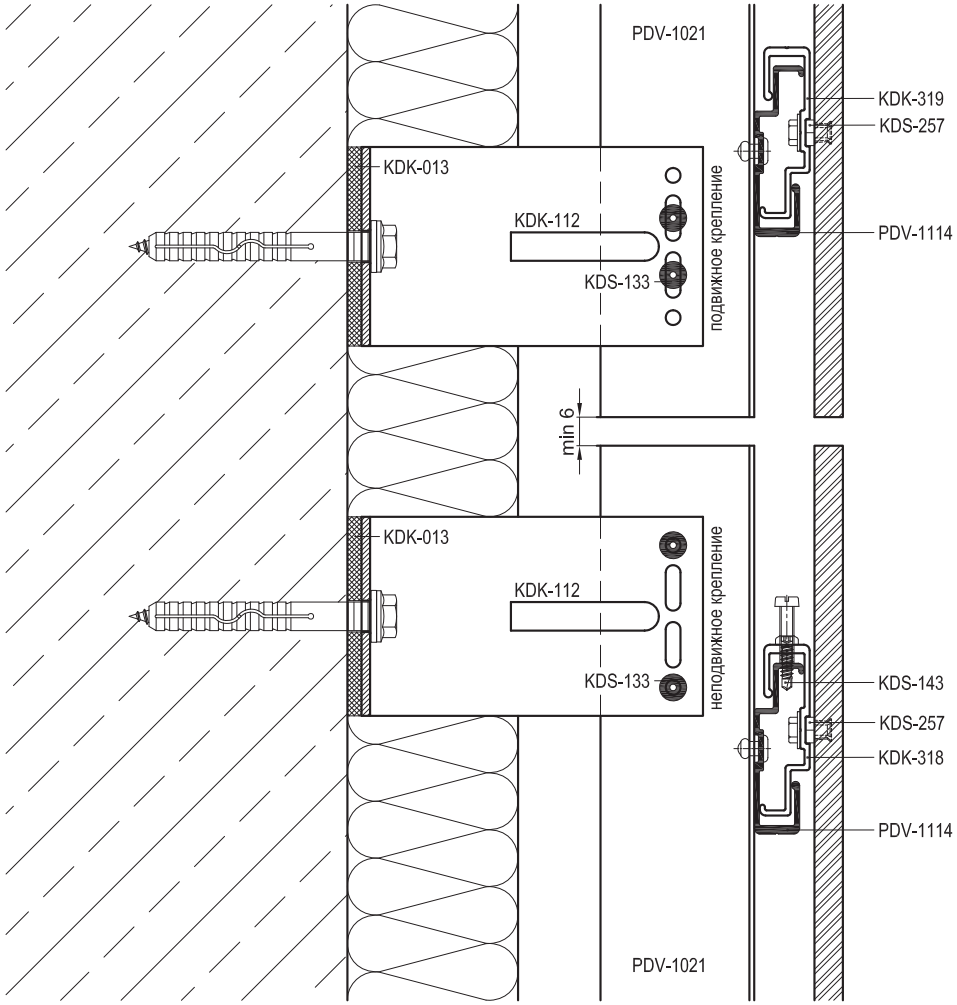


| Артикул | Наименование |
|---|---|
| PDV-1021 | Т-профиль 76x54x1,7 |
| PDV-1022 | L-профиль 38x54x1,7 |
| PDV-1038 | Уголок 25x25 |
| PDV-1113 | Т-профиль 50x54x1,7 * |
| | |
| KDK-012 | Термоизолятор L 60 |
| KDK-013 | Термоизолятор M 60 |
| KDK-102 | Кронштейн L 40x120 |
| KDK-112 | Кронштейн M 40x120 |
| KDK-137 | Заклепка 5,0x20 K14 A1/A2 |
| KDK-318 | Аграф верхний регулируемый |
| KDK-319 | Аграф нижний |
| | |
| KDS-133 | Заклепка 5x12 A1/A2 |
| KDS-134 | Заклепка 5x12 A2/A2 |
| KDS-143 | Саморез 4,2x16 DIN 7504N A2 |
| KDS-257 | Анкер KEIL |
| KDS-258 | Винт EJOT DELTA PTs60 A2 |

* Определяется прочностными расчетами

** Определяются толщиной облицовки

Показаны сечения серии Econom, допускается применять серии Light, Ultra и Hight.

| dokSal | Навесной вентилируемый фасад | DVF-31(2) |
|---|---|---|
| | Вертикальное сечение 6.5 | 12.07.05 |

Облицовка - HPL-панели

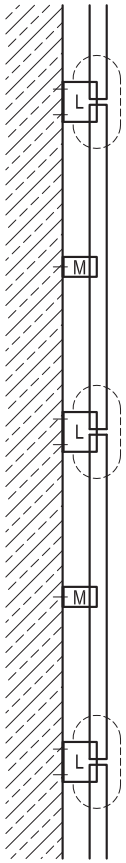


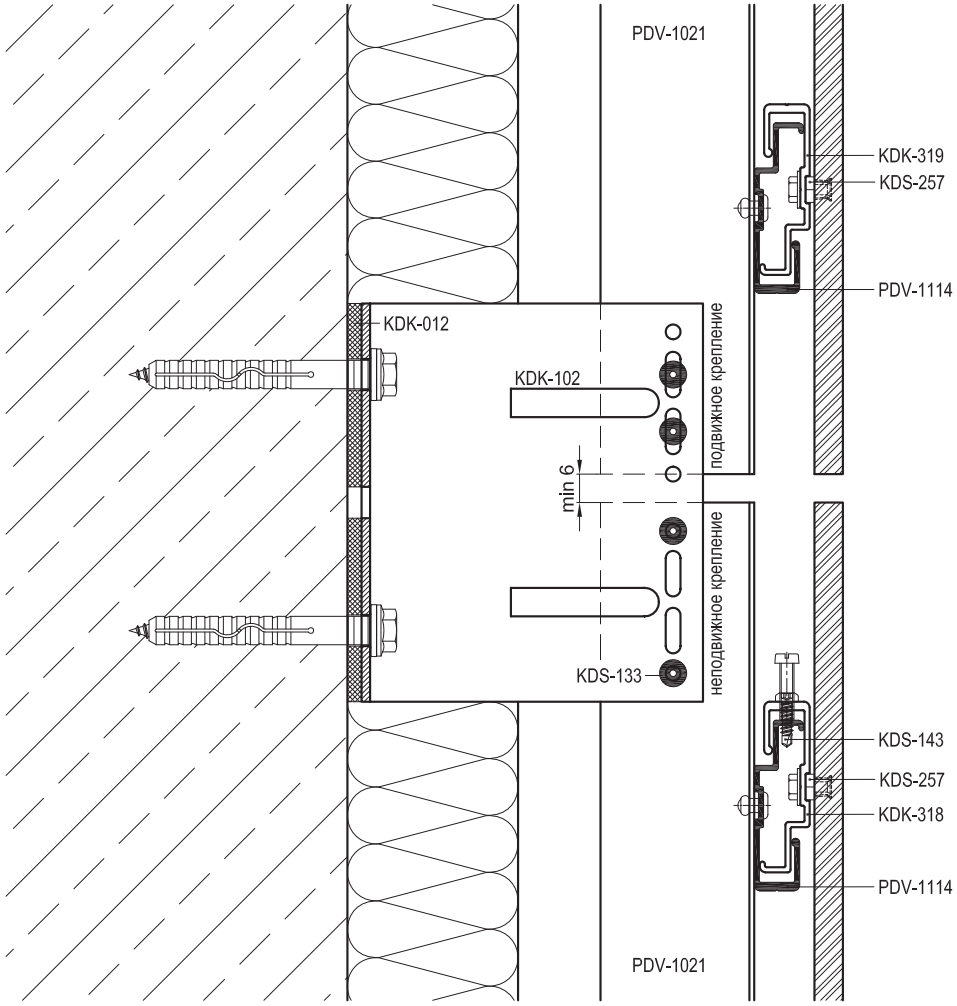


| Артикул | Наименование |
|---|---|
| PDV-1021 | T-профиль 76x54x1,7 |
| PDV-1022 | L-профиль 38x54x1,7 |
| PDV-1038 | Уголок 25x25 |
| PDV-1113 | T-профиль 50x54x1,7 * |
| | |
| KDK-012 | Термоизолятор L 60 |
| KDK-013 | Термоизолятор M 60 |
| KDK-102 | Кронштейн L 40x120 |
| KDK-112 | Кронштейн M 40x120 |
| KDK-137 | Заклепка 5,0x20 K14 A1/A2 |
| KDK-318 | Аграф верхний регулируемый |
| KDK-319 | Аграф нижний |
| | |
| KDS-133 | Заклепка 5x12 A1/A2 |
| KDS-134 | Заклепка 5x12 A2/A2 |
| KDS-143 | Саморез 4,2x16 DIN 7504N A2 |
| KDS-257 | Анкер KEIL |
| KDS-258 | Винт EJOT DELTA PTs60 A2 |

* Определяется прочностными расчетами

** Определяются толщиной облицовки

Показаны сечения серии Econom, допускается применять серии Light, Ultra и Hight.

Облицовка - HPL-панели

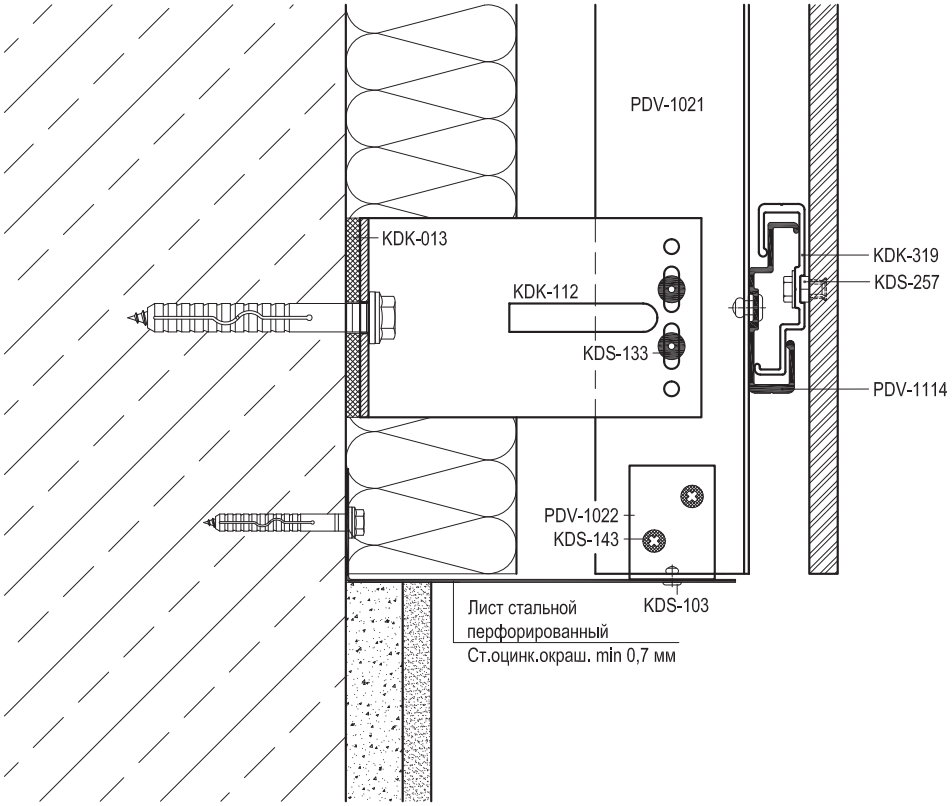


| Артикул | Наименование |
|---|---|
| PDV-1021 | T-профиль 76x54x1,7 |
| PDV-1022 | L-профиль 38x54x1,7 |
| PDV-1038 | Уголок 25x25 |
| PDV-1113 | T-профиль 50x54x1,7 * |
| | |
| KDK-012 | Термоизолятор L 60 |
| KDK-013 | Термоизолятор M 60 |
| KDK-102 | Кронштейн L 40x120 |
| KDK-112 | Кронштейн M 40x120 |
| KDK-137 | Заклепка 5,0x20 K14 A1/A2 |
| KDK-318 | Аграф верхний регулируемый |
| KDK-319 | Аграф нижний |
| | |
| KDS-133 | Заклепка 5x12 A1/A2 |
| KDS-134 | Заклепка 5x12 A2/A2 |
| KDS-143 | Саморез 4,2x16 DIN 7504N A2 |
| KDS-257 | Анкер KEIL |
| KDS-258 | Винт EJOT DELTA PTs60 A2 |

* Определяется прочностными расчетами

** Определяются толщиной облицовки

Показаны сечения серии Econom, допускается применять серии Light, Ultra и Hight.

| dokSal | Навесной вентилируемый фасад | DVF-31(2) |
|---|---|---|
| | Примыкание к отливу 8.1 | 12.09 |

Облицовка - HPL-панели

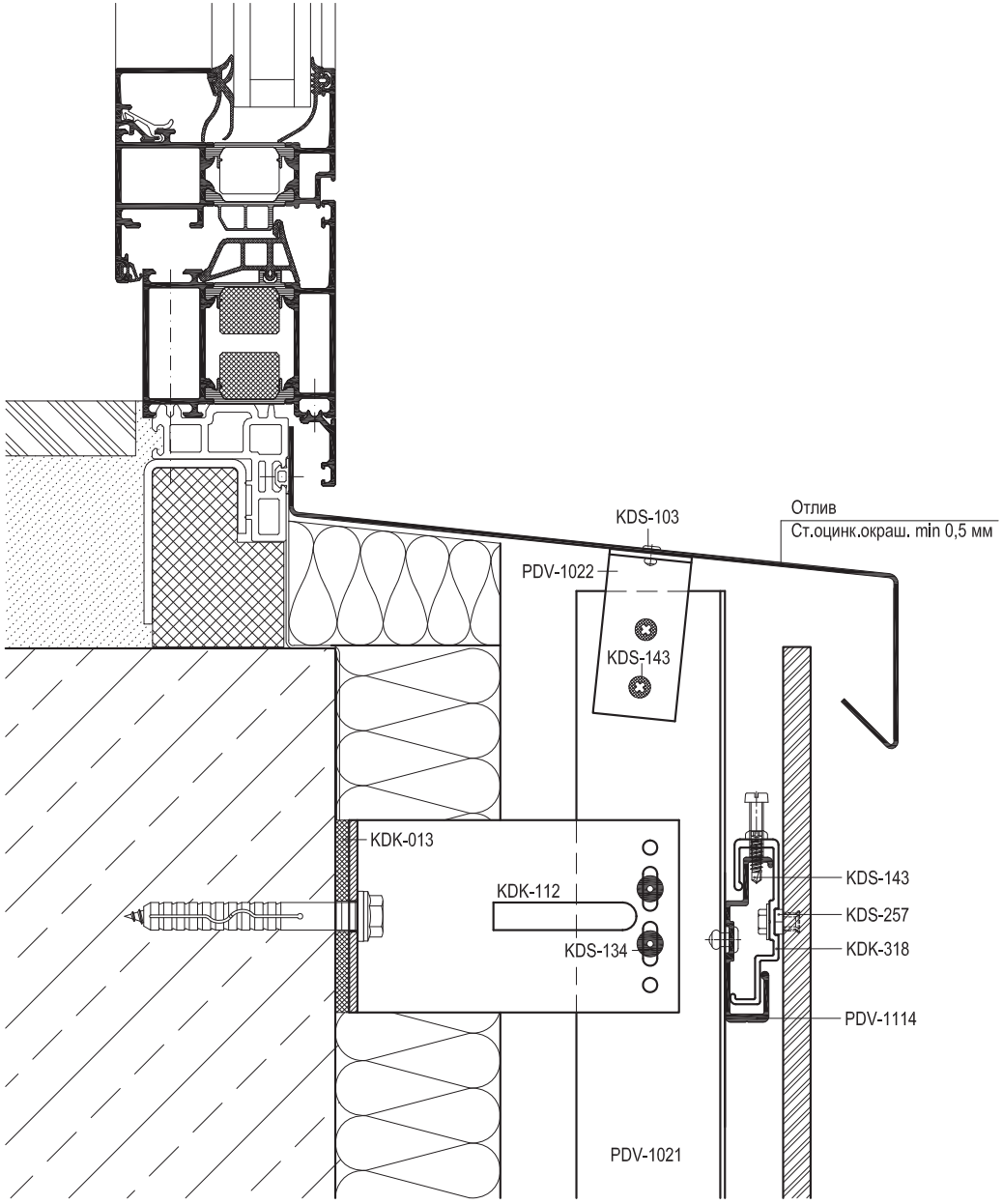


| Артикул | Наименование |
|---|---|
| PDV-1021 | T-профиль 76x54x1,7 |
| PDV-1022 | L-профиль 38x54x1,7 |
| PDV-1038 | Уголок 25x25 |
| PDV-1113 | T-профиль 50x54x1,7 * |
| | |
| KDK-012 | Термоизолятор L 60 |
| KDK-013 | Термоизолятор M 60 |
| KDK-102 | Кронштейн L 40x120 |
| KDK-112 | Кронштейн M 40x120 |
| KDK-137 | Заклепка 5,0x20 K14 A1/A2 |
| KDK-318 | Аграф верхний регулируемый |
| KDK-319 | Аграф нижний |
| | |
| KDS-133 | Заклепка 5x12 A1/A2 |
| KDS-134 | Заклепка 5x12 A2/A2 |
| KDS-143 | Саморез 4,2x16 DIN 7504N A2 |
| KDS-257 | Анкер KEIL |
| KDS-258 | Винт EJOT DELTA PTs60 A2 |

* Определяется прочностными расчетами

** Определяются толщиной облицовки

Показаны сечения серии Econom, допускается применять серии Light, Ultra и Hight.

| dokSal | Навесной вентилируемый фасад | DVF-31(2) |
|---|---|---|
| | Примыкание к верхнему откосу 9.1 | 12.10.01 |

Облицовка - HPL-панели

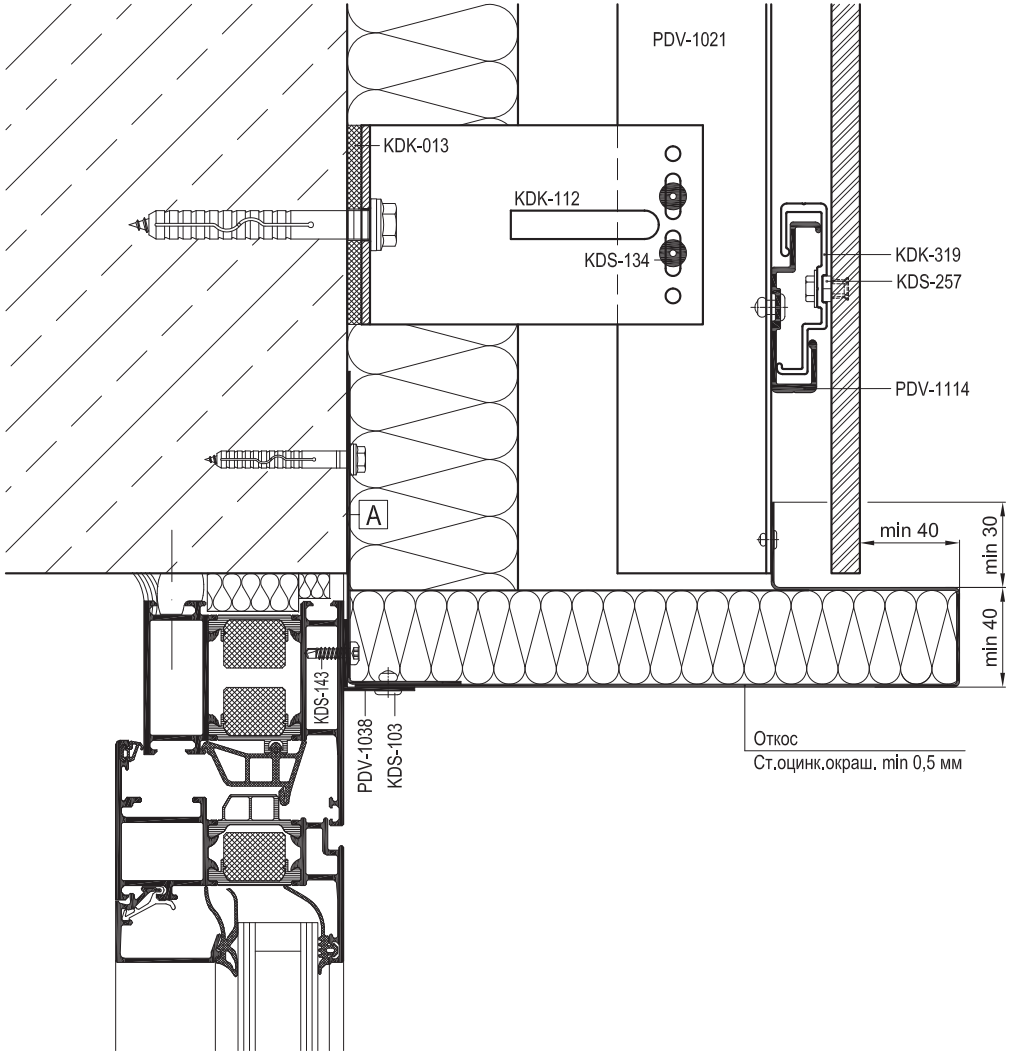


| Артикул | Наименование |
|---|---|
| PDV-1021 | Т-профиль 76x54x1,7 |
| PDV-1022 | L-профиль 38x54x1,7 |
| PDV-1038 | Уголок 25x25 |
| PDV-1113 | Т-профиль 50x54x1,7 * |
| | |
| KDK-012 | Термоизолятор L 60 |
| KDK-013 | Термоизолятор M 60 |
| KDK-102 | Кронштейн L 40x120 |
| KDK-112 | Кронштейн M 40x120 |
| KDK-137 | Заклепка 5,0x20 K14 A1/A2 |
| KDK-318 | Аграф верхний регулируемый |
| KDK-319 | Аграф нижний |
| | |
| KDS-133 | Заклепка 5x12 A1/A2 |
| KDS-134 | Заклепка 5x12 A2/A2 |
| KDS-143 | Саморез 4,2x16 DIN 7504N A2 |
| KDS-257 | Анкер KEIL |
| KDS-258 | Винт EJOT DELTA PTs60 A2 |

* Определяется прочностными расчетами

** Определяются толщиной облицовки

Показаны сечения серии Econom, допускается применять серии Light, Ultra и Hight.

| | |
|---|---|
| A | Уголок (ст.оцинк.окраш. min 0,5 мм) |
| | L = ширина проема, шаг крепления max 400 мм |

| dokSal | Навесной вентилируемый фасад | DVF-31(2) |
|---|---|---|
| | Примыкание к верхнему откосу 9.1 | 12.10.02 |

Облицовка - HPL-панели

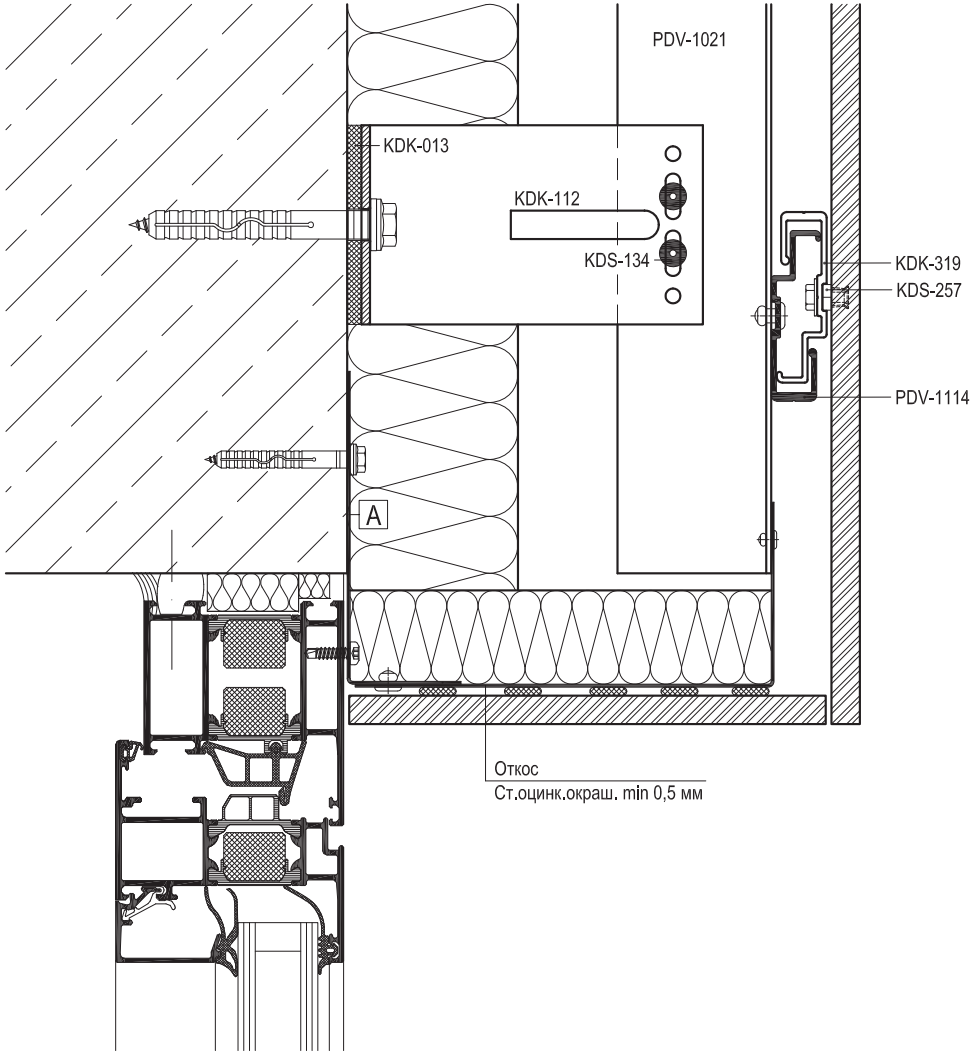


| Артикул | Наименование |
|---|---|
| PDV-1021 | Т-профиль 76x54x1,7 |
| PDV-1022 | L-профиль 38x54x1,7 |
| PDV-1038 | Уголок 25x25 |
| PDV-1113 | Т-профиль 50x54x1,7 * |
| | |
| KDK-012 | Термоизолятор L 60 |
| KDK-013 | Термоизолятор M 60 |
| KDK-102 | Кронштейн L 40x120 |
| KDK-112 | Кронштейн M 40x120 |
| KDK-137 | Заклепка 5,0x20 K14 A1/A2 |
| KDK-318 | Аграф верхний регулируемый |
| KDK-319 | Аграф нижний |
| | |
| KDS-133 | Заклепка 5x12 A1/A2 |
| KDS-134 | Заклепка 5x12 A2/A2 |
| KDS-143 | Саморез 4,2x16 DIN 7504N A2 |
| KDS-257 | Анкер KEIL |
| KDS-258 | Винт EJOT DELTA PTs60 A2 |

* Определяется прочностными расчетами

** Определяются толщиной облицовки

Показаны сечения серии Econom, допускается применять серии Light, Ultra и Hight.

| | |
|---|---|
| A | Уголок (ст.оцинк.окраш. min 0,5 мм) |
| | L = ширина проема, шаг крепления max 400 мм |

Облицовка - HPL-панели

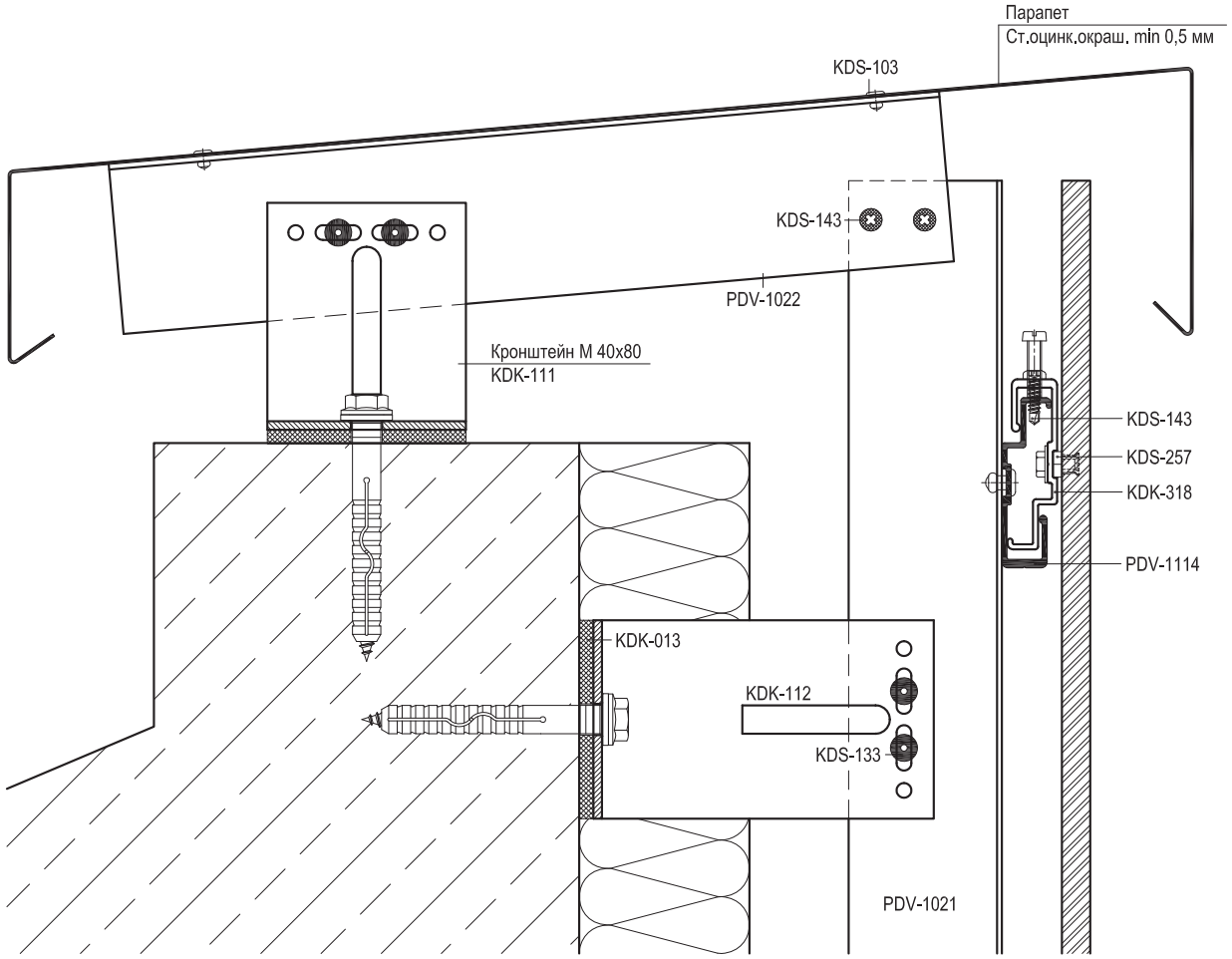


| Артикул | Наименование |
|---|---|
| PDV-1021 | T-профиль 76x54x1,7 |
| PDV-1022 | L-профиль 38x54x1,7 |
| PDV-1038 | Уголок 25x25 |
| PDV-1113 | T-профиль 50x54x1,7 * |
| | |
| KDK-012 | Термоизолятор L 60 |
| KDK-013 | Термоизолятор M 60 |
| KDK-102 | Кронштейн L 40x120 |
| KDK-112 | Кронштейн M 40x120 |
| KDK-137 | Заклепка 5,0x20 K14 A1/A2 |
| KDK-318 | Аграф верхний регулируемый |
| KDK-319 | Аграф нижний |
| | |
| KDS-133 | Заклепка 5x12 A1/A2 |
| KDS-134 | Заклепка 5x12 A2/A2 |
| KDS-143 | Саморез 4,2x16 DIN 7504N A2 |
| KDS-257 | Анкер KEIL |
| KDS-258 | Винт EJOT DELTA PTs60 A2 |

* Определяется прочностными расчетами

** Определяются толщиной облицовки

Показаны сечения серии Econom, допускается применять серии Light, Ultra и Hight.

# Максимальные размеры и шаг направляющих при скрытом креплении HPL-панелей

## Ветровая нагрузка не более 220 кг/м²

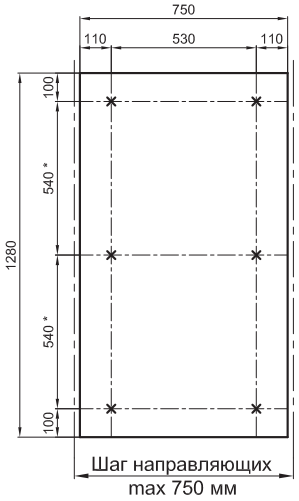


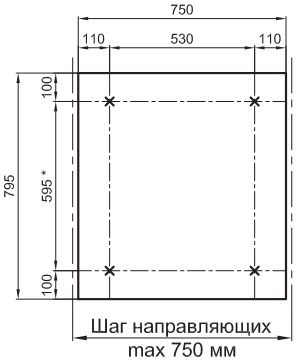


## Ветровая нагрузка не более 160 кг/м²

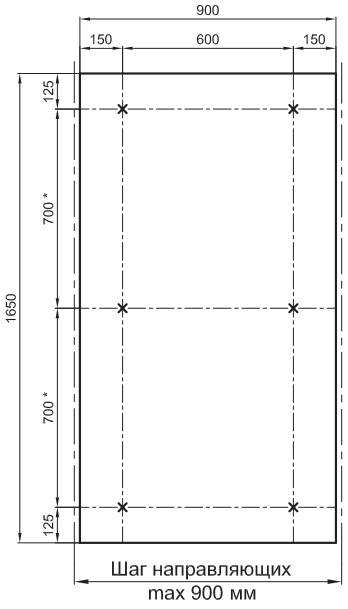

## Ветровая нагрузка не более 100 кг/м²

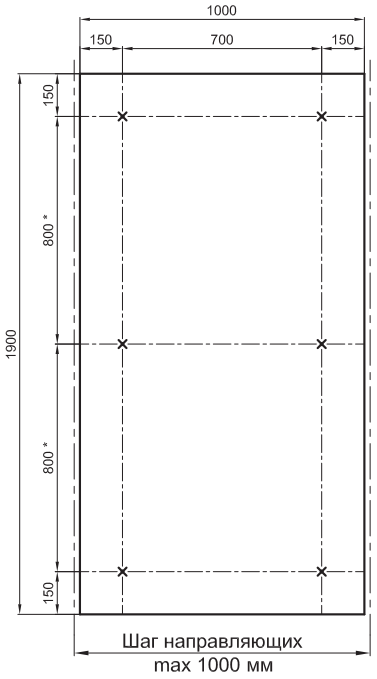


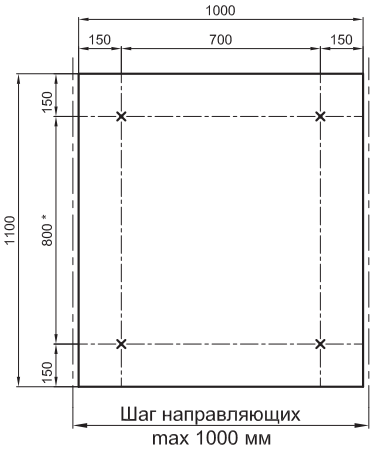


Размеры отмеченные знаком " * " указывают максимальный шаг горизонтальных направляющих.

Шаг направляющих подтверждать прочностными расчетами.

**Раздел 13 - Основные сечения с U-кронштейнами. Крепление в межэтажные перекрытия. Облицовка HPL-панелями.**

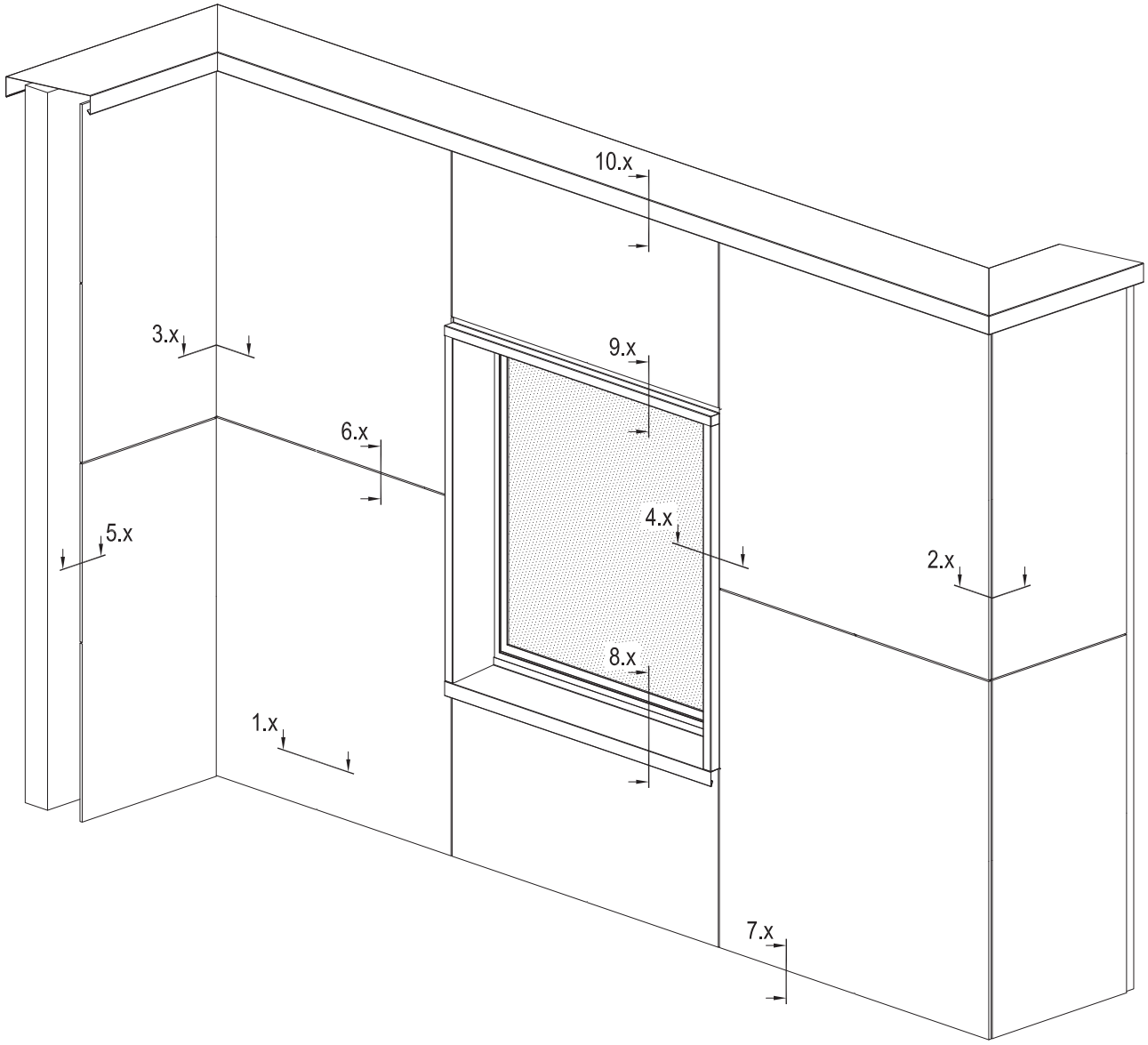

Облицовка - HPL-панели

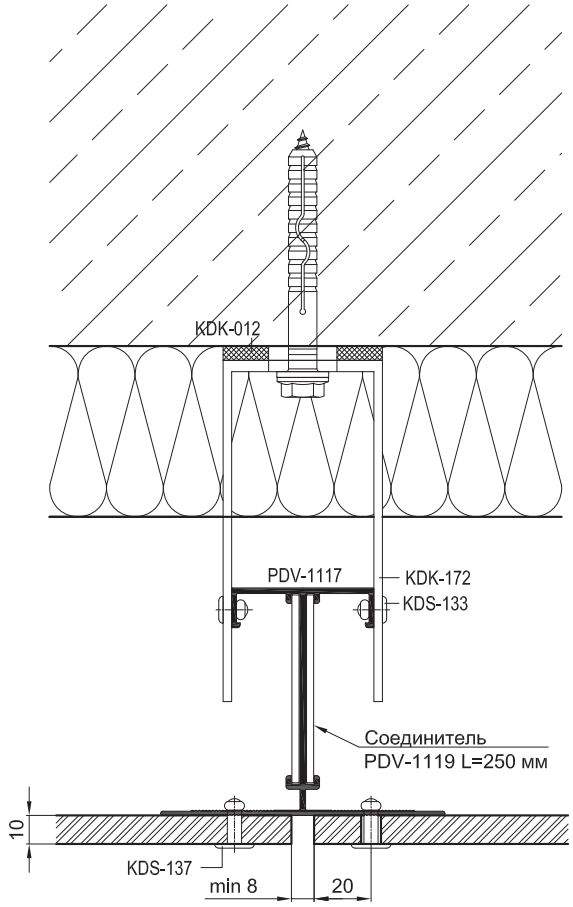


| Артикул | Наименование |
|---|---|
| PDV-1022 | L-профиль 38x54x1,7 |
| PDV-1042 | H-Профиль 60x50x2,2 * |
| PDV-1117 | T-Профиль 100x80x2 * |
| PDV-1119 | Соединитель |
| | |
| KDK-012 | Термоизолятор L 60 |
| KDK-013 | Термоизолятор M 60 |
| KDK-137 | Заклепка 5,0x20 K14 A1/A2 |
| KDK-172 | Кронштейн UL 120 |
| KDK-182 | Кронштейн UM 120 |
| | |
| KDS-103 | Заклепка 3,2x10 A2/A2 |
| KDS-133 | Заклепка 5x12 K11 A1/A2 |
| KDS-134 | Заклепка 5x12 K11 A2/A2 |
| KDS-137 | Заклепка 4,8x20 K14 A1/A2 ** |
| KDS-138 | Заклепка 4,8x20 K14 A2/A2 ** |
| KDS-143 | Саморез 4,2x16 DIN 7504N A2 |

* Определяется прочностными расчетами

** Определяются толщиной облицовки

Облицовка - HPL-панели

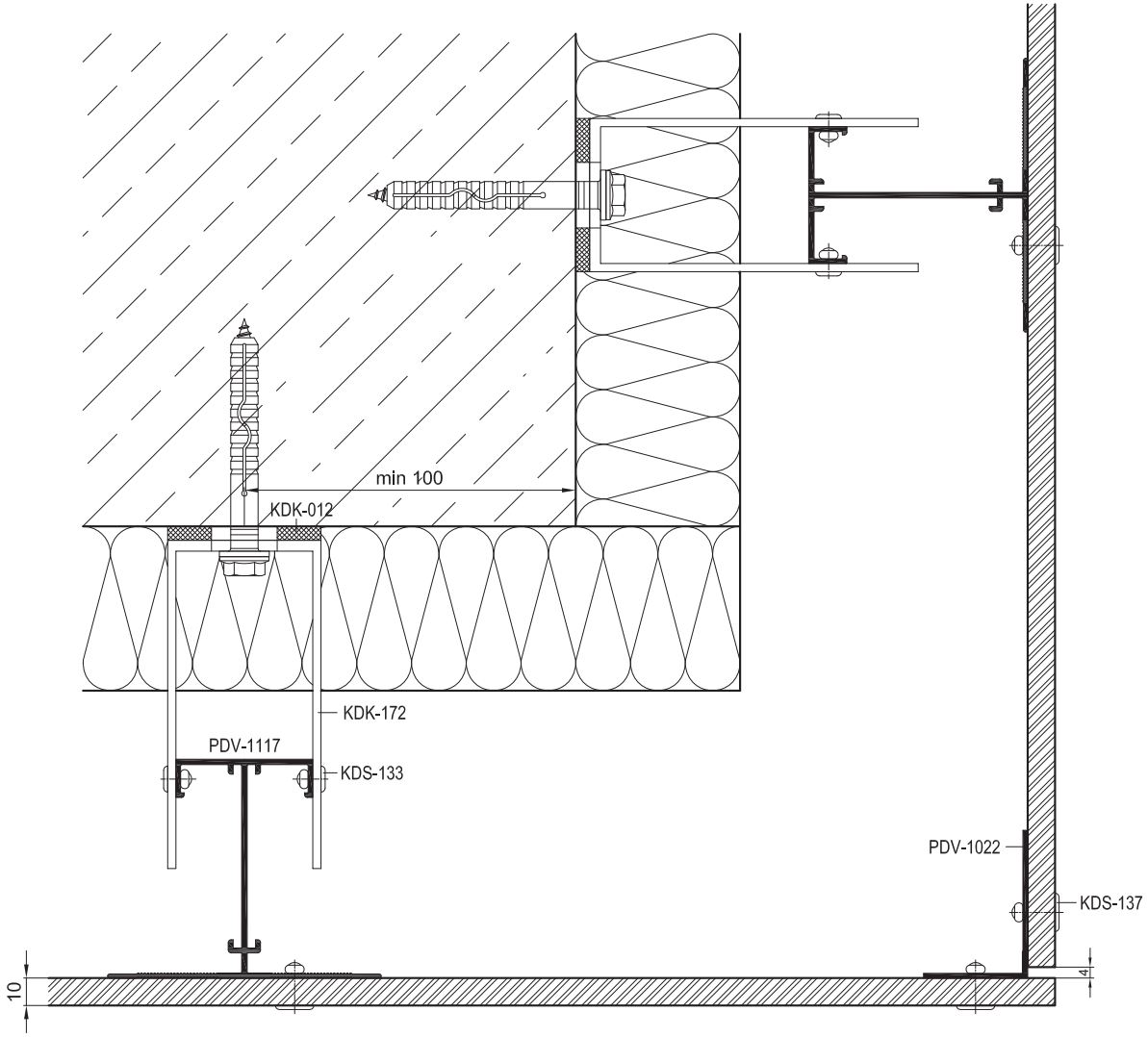


| Артикул | Наименование |
|---|---|
| PDV-1022 | L-профиль 38x54x1,7 |
| PDV-1042 | H-Профиль 60x50x2,2 * |
| PDV-1117 | T-Профиль 100x80x2 * |
| PDV-1119 | Соединитель |
| | |
| KDK-012 | Термоизолятор L 60 |
| KDK-013 | Термоизолятор M 60 |
| KDK-137 | Заклепка 5,0x20 K14 A1/A2 |
| KDK-172 | Кронштейн UL 120 |
| KDK-182 | Кронштейн UM 120 |
| | |
| KDS-103 | Заклепка 3,2x10 A2/A2 |
| KDS-133 | Заклепка 5x12 K11 A1/A2 |
| KDS-134 | Заклепка 5x12 K11 A2/A2 |
| KDS-137 | Заклепка 4,8x20 K14 A1/A2 ** |
| KDS-138 | Заклепка 4,8x20 K14 A2/A2 ** |
| KDS-143 | Саморез 4,2x16 DIN 7504N A2 |

* Определяется прочностными расчетами

** Определяются толщиной облицовки

Облицовка - HPL-панели

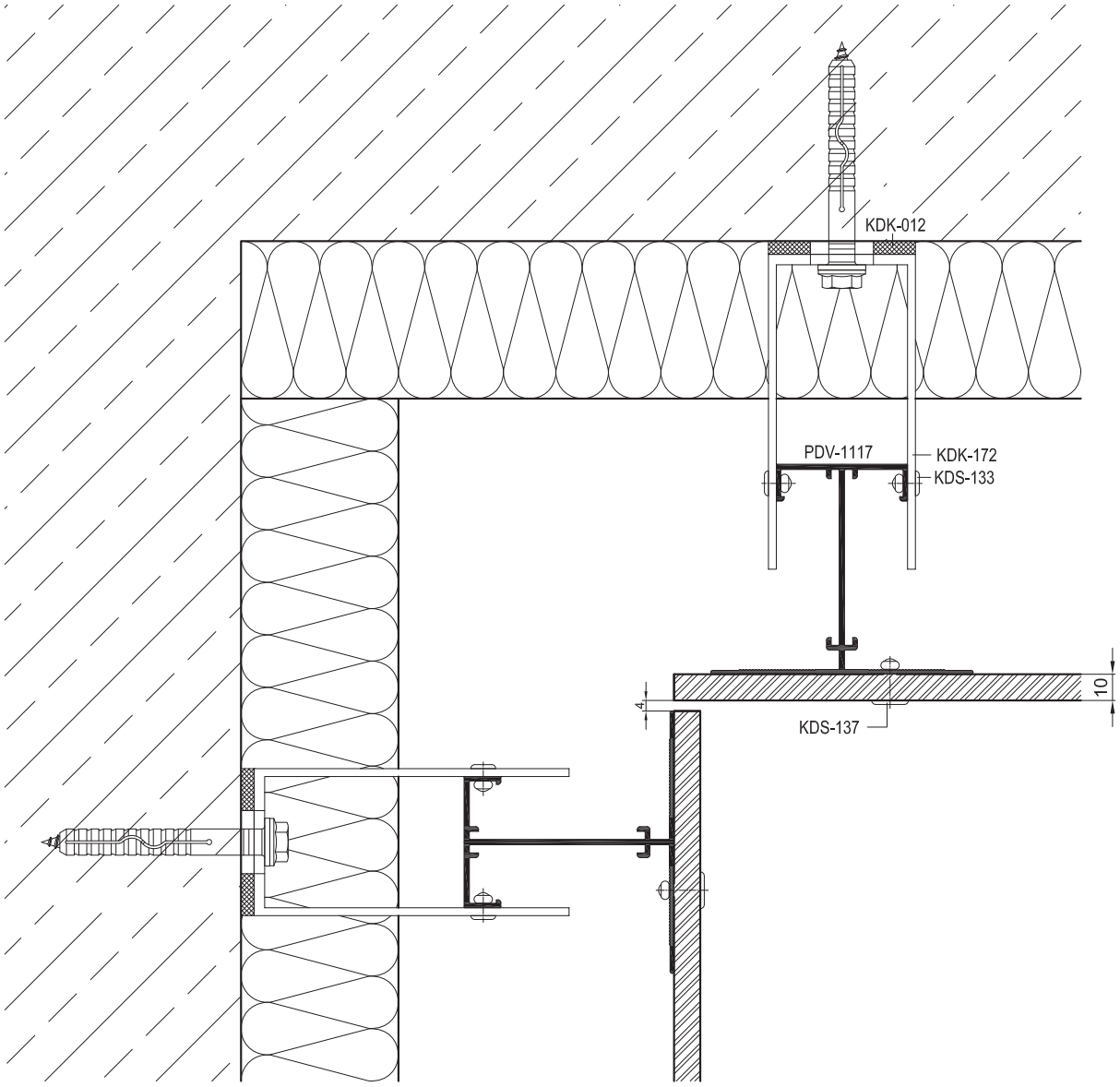


| Артикул | Наименование |
|---|---|
| PDV-1022 | L-профиль 38x54x1,7 |
| PDV-1042 | H-Профиль 60x50x2,2 * |
| PDV-1117 | T-Профиль 100x80x2 * |
| PDV-1119 | Соединитель |
| | |
| KDK-012 | Термоизолятор L 60 |
| KDK-013 | Термоизолятор M 60 |
| KDK-137 | Заклепка 5,0x20 K14 A1/A2 |
| KDK-172 | Кронштейн UL 120 |
| KDK-182 | Кронштейн UM 120 |
| | |
| KDS-103 | Заклепка 3,2x10 A2/A2 |
| KDS-133 | Заклепка 5x12 K11 A1/A2 |
| KDS-134 | Заклепка 5x12 K11 A2/A2 |
| KDS-137 | Заклепка 4,8x20 K14 A1/A2 ** |
| KDS-138 | Заклепка 4,8x20 K14 A2/A2 ** |
| KDS-143 | Саморез 4,2x16 DIN 7504N A2 |

* Определяется прочностными расчетами

** Определяются толщиной облицовки

| | | |
|---|---|---|
| dokSal | **Навесной вентилируемый фасад** | **DVF-31(2)** |
| | Оконное примыкание 4.1 | 13.05 |

Облицовка - HPL-панели

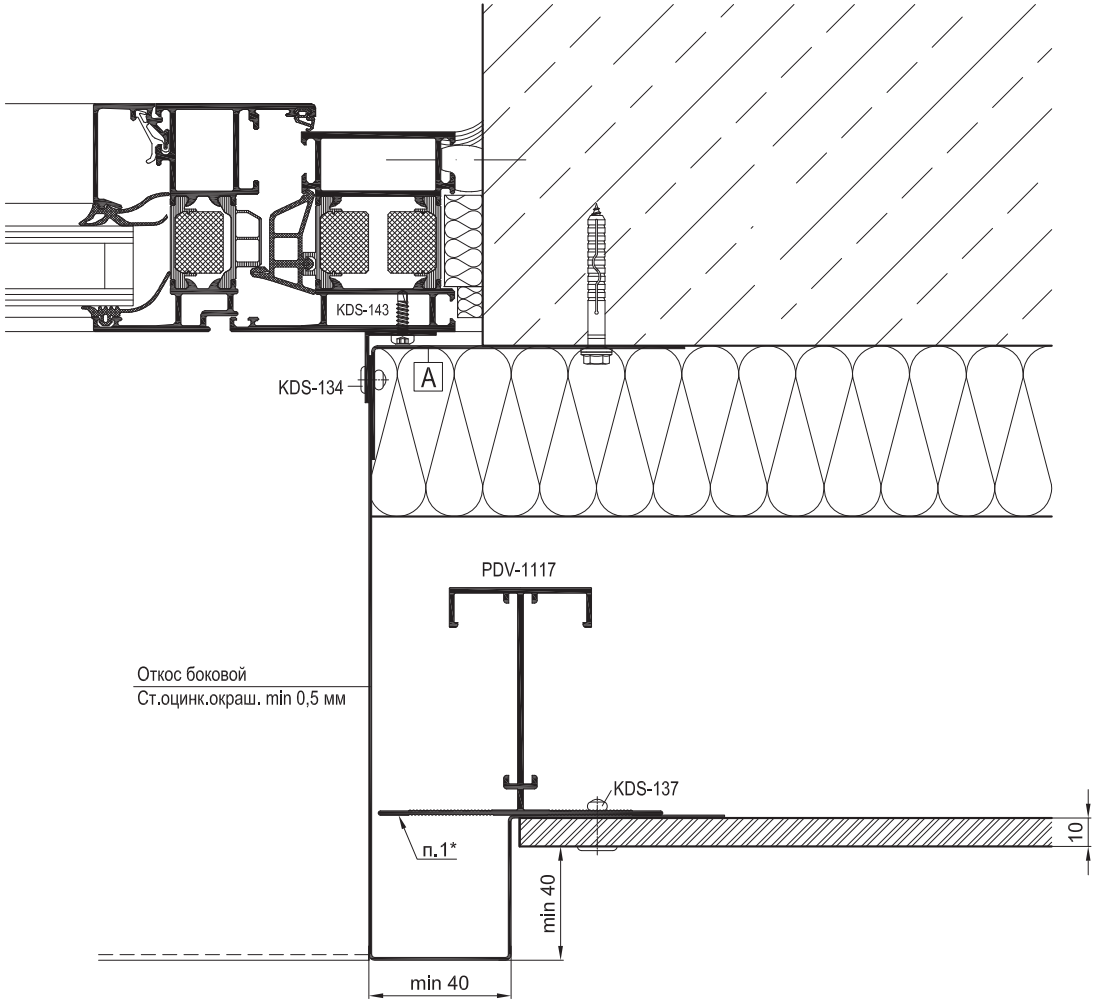


1.* Полку профиля PDV-1117 допускается подрезать по месту, в случае если будет мешать установке откоса.

| Артикул | Наименование |
|---|---|
| PDV-1022 | L-профиль 38x54x1,7 |
| PDV-1042 | H-Профиль 60x50x2,2 * |
| PDV-1117 | T-Профиль 100x80x2 * |
| PDV-1119 | Соединитель |
| | |
| KDK-012 | Термоизолятор L 60 |
| KDK-013 | Термоизолятор M 60 |
| KDK-137 | Заклепка 5,0x20 K14 A1/A2 |
| KDK-172 | Кронштейн UL 120 |
| KDK-182 | Кронштейн UM 120 |
| | |
| KDS-103 | Заклепка 3,2x10 A2/A2 |
| KDS-133 | Заклепка 5x12 K11 A1/A2 |
| KDS-134 | Заклепка 5x12 K11 A2/A2 |
| KDS-137 | Заклепка 4,8x20 K14 A1/A2 ** |
| KDS-138 | Заклепка 4,8x20 K14 A2/A2 ** |
| KDS-143 | Саморез 4,2x16 DIN 7504N A2 |

* Определяется прочностными расчетами

** Определяются толщиной облицовки

| | |
|---|---|
| A | Уголок (ст.оцинк.окраш. min 0,5 мм) |
| | L = высота проема, шаг крепления max 600 мм |

Облицовка - HPL-панели

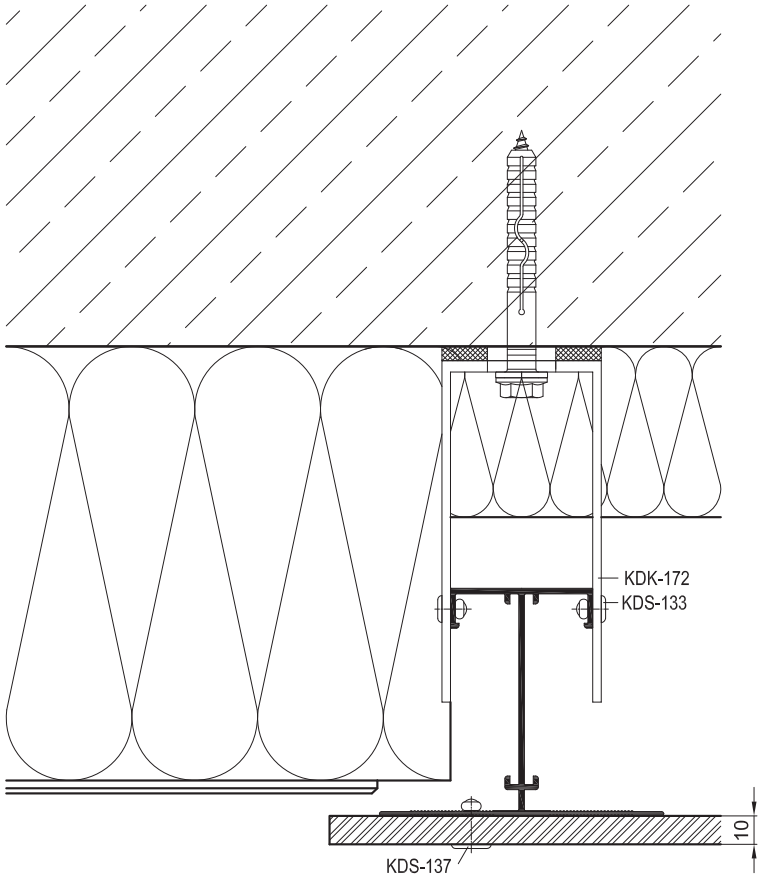


| Артикул | Наименование |
|---|---|
| PDV-1022 | L-профиль 38x54x1,7 |
| PDV-1042 | H-Профиль 60x50x2,2 * |
| PDV-1117 | T-Профиль 100x80x2 * |
| PDV-1119 | Соединитель |
| | |
| KDK-012 | Термоизолятор L 60 |
| KDK-013 | Термоизолятор M 60 |
| KDK-137 | Заклепка 5,0x20 K14 A1/A2 |
| KDK-172 | Кронштейн UL 120 |
| KDK-182 | Кронштейн UM 120 |
| | |
| KDS-103 | Заклепка 3,2x10 A2/A2 |
| KDS-133 | Заклепка 5x12 K11 A1/A2 |
| KDS-134 | Заклепка 5x12 K11 A2/A2 |
| KDS-137 | Заклепка 4,8x20 K14 A1/A2 ** |
| KDS-138 | Заклепка 4,8x20 K14 A2/A2 ** |
| KDS-143 | Саморез 4,2x16 DIN 7504N A2 |

* Определяется прочностными расчетами

** Определяются толщиной облицовки

Облицовка - HPL-панели

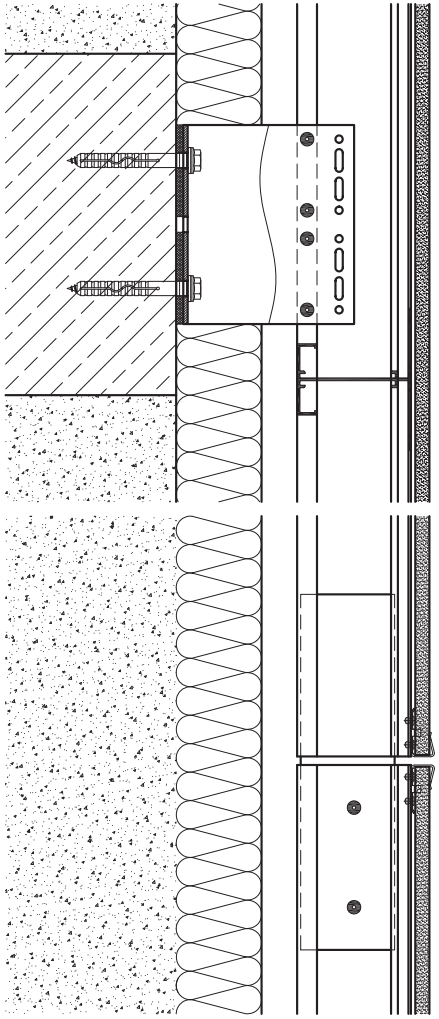

Место стыка направляющих
с термозазором

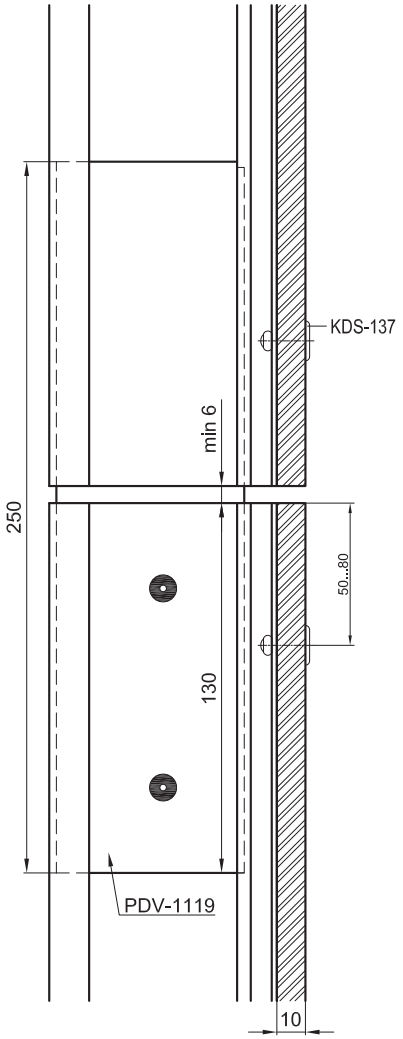


| Артикул | Наименование |
|---|---|
| PDV-1022 | L-профиль 38x54x1,7 |
| PDV-1042 | H-Профиль 60x50x2,2 * |
| PDV-1117 | T-Профиль 100x80x2 * |
| PDV-1119 | Соединитель |
| | |
| KDK-012 | Термоизолятор L 60 |
| KDK-013 | Термоизолятор M 60 |
| KDK-137 | Заклепка 5,0x20 K14 A1/A2 |
| KDK-172 | Кронштейн UL 120 |
| KDK-182 | Кронштейн UM 120 |
| | |
| KDS-103 | Заклепка 3,2x10 A2/A2 |
| KDS-133 | Заклепка 5x12 K11 A1/A2 |
| KDS-134 | Заклепка 5x12 K11 A2/A2 |
| KDS-137 | Заклепка 4,8x20 K14 A1/A2 ** |
| KDS-138 | Заклепка 4,8x20 K14 A2/A2 ** |
| KDS-143 | Саморез 4,2x16 DIN 7504N A2 |

* Определяется прочностными расчетами

** Определяются толщиной облицовки

| dokSal | Навесной вентилируемый фасад | DVF-31(2) |
|---|---|---|
| | Нижнее примыкание 7.1 | 13.08 |

Облицовка - HPL-панели

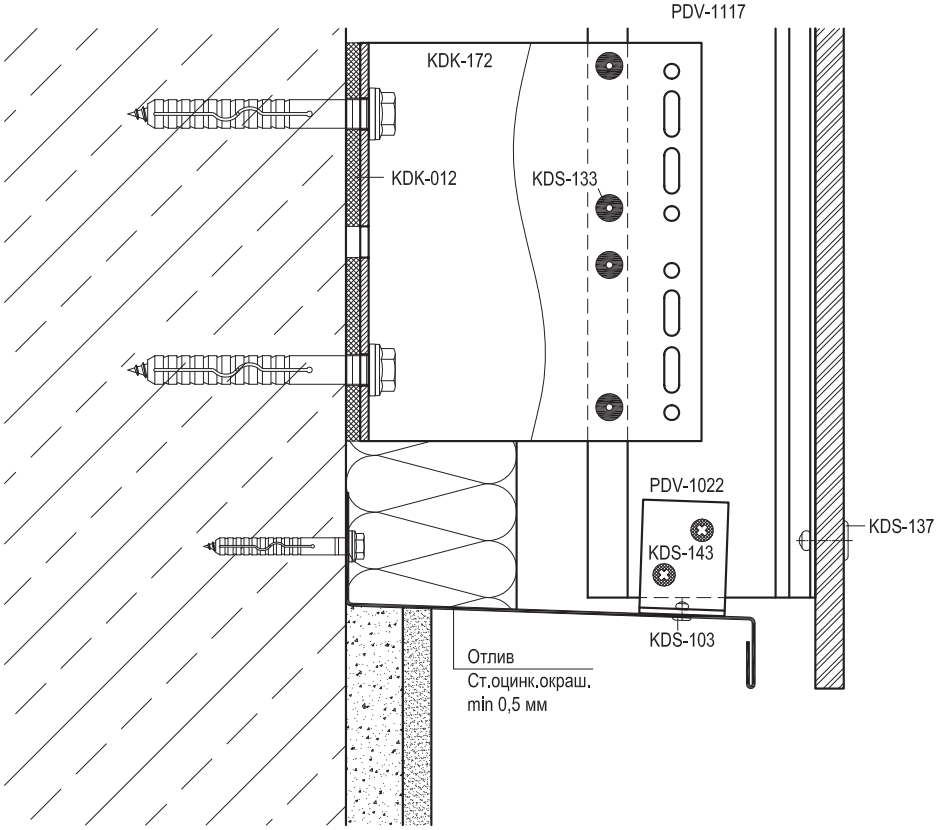


| Артикул | Наименование |
|---|---|
| PDV-1022 | L-профиль 38x54x1,7 |
| PDV-1042 | H-Профиль 60x50x2,2 * |
| PDV-1117 | T-Профиль 100x80x2 * |
| PDV-1119 | Соединитель |
| | |
| KDK-012 | Термоизолятор L 60 |
| KDK-013 | Термоизолятор M 60 |
| KDK-137 | Заклепка 5,0x20 K14 A1/A2 |
| KDK-172 | Кронштейн UL 120 |
| KDK-182 | Кронштейн UM 120 |
| | |
| KDS-103 | Заклепка 3,2x10 A2/A2 |
| KDS-133 | Заклепка 5x12 K11 A1/A2 |
| KDS-134 | Заклепка 5x12 K11 A2/A2 |
| KDS-137 | Заклепка 4,8x20 K14 A1/A2 ** |
| KDS-138 | Заклепка 4,8x20 K14 A2/A2 ** |
| KDS-143 | Саморез 4,2x16 DIN 7504N A2 |

* Определяется прочностными расчетами

** Определяются толщиной облицовки

Облицовка - HPL-панели

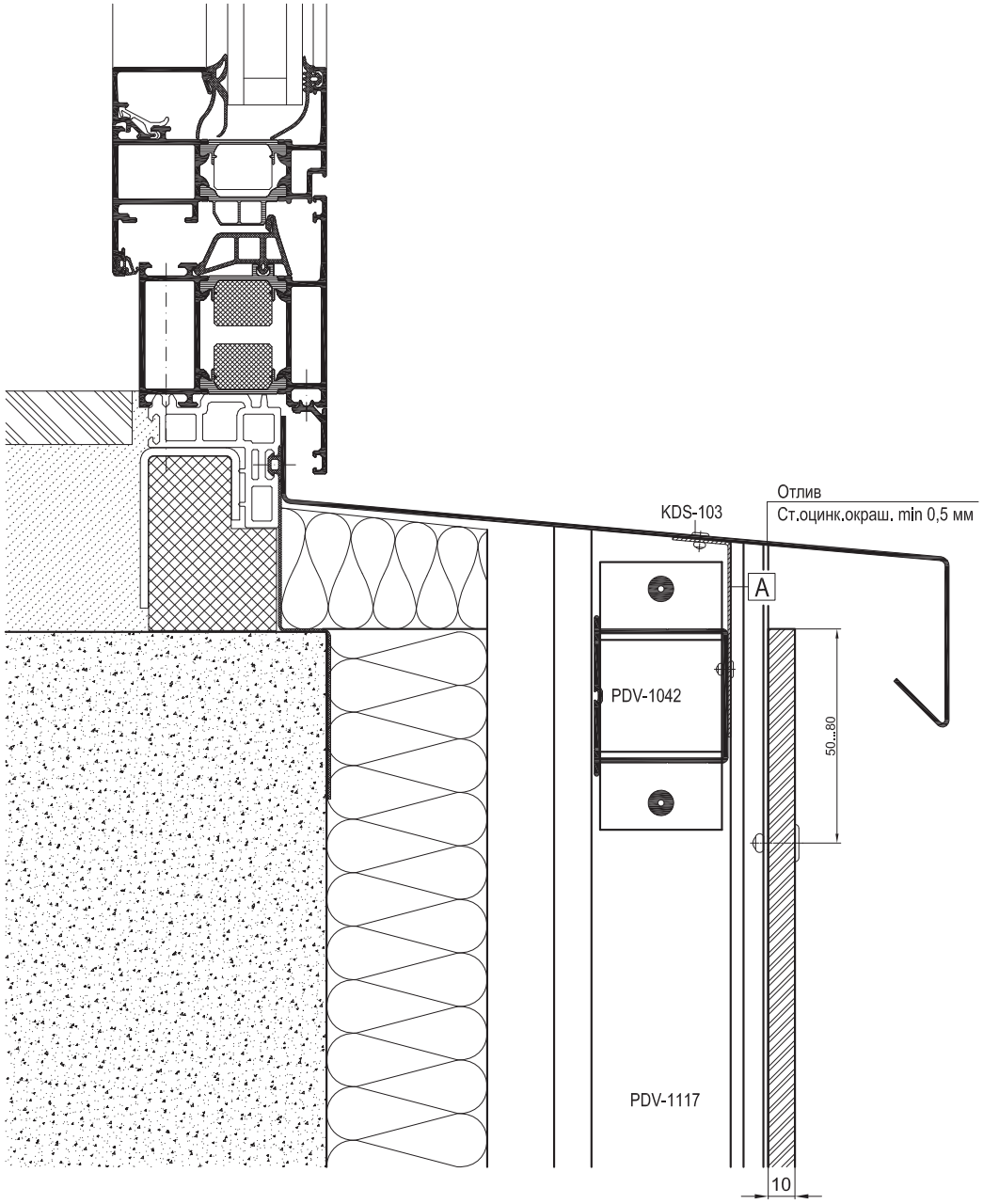


| Артикул | Наименование |
|---|---|
| PDV-1022 | L-профиль 38x54x1,7 |
| PDV-1042 | H-Профиль 60x50x2,2 * |
| PDV-1117 | T-Профиль 100x80x2 * |
| PDV-1119 | Соединитель |
| | |
| KDK-012 | Термоизолятор L 60 |
| KDK-013 | Термоизолятор M 60 |
| KDK-137 | Заклепка 5,0x20 K14 A1/A2 |
| KDK-172 | Кронштейн UL 120 |
| KDK-182 | Кронштейн UM 120 |
| | |
| KDS-103 | Заклепка 3,2x10 A2/A2 |
| KDS-133 | Заклепка 5x12 K11 A1/A2 |
| KDS-134 | Заклепка 5x12 K11 A2/A2 |
| KDS-137 | Заклепка 4,8x20 K14 A1/A2 ** |
| KDS-138 | Заклепка 4,8x20 K14 A2/A2 ** |
| KDS-143 | Саморез 4,2x16 DIN 7504N A2 |

* Определяется прочностными расчетами

** Определяются толщиной облицовки

| | |
|---|---|
| A | Уголок (ст.оцинк.окраш. min 0,8 мм) |
| | L = 100 мм, шаг крепления max 600 мм |

| dokSal | Навесной вентилируемый фасад | DVF-31(2) |
|---|---|---|
| | Примыкание к верхнему откосу 9.1 | 13.10 |

Облицовка - HPL-панели

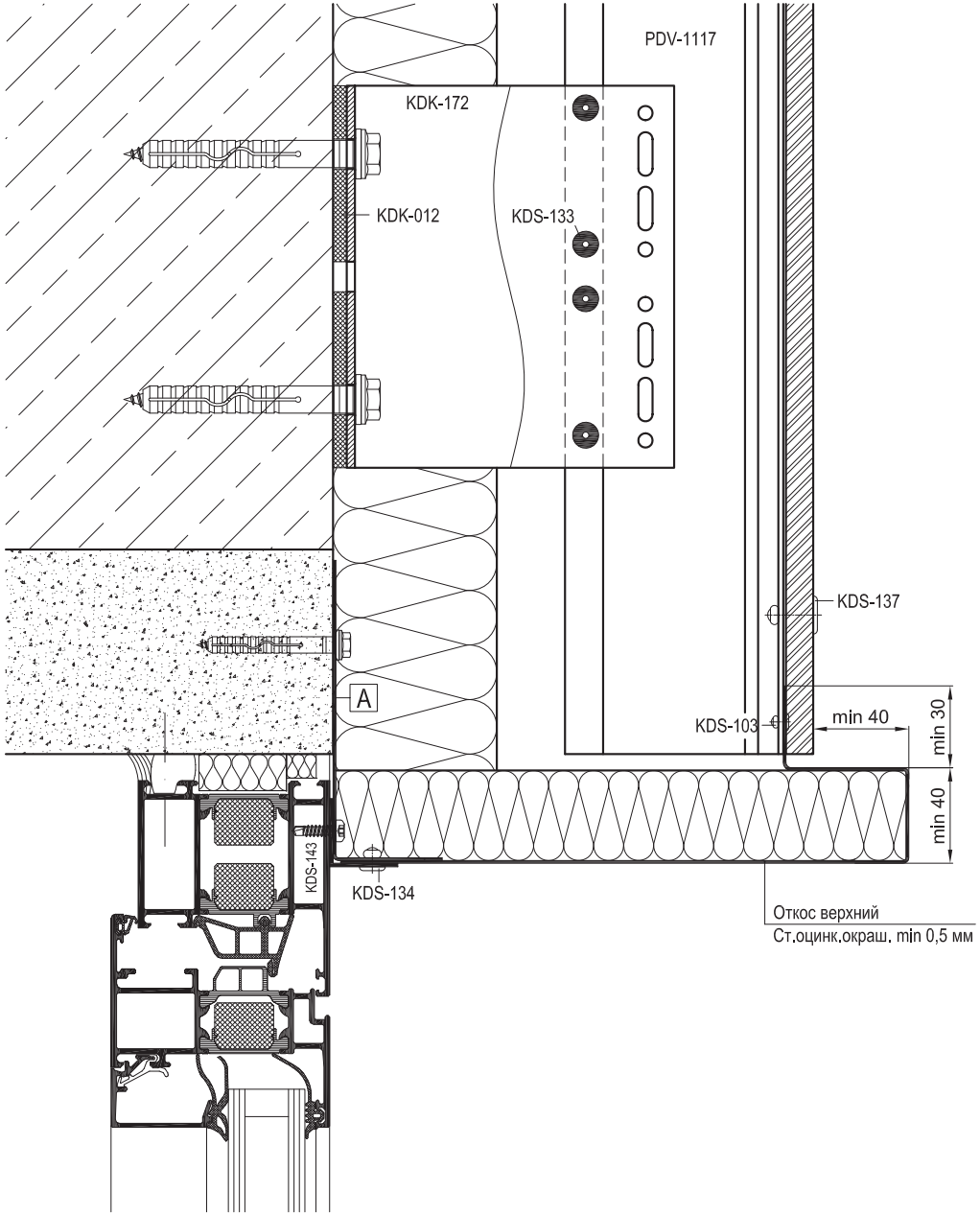


| Артикул | Наименование |
|---|---|
| PDV-1022 | L-профиль 38x54x1,7 |
| PDV-1042 | H-Профиль 60x50x2,2 * |
| PDV-1117 | T-Профиль 100x80x2 * |
| PDV-1119 | Соединитель |
| | |
| KDK-012 | Термоизолятор L 60 |
| KDK-013 | Термоизолятор M 60 |
| KDK-137 | Заклепка 5,0x20 K14 A1/A2 |
| KDK-172 | Кронштейн UL 120 |
| KDK-182 | Кронштейн UM 120 |
| | |
| KDS-103 | Заклепка 3,2x10 A2/A2 |
| KDS-133 | Заклепка 5x12 K11 A1/A2 |
| KDS-134 | Заклепка 5x12 K11 A2/A2 |
| KDS-137 | Заклепка 4,8x20 K14 A1/A2 ** |
| KDS-138 | Заклепка 4,8x20 K14 A2/A2 ** |
| KDS-143 | Саморез 4,2x16 DIN 7504N A2 |

* Определяется прочностными расчетами

** Определяются толщиной облицовки

| | |
|---|---|
| A | Уголок (ст.оцинк.окраш. min 0,5 мм) |
| | L = ширина проема, шаг крепления max 400 мм |

Облицовка - HPL-панели

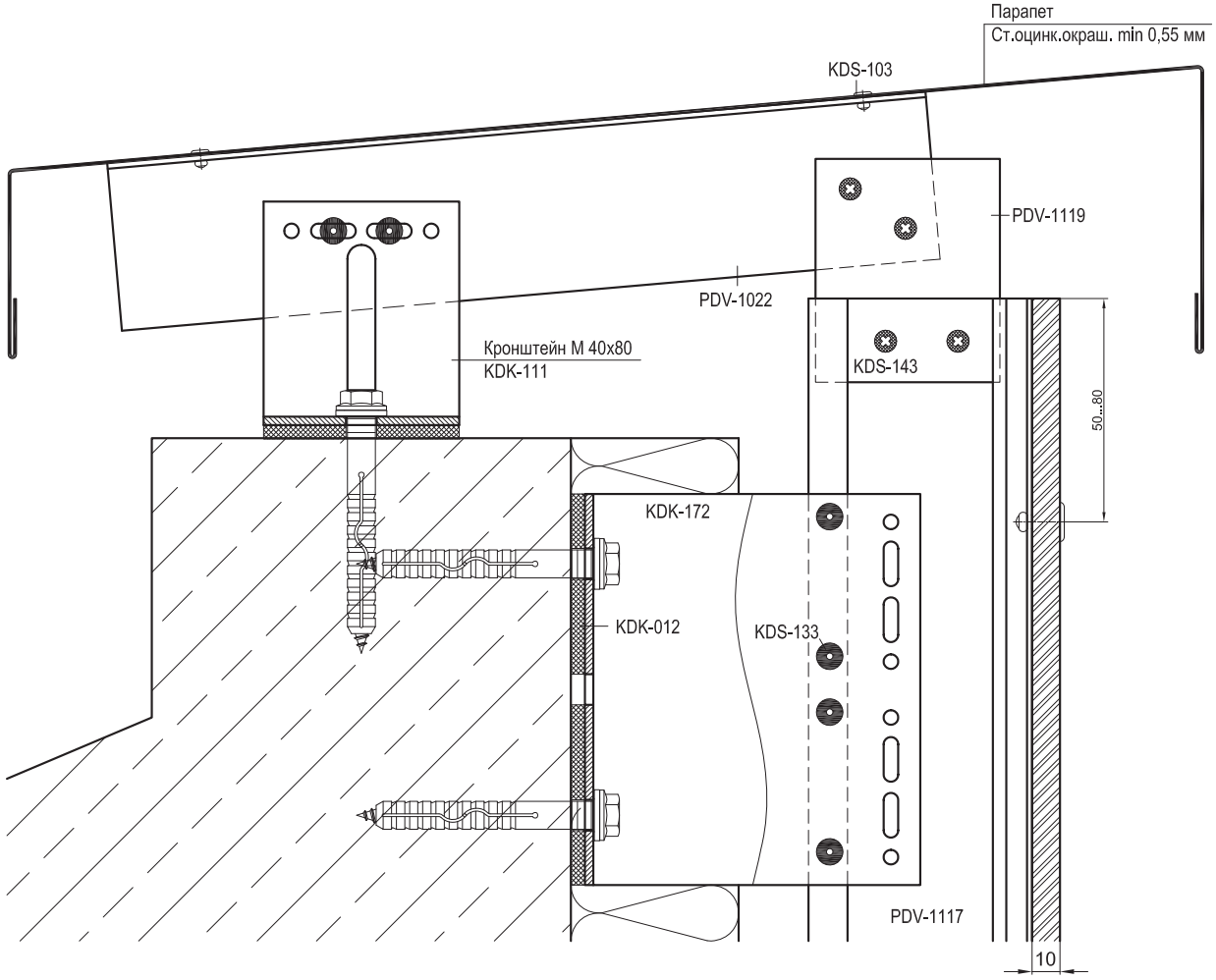


| Артикул | Наименование |
|---|---|
| PDV-1022 | L-профиль 38x54x1,7 |
| PDV-1042 | H-Профиль 60x50x2,2 * |
| PDV-1117 | T-Профиль 100x80x2 * |
| PDV-1119 | Соединитель |
| | |
| KDK-012 | Термоизолятор L 60 |
| KDK-013 | Термоизолятор M 60 |
| KDK-137 | Заклепка 5,0x20 K14 A1/A2 |
| KDK-172 | Кронштейн UL 120 |
| KDK-182 | Кронштейн UM 120 |
| | |
| KDS-103 | Заклепка 3,2x10 A2/A2 |
| KDS-133 | Заклепка 5x12 K11 A1/A2 |
| KDS-134 | Заклепка 5x12 K11 A2/A2 |
| KDS-137 | Заклепка 4,8x20 K14 A1/A2 ** |
| KDS-138 | Заклепка 4,8x20 K14 A2/A2 ** |
| KDS-143 | Саморез 4,2x16 DIN 7504N A2 |

* Определяется прочностными расчетами

** Определяются толщиной облицовки

Раскладка подконструкции в районе оконного проема

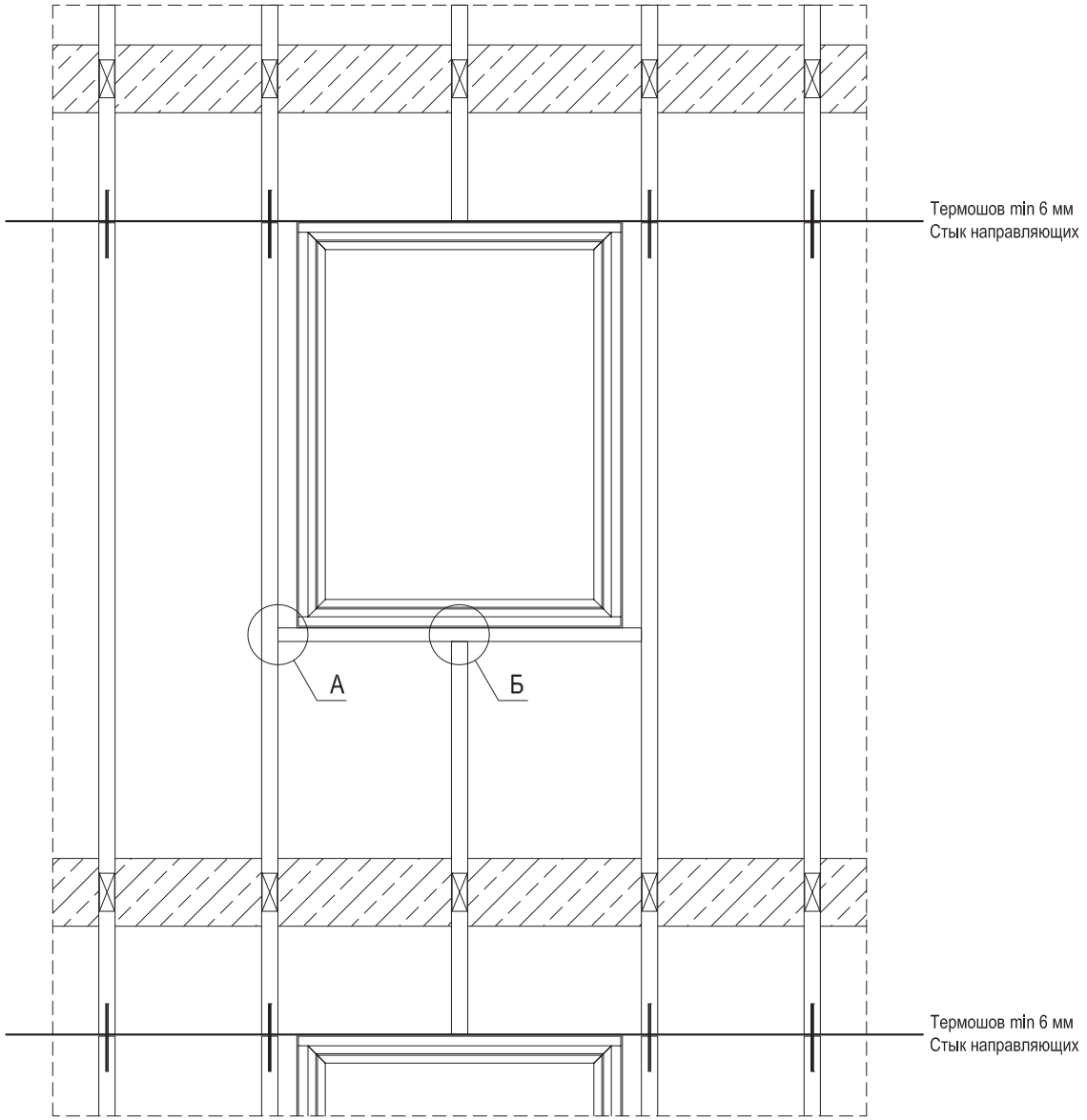

Крепление профиля PDV-1042 к профилю PDV-1117

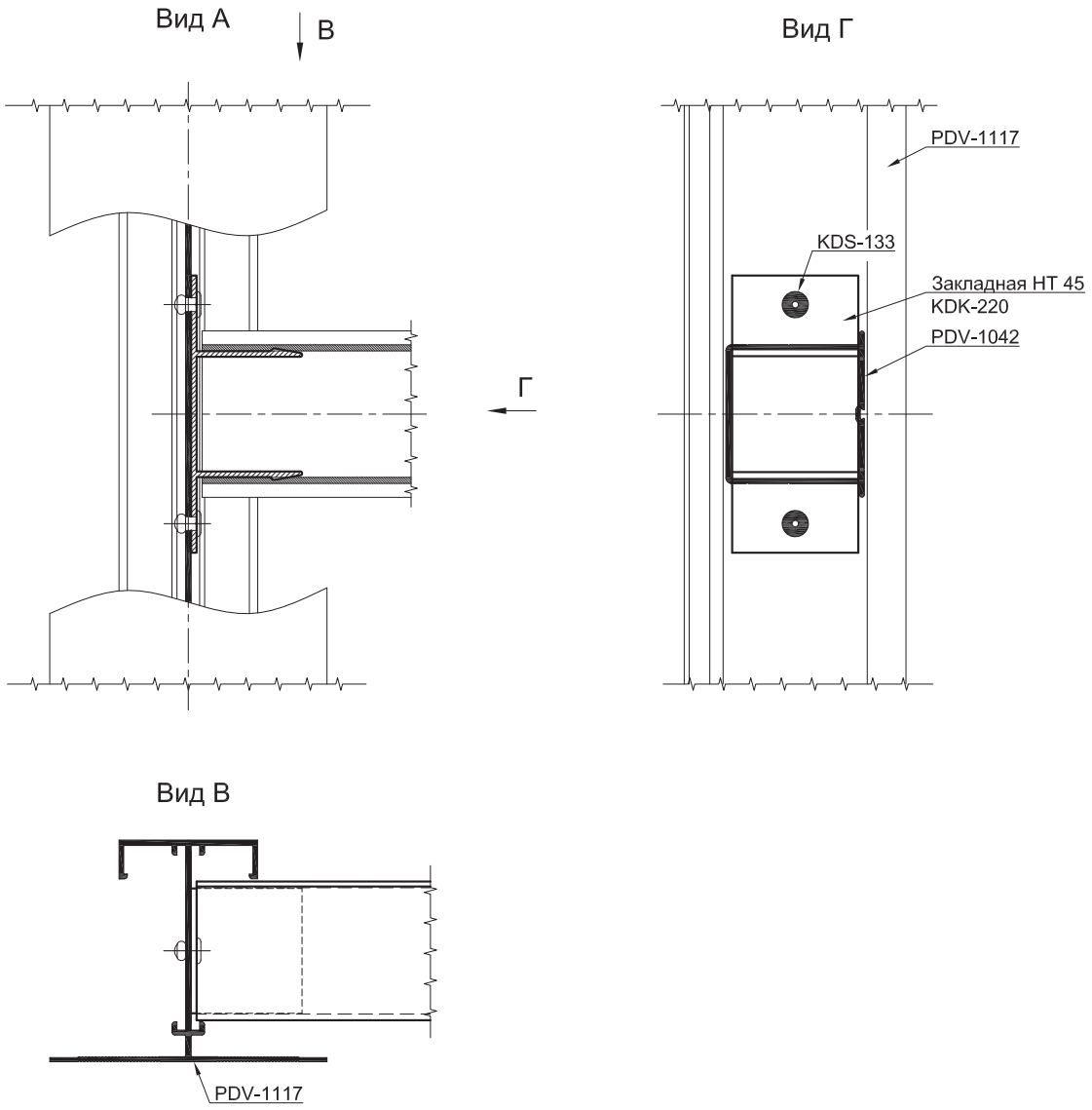

Крепление профиля PDV-1117 к профилю PDV-1042

Вид Б

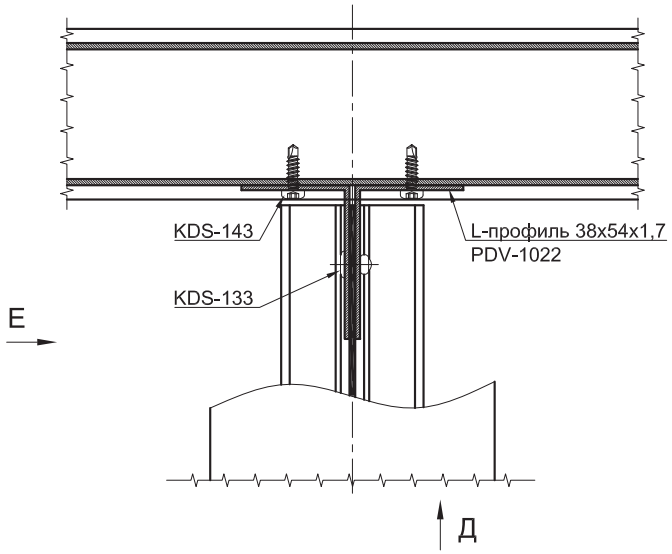


Вид Е

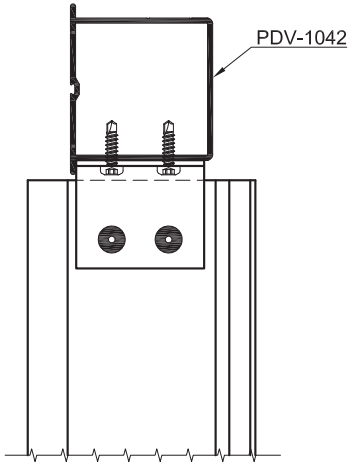

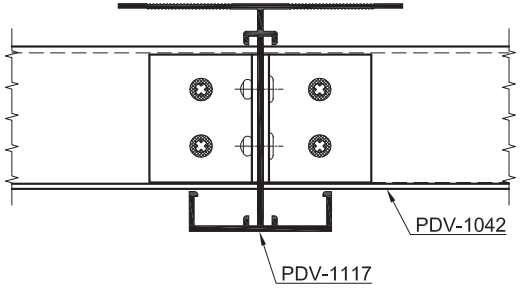
Вид Д